Міністерство освіти і науки України
Одеська державна академія будівництва та архітектури
UniversityNorth (Хорватія)
University of Wroclaw (Польща)
Universityof Pitesti (Румунія)

МАТЕРІАЛИ

Міжнародної науково-методичної конференції

УПРАВЛІННЯ ЯКІСТЮ ПІДГОТОВКИ ФАХІВЦІВ

Частина 2

Конференція - XXV
м. Одеса - 27 травня 2020р.

Присвячена 90-річчю Одеської державної академії будівництва та архітектури

http://odaba.edu.ua/

МАТЕРІАЛИ

Міжнародної
науково-методичної
конференції

«УПРАВЛІННЯ ЯКІСТЮ ПІДГОТОВКИ ФАХІВЦІВ»

Частина 2

Конференція –XXV

27 травня 2020р.

ОДЕСА – 2020

М 341
УДК 338 (063)

В збірнику наведені матеріали, які докладалися на XXV Міжнародній науково-методичній конференції «Управління якістю підготовки фахівців» (м. Одеса, 27 травня 2020р.), висвітлюються: результати науково-методичної роботи ОДАБА й інших ЗВО та організацій **України, Велікобританії, Хорватії, Польщі, Словенії, Молдови** з питань:

- Розвиток освітнього процесу
- Завдання вищої освіти у сфері розвитку суспільства
- Наукова та інноваційна складова в освіті
- Удосконалення методичного забезпечення навчального процесу
- Проблеми організації навчального процесу
- Удосконалення інформаційно-ресурсного забезпечення освіти

Редакційна колегія:
Голови:
Ковров А.В., к.т.н., професор, ректор Одеської державної академії будівництва та архітектури
Marin Milkovič, PhD, Professor, Rector of the University North

Заступники голів:
Попов О.О., к.т.н., доцент, проректор з науково-педагогічної роботи Одеської державної академії будівництва та архітектури
Goran Kozhina, PhD, Professor, Vice-rector of University North

Члени оргкомітету:
Alina Hagiu, Ph.D, University of Pitesti
Daniela Pîrvu, Vice-dean of the Faculty of Economic sand Law, Assistant Professor, University of Pitesti
Urszula Banaszczak-Soroka, Ph.D., Assistant Professor, University of Wrocław
Wioletta Nowak, Ph.D., Assistant Professor, University of Wrocław
Голубова Д.О., к.т.н., доцент, керівник навчально-методичного відділу Одеської державної академії будівництва та архітектури
Кровяков С.О., д.т.н., доцент, проректор з наукової роботи Одеської державної академії будівництва та архітектури
Крутій Ю.С., д.т.н., професор, проректор з науково-педагогічної роботи Одеської державної академії будівництва та архітектури
Левківський К.М., к.і.н., професор, помічник директора Інституту модернізації змісту освіти
Пандас А.В., к.е.н., керівник відділу міжнародних зв'язків Одеської державної академії будівництва та архітектури
Відповідальний секретар: ***Лесняк М.О.***

Рекомендовано до друку Вченою Радою ОДАБА
(Протокол № 8 від 14 травня 2020р.)

Тези доповідей надруковано в авторській редакції. Автори матеріалів несуть відповідальність за вірогідність наведених відомостей, точність даних за цитованою літературою та за використання даних, що не підлягають відкритій публікації.

©Одеська державна академія будівництва та архітектури, 2020

УДОСКОНАЛЕННЯ МЕТОДИЧНОГО ЗАБЕЗПЕЧЕННЯ НАВЧАЛЬНОГО ПРОЦЕСУ

ASPECTS OF IMPROVING THE QUALITY OF MASTERING GRAPHIC DISCIPLINES BY STUDENTS OF THE CONSTRUCTION FIELD

BREDNYOVA V.P., PETRASH A.
Odesa State Academy of Civil Engineering & Architecture, Ukraine

The professional graphic training of future specialists in the modern conditions of reforming the Higher Education system is quite an urgent task, so all forms of organization of educational work should be subordinated to the main goal - to provide high quality training of graduates. At the Department of Descriptive Geometry and Engineering Graphics of the Odessa State Academy of Civil Engineering and Architecture for students of the 1st year of the construction direction is taught **"Engineering Graphics"** (6.5 ECTS credits or 195 hours), which consistsof two parts: in the 1st term is being studied **"Descriptive Geometry"** (120 h), where final control is an exam; in the 2nd term - **"Engineering andconstruction drawing"** (75 h), where the final control - credit. It is well known that for several years our Academy has been teaching English, that is a very strong motivating factor for students and teachers. It should be emphasized that in such groups the training takes place under a single Curriculum for construction specialties. Our *department* is actively involved in this project. As a rule, the classes were bilingual, mainly, the provision of training material was mixed - Ukrainian and English. Communication in the audience was built on the principle of integrativeness. The accumulation of knowledge in graphic disciplines must take place not only at the theoretical level, but also requires the acquisition at a certain level of spatialrepresentation and practical skills in drawing.

Based on the teacher's own experience and the students' interest and motivation to study graphic subjects in English, a detailed methodology for conducting classroom and independent work under the guidance of the teacher was worked out (by the way, the presence of students was 100%): active participation of students in learning each topic has been compiled with individual dictionaries of terms and essential theoretical provisions. Six students took part and executed reports in English language in the Scientific group the **"Applied questions of a descriptive geometry"** with their discussion, four students participated in the traditional olympiad of Descriptive Geometry among first-year students of leading Institutions of Higher Education of Odessa, where one participant from this group took the third place.

From our experience, it is clear that it is necessary to continue the practice of teaching subjects in English.

COLLOCATIONS IN TEACHING OF THE ENGLISH LANGUAGE

KHIMENES SAPATA YU. D.
Military Academy, Odesa, Ukraine

Development of the good command of the English language is a key issue for English teachers. More and more researchers and teachers impel to the conclusion that good knowledge of the English language depends on the collocations preserved in memory and used in a particular situation. Such a conclusion was based on the example of advanced learners. When the learner had higher level of English, he/she used more collocations.

First of all, it is necessary to consider the meaning of the term collocations. The researcher Michael Lewis in his "Teaching Collocation" book provides the following definition of the term "collocation": "a predictable combination of words" [1, p. 51]. In case we have the word "water", it is highly predictable that the adjective is "mineral".

Further, the researcher explains why teaching collocations is important. He suggests that "the lexicon is not arbitrary", which means particular verbs, for example, may be combined only with definite nouns: "have tea, coffee, orange juice", "enhance his reputation", "do his best". The other reasons are predictability, the size of the mental phrasal lexicon ("up to 70% of everything we hear, say, read or write is to be found in some form of fixed expression"), the role of memory (native speakers retrieve collocations, which they know, from their memory), fluency (more quick and efficient communication), collocations make thinking easier as well as recognizing chunks is essential for acquisition [1, p. 53 – 56].

Also, the other advantage of teaching collocations on Ken Lackman's opinion is that "small number of individual words represent a very large part of lexicon" [2, p. 4]. The teacher emphasizes that the most frequent words of language combine with the words of same frequency and build combinations or lexical chunks. According to Michael Lewis those "who know 2,000 words and six collocations with each, know 12,000 expressions (make a mistake, make a complaint; at the end of, at the end of the day; at once, at first, not at all)" [1, p. 62].

In teaching, "collocational field" is very important because in some cases it is rather difficult to understand difference between words without their "collocational field" (speak for yourself, to tell you the truth, shall we say two o'clock?) [1, p. 60]. In this case it is better to learn the words tell / say / speak with their collocates.

Michael Lewis distinguishes the following kinds of collocations: “a difficult decision (adj.+noun); submit a report (verb+noun); radio station (noun+noun); examine thoroughly (verb + adv); extremely inconvenient (adv + adj); revise the original plan (verb + adj + noun); the fog closed in (noun + verb); turn in (phrasal verb); on the other hand (fixed phrase); a sort of … (incomplete fixed phrase); not half! (fixed expression); see you later! / tomorrow / on Monday (semi-fixed expression); too many cooks … (part of a proverb)”etc [1, p. 133 – 134].

So, what are the stages to teach collocations? According to Lewis one of the first stages in teaching collocations is to learn to notice them (for instance, the exercise for finding verb + noun collocations in a text).There are other several exercises suggested by the group of the researchers (Jimmie Hill, Morgan and Michael Lewis) such as matching of the verbs and adverbs, opposites, finding synonyms of the given words and the other interesting exercise on re-building of the text using written collocations and words (the author recommends writing about 15 items).

In this research we are going to employ some of the above given exercises. During classes the collocations and their types are introduced to the students, for example, adjective + noun, verb + noun, noun + noun, verb + adverb, phrasal verbs. The following exercise is intended for noticing collocations: students are given the text “David and Rosa’s day” from “Headway Elementary” and try to find the collocations of the given types: noun + noun (bank manager), phrasal verb (get up), verb + noun (have a shower, leave home, arrive home, go home, start work, finish work, catch a bus, cook dinner, watch TV, go to bed). The other exercise useful for collocation learning is matching. The cadets are given verbs in the left part of the table and nouns in the right. Their task is to match the words and translate the collocations.

verb	noun
have	a shower
leave	home
catch	a bus
finish	work
go	home
cook	dinner
have	dinner
go to	bed

The other exercise on the collocations is to find the opposites:

to get up early	to get up late
finish work	start work
arrive home	leave home
get up	go to bed

Another exercise is re-building the text. At first, students read the text and a teacher indicates the information important for reconstructing the text and students make notes. Then, the teacher takes the texts away and the students may use only their notes. If the students have higher level of the English language they may be given another task. They should not write the most important collocations but remember them. The texts are also withdrawn and the students renew them in their memory and write them down. For example, "David is a bank manager and Rosa is a doctor in a large hospital. David gets up at 7.30 am and has a shower. He leaves home at 8.30 and goes to work.David finishes his work at 5.30 p.m. and goes shopping in a supermarket near the bank. Then he goes home and cooks the dinner. He eats alone in the kitchen at 7.00 and then he usually watches TV in the living room until Rosa arrives home at 10.00. She often has her dinner in front of the TV" [4, p.33]. They write down or remember "a bank manager, large hospital, get up, have/has a shower, leave home, go to work, finish work, go shopping, go home, eat alone, watch TV, arrive at home, have / has dinner".Then, they have to try to rebuild the text.

In conclusion, it should be noted that the process of teaching collocations is significant because this approach provides learners with a richer language. They use ready combinations of words from his /her memory without wasting his / her time for constructing them. In addition, “collocational field” knowledge of particular words reduces probability of lexical mistakes.

References:

1. Teaching Collocation: Further Developments in the Lexical Approach, Language Teaching Publications / Lewis M., Hargreaves P., Conzett J., Hill J., Hoey M., Lewis Morgan., Woolard G. – Kentucky, United Kingdom: Cengage Learning EMEA, 2000. — 244 p.

2. Lackman K. Lexical Approach activities: A Revolutionary Way of Teaching [Electronic Resource] / K. Lackman. – Ken Lackman and Associates Educational Consultants, online source – Mode of access: http://www.kenlackman.com/files/LexicalActivitiesBook102.pdf

3. Soars Liz & John. Headway Elementary. Student's book. Oxford, Oxford University Press. - 1996.

4. Soars Liz & John. Headway Elementary. Workbook. Oxford, Oxford University Press. - 1996.

EDUCATIONAL AND METHODICAL SUPPORT OF DISCIPLINES FOR FOREIGN STUDENTS OF THE DIRECTION «ARCHITECTURE»

KUBRISH N.R., SAMOYLOVA O.M., OLESHKO L.I.
Odessa States Academy of Civil Engineering and Architecture, Odessa, Ukraine

The modern stage of education's development in Ukraine is characterized by an active process of integration into the world's educational space. This is caused not only international communications Ukraine's expansion but also competitiveness in the global market for the provision of educational services. In comparison with similar educational opportunities for training in some areas, Ukrainian higher education institutions provide an opportunity to receive a quality education, which is in demand and is popular. The number of students - citizens of other countries is increasing for example in the sphere training of future architects. They have entered the institute, academy or university to receive an architectural and artistic education in Ukraine. The problem of their quality preparation is relevant since its goal is to obtain higher education at the level of international standards and the foreign citizens' formation as high-quality specialists. Compliance with these modern standards and the introduction of the latest pedagogical achievements, learning technologies and continuous improvement of teaching methods and the organization of students' independent work can be a source of the steady growth in the popularity of Ukrainian education. But scientific and engineering not promising, technologically obsolete methods of architectural design and shaping are very often used in the structure of existing educational technologies and programs of architectural universities of Ukraine. The modern training system should be based on a scientific basis, consider data of the advanced researches, directions and tendencies of the progress of technologies, technical possibilities, tendencies, and currents in new worldviews and attitudes, social both aesthetic inquiries and an economic situation in a society. The art-creative and architectural-engineering component of the training of future specialists needs a radical rethinking by the requirements of the quality level of modern architectural education and professional activities.

The increase of the foreign students' number predetermines, first of all, the indispensability and necessity stage of adaptation in the educational process. Foreign students need to be prepared for features of training on the direction «Architecture» in the Architecture and Art Institute of OSACE&A. As the architect profession is creative, it requires the future specialist to possess knowledge of the fine arts bases, the compositional and shape-forming rules, means of harmonization and artistic expression.Studying disciplines' process of the art cycle has two sides: on the one

hand, basic theoretical knowledge is needed; and on the other, practice is necessary for the process of improving certain art techniques and technical skills. These two components of the educational process should be in constant interaction.

It is necessary to note, that the requirements for foreign students are not different from the requirements for Ukrainian students. There are identical working programs of disciplines, guidelines, and materials used to prepare for the practical classes, lectures, and seminars. Despite this, teaching disciplines in English at the direction of preparation 'Architecture' remains as a complex phenomenon that needs special educational and methodical approaches:

- low, or absent level of pre-university art training;
- low English proficiency;
- low level of motivation to increase the level of artistic training due to practical independent classes in the disciplines of the department;
- impact of the negative effects of the adaptation process.

In this regard, there was an objective need for understanding the specifics of the foreign students' studying, in the development of methods and basic curriculum programs of the department's disciplines, taking into account the future architects' training specifics. It is also necessary to search for innovative effective forms and methods of study. It needs to be based on the interaction of scientific and pedagogical traditions and modern European educational technologies at the world standards level of the highly qualified specialists' formation. The Department of Drawing, Painting and Architectural graphics strives to create the best conditions for the foreign citizens' study, solving the important problem of the educational process methodological support of the disciplines of the department, which are developed with the specifics features in mind of the future architects' training. So, the department has developed and printed methodical recommendations in English to help international students in the implementation of practical, independent tasks and SGW according to the work programs of the disciplines of the department «Drawing, painting, sculpture. Drawing», «Drawing, painting, sculpture. Painting», «Drawing, painting, sculpture. Sculpture».

It is assumed that the developed scientific and methodical materials of the department not only improve the optimization and quality of the educational process but also help international students to learn better educational material and quickly integrate into the students' society. The differentiated studying for international students will help to overcome the negative factors that prevent the improvement of professional training quality. Based on the modern conditions, it is necessary to develop the working programs of the department's disciplines in accordance with the foreign students' pre-academical art and graphic training, their basic knowledge of the theory and practice of the disciplines of the art cycle.

СУЧАСНІ АСПЕКТИ ЯКОСТІ ОСВІТНІХ ПРОГРАМ

АЖАМАН І.А., ГРОНСЬКА М.В.
Одеська державна академія будівництва та архітектури, м. Одеса, Україна

Реформування системи освіти в Україні визначило пріоритетні орієнтири розвитку закладів вищої освіти, серед яких особливе місце посідає забезпечення якості освітніх програм. Останнє розглядається як невід'ємна складова нової культури якості, яка спирається на принципи доброчесності, відкритості, прозорості, відповідності потребам ринку, студентоцентрованості та ін.

З метою оцінювання якості освітніх програм, зокрема їх відповідності стандарту освіти, спроможності закладу вищої освіти забезпечити умови для досягнення здобувачами вказаних результатів навчання проводиться акредитація. Остання передбачає на добровільних засадах оцінювання освітньої програми за переліком критеріїв, визначеним в «Положенні про акредитацію освітніх програм, за якими здійснюється підготовка здобувачів вищої освіти», затвердженим наказом Міністерства освіти і науки України 11 липня 2019 р., №977. Таких критеріїв для першого та другого рівнів визначено 9, а для третього – доктор філософії – 10. Оцінювання є комплексним та передбачає всебічне вивчення проектування, цілей, структури та змісту освітніх програм, забезпечення їх доступності; наявності прозорих та зрозумілих результатів навчання тощо. Особлива увага приділяється питанню логічної послідовності та взаємопов'язаності освітніх компонентів, їх здатності забезпечити досягнення визначених в освітній програмі цілей та результатів навчання. Не менш важливим є питання – чи дозволяє освітня програма формувати індивідуальні освітні траєкторії здобувачів вищої освіти. Адже вони повинні в повній мірі забезпечити можливість індивідуального вибору, обсяг якого має мінімальне значення – 25% від загального обсягу кредитів. Відсутність вибірковості саме з точки зору здобувача освіти або недоотримання вимог щодо її обсягу є критичним та не дозволяє визначити освітню програму як таку, що є якісною.

Сучасна освіта направлена на формування не тільки спеціальних навичок відповідно до змісту освітньої програми, а й розвиток softskills, пов'язаних з соціальною адаптацією, успішністю випускників. Це навички комунікації, роботи в команді, лідерства, самоменеджменту, управління та вирішення конфліктів, логічного мислення, креативності тощо. Формування таких навичок може проходити не тільки за рахунок відповідних освітніх компонентів, а й через залучення здобувачів до студентського самоврядування, старостату, участі у семінарах і тренінгах тощо. ЗВО повинен сприяти створенню умов для всебічного розвитку особистості та врахування її індивідуальних потреб.

ВИКОРИСТАННЯ СУЧАСНОГО ПРОГРАМНОГО ЗАБЕЗПЕЧЕННЯ ДЛЯ ПРОЕКТУВАННЯ БУДІВЕЛЬ ТА СПОРУД У НАВЧАЛЬНІЙ ДИСЦИПЛІНІ «ВСТУП ДО БУДІВЕЛЬНОЇ СПРАВИ»

БАЛДУК П.Г., БАЛДУК Г.П.

Одеська державна академія будівництва та архітектури, м. Одеса. Україна

Навчальна дисципліна *«Вступ до будівельної справи»* є однією з найперших та найважливіших дисциплін при підготовці майбутніх фахівців будівельної галузі. Завдяки матеріалам курсу цієї дисципліни, у майбутніх фахівців складеться перше враження про майбутню професію та формується розуміння спеціальності. Під час вивчення курсу майбутній фахівець стикається з новими термінами і поняттями, які йому не завжди були зрозумілі. Саме тому, надзвичайно важливо при викладанні дисципліни *«Вступ до будівельної справи»* досягнути максимального сприйняття та розуміння слухачами викладеного матеріалу.

Візуалізація матеріалу курсу, у випадках коли вона можлива та доречна, є саме тим шляхом, який здатен забезпечити високий рівень сприйняття та розуміння викладеного матеріалу слухачем. Використання візуалізації викладеного матеріалу не є новиною чи науковим відкриттям. При розробці лекційних чи практичних занять, викладач заздалегідь готує необхідні зображення чи макети. Але зображення статичні, тобто в них неможливо змінити кут погляду або приховати будь-який з зображених з елементів. Макет теж не є універсальним інструментом, його не можливо змінити й найчастіше на ньому неможливо якісно роздивитися усі деталі, завдяки виконанню у певному масштабі. Саме тому для візуалізації курсу дисципліни *«Вступ до будівельної справи»* доречно використовувати сучасне професійне програмне забезпечення, яке підтримує технології 3D-моделювання та BIM-моделювання.

Використання вказаного програмного забезпечення, надає можливість викладачу отримувати не просто віртуальну модель будівлі чи споруди з можливістю огляду на 360^0 та ізоляції окремих елементів, а й зміни їх відображення. Викладач, який буде під час лекцій використовувати це програмне забезпечення, зможе самостійно перед слухачем змоделювати будівлюабо споруду,починаючи її з самого фундаменту та закінчуючи покриттям, або повністю розібрати вже існуючу модель. Є можливість показати послідовність монтажу (або демонтажу) конструкцій, знаходження у будівлі усіх інженерних сітей, специфікації, провести енергоаудітбудівлі та інше. Саме такий підхід полегшить студенту процес розуміння викладеного матеріалу та засвоєння нових термів й понять, а використання фрагментів цих лекцій у профорієнтаційної роботі сформує первинне враження у абітурієнтів про майбутню професію.

ПСИХОЛОГІЧНІ ОСОБЛИВОСТІ НАВЧАЛЬНОЇ МОТИВАЦІЇ СТУДЕНТІВ

БИКОВА С.В.
Одеська державна академія будівництва та архітектури, м. Одеса, Україна

Проблеми мотивації відносяться до важливих аспектів психологічного знання, так як їх вивчення допомагає краще зрозуміти сутність тих чи інших вчинків особистості, механізми і причини її діяльності .

Мотивація - це внутрішня енергія, що включає активність людини в житті і на роботі. Вона ґрунтується на мотивах, під якими маються на увазі конкретні спонукання, стимули, які змушують особистість діяти і здійснювати вчинки [2]

Мотив є стрижневим чинником у свідомій і цілеспрямованій діяльності. Він грає роль важливого показника морального становлення особистості. З різноманіття можливостей, дій, якими володіє людина в даній ситуації, вибираються саме ті, які дозволяють задовольнити потребу, співвідносячись з системою цінностей особистості .

Божович Л.І. визначає мотив як особливий вид стимулу поведінки людини. В якості мотиву може виступати усе те, в чому знайшла своє втілення потреба. З віком зростає стійкість виниклої мотиваційної структури, що збільшує роль домінуючих мотивів в поведінці та розвитку [1].

Феномен мотивації є одним з найбільш розроблених психологічних явищ, що вивчаються в руслі загально психологічного, психолого-педагогічного та соціально-психологічного знання. Незважаючи на велику кількість підходів, переважною кількістю авторів вона розуміється як сукупність, або система, психологічно неоднорідних чинників, що визначають поведінку і діяльність людини.

Якщо говорити про мотивацію студентів, то вона являє собою процеси, методи і засоби їх заохочення до діяльності, пов’язаної з пізнанням, всебічного освоєння саме змісту освіти. Серед мотивів не останню роль відіграють пов'язані одне з одним емоції і прагнення, інтереси і потреби, ідеали і установки. Тому мотиви являють собою складні «рухомі» системи, в яких здійснюються вибір і прийняття рішень, аналіз та оцінка вибору. Мотивація для студентів є найбільш ефективним способом покращити процес та результати навчання. Мотиви є рушійними силами процесу навчання і опанування матеріалом. Навчальна мотивація досить непростий і неоднозначний процес зміни ставлення особистості, як до окремого предмету вивчення, так і до всього навчального процесу. Мотивація є головною рушійною силою в поведінці і

діяльності людини, в тому числі, і в процесі формування майбутнього професіонала. Тому особливо важливим стає питання про стимули і мотиви саме навчально-професійної діяльності студентів [3]. У процесі навчання у студентів виробляється стійка внутрішня мотивація. Вона є джерелом резерву, наявного в ранній юності, і може надавати позитивний вплив на самоорганізацію навчальної діяльності.

Якість досягнень і наполегливість в навчанні залежать від індивідуальних особливостей студентів, їх інтересів, вибору мотиву. Мотивація навчання у виші носить двоїстий характер. Процес отримання нових знань є самостійною діяльністю, що має внутрішню мотивацію, тобто мотивацію, направлену на пізнання, і дію, включену в соціальну діяльність. В процесі навчання студент зштовхується з низкою проблем психолого-педагогічний аспект яких зв’язаний з пристосуванням до нової дидактичної ситуації, принципово відрізненої від шкільної формами та методами організації учбового процесу. Ця новизна та пов’язані з нею труднощі створюють свого роду дидактичний бар’єр, який повинен бути подоланий. З цього слідує, що у розвитку особистості майбутнього фахівця важливе значення має формування позитивних мотивів та дійсних цілей, оскільки мотиви та цілі являються важливими детермінантами діяльності. Мотивація як стійке особистісне утворення допомагає суб'єкту виробити свою позицію, своє ставлення до завдання, можливих шляхів її вирішення. Боротьба мотивів у даній ситуації виражає не суперечливість особистісних прагнень, а складність відношення суб'єкта до задачі [2].

Система зовнішньої мотивації пов’язана з інструментальною діяльністю та зовнішньою системою контролю. Система внутрішньої мотивації – це система самодіяльності і внутрішнього контролю, пошуку напруженості та труднощів, які супроводжуються інтересом та наснагою.

Отже, можемо казати про те, що мотивація є одним із важливих компонентів успішності діяльності людини.

Література

1. Стародубцева В.К. Мотивация студентов к обучению / В.К. Стародубцева// Современные проблемы науки и образования. – 2014. – № 6. - с. 2-5.

2. Тарасова Л.Е. Мотивация учения как фактор профессионального самоопределения студенческой молодежи / Л.Е. Тарасова // Изв. Сарат. ун-та нов.сер. Сер. Акмеология образования. Психология развития. - 2019. - №3-4. – с. 17-22.

3. Тэн Ю. Мотивация учебной деятельности / Ю. Тэн // СПЖ. - 2008. - №30.– с. 75-76.

МЕТОДИЧНІ АСПЕКТИ АКВАРЕЛЬНОГО ЖИВОПИСУ У МАЙБУТНІХ АРХІТЕКТОРІВ

БІЛГОРОДСЬКА О., ГРИГОР'ЄВА В.
Одеська державна академія будівництва та архітектури, Одеса, Україна

Акварель – професійний і традиційний образотворчий засіб архітектора. Акварельна техніка є найбільш досконалою для передачі живої архітектурної форми споруди на кресленні. Тому креслення повинні бути чіткими, зрозумілими, виразними, їх графічне виконання повинно базуватися на високих засадах реалістичного мистецтва. Аналізуючи проблему акварельного живопису варто зупинитися на працях Г.Беді, М.Волкова, Ю.Грінберга, Б.Лепікаша, С.Манухова, П.Ревякина, О.Ріндіна, О.Тріселева, О.Унковського, А.Яшухіна. У цих працях розглянуто загальні поняття технік живопису, методики і технології живопису, композиції в живописі, проаналізовано теорію світла і кольору в живописі і власне в акварельному живописі, питання колориту в акварельному живописі. Архітектор, звертаючись до образотворчої розробки креслення, насамперед повинен визначити його призначення та обрати з усіх численних образотворчих прийомів акварельного живопису такі, які найкраще сприятимуть виразності цього креслення.

Мета – з'ясувати методичні аспекти акварельного живопису у майбутніх архітекторів у художній освіті у закладах вищої освіти.

Завдання:

1. Проаналізувати акварельні фарби та їх властивості.
2. Проаналізувати особливості різноманітних підходів до акварельного живопису у художній підготовці студентів-архітекторів.

Сама назва акварелі походить від латинського слова «aqva», що означає вода, яка в цьому випадку слугує лише розчинником, самі ж фарби готуються з пігменту і єднальної речовини. При виготовленні сполучного компонента використовують рослинні клеї (гуміарабік), для додання фарбам більшої еластичності додаються цукор і гліцерин.

Акварель – дивовижний матеріал, що поєднує одночасно можливості осягнення живописної, колірної організації зображення і графічної, знаково-тональної. Основні риси живопису акварельними фарбами – висока легкість і прозорість. Важливим є технічні можливості матеріалу. Із перших етапів освоєння письма аквареллю потрібно використовувати спеціальний акварельний папір. Необхідно знайомити учнів з властивостями фарб – їх прозорістю. Ці знання є ядром живописної техніки. Прозорість фарби залежить

від структури барвника. Є дрібнозернисті фарби, які повністю розчиняються у воді, лягають гладким прозорим шаром і просвічуються. Грубозернисті фарби, які у воді знаходяться в підвішаному стані, що навіть будучи нанесені тонко, утворюють малопрозорий шар з помітною фактурою крупинок барвника. Фарби, що добре що просвітлюються, називають лесировочними, а малопрозорі фарби називають корпусними, тобто такі, що покривають. Їх суміш не може дати рівного тону. З'єднання різнорідних фарб можливе в тому випадку, коли робота робиться одразу, без повторних покриттів, або коли потрібно дати різноманітні колірні переходи. Існують різні підходи до акварельного живопису. Деякі з них, наприклад, класична багатошарова акварель, мають на увазі роботу в певній послідовності, у кілька етапів. Тому велику увагу потрібно приділяти технології ведення живописної роботи. Кожен підхід має свої позитивні сторони і недоліки. З огляду на це, можна ефективніше реалізувати творчі завдання в роботі. До найбільш поширених технік потрібно віднести багатошаровий живопис аквареллю (лесировку), а також роботу по ще не висохлому папері з подальшим проробленням деталей. Суть його полягає в нанесенні невеликої кількості фарби на ще сухий папір. Робота стає найбільш пропрацьованою порівняно з роботою в техніці по ще сирому листі. Багатошарова акварель дає можливість реалістичного зображення, має схожість з олійним живописом, дозволяє домогтися інтенсивності кольору, глибоких тіней, наповнених барвистими рефлексами, передає м'які повітряні плани і нескінченні далі, цей прийом незамінний у затінених інтер'єрах і віддалених планах панорам.

Нанесення акварелі по ще невисохлому листі у професіоналів прийнято називати живописом «по-мокрому». Суть полягає в тому, що акварельний папір рівномірно змочується водою і розташовується горизонтально (щоб якомога сильніше утримати воду). Акварель «по-мокрому» дозволяє отримати м'які переходи кольорових плям. Цей метод добре використовувати, коли необхідно узагальнювати великі простори, – у пейзажі. У прийомі «álaprima» фарба розтікається по вологому папері у неповторний спосіб, роблячи картину легкою, повітряною, прозорою, дихаючою. Робота пишеться, як правило, «на одному диханні».

Техніка «álaprima» – практично одне і те ж, що і робота по ще не висохлому папері. Цей спосіб виробляється достатньо швидко, за один сеанс. Тому велику увагу потрібно приділяти технології ведення живописної роботи. На заняттях необхідно проговорювати всі етапи, їх роль і послідовність, важливо звертати увагу на проміжні стадії, давати більше практичних порад. Необхідно розглянути різні способи ведення живописної роботи: і від плями, і від світлого

до темного, і від темного до світлого, і ведення роботи по планах від першого і від дальнього. Кожен підхід має свої позитивні сторони і недоліки. З огляду на це, можна ефективніше реалізувати творчі завдання в роботі.

Інший варіант, одношарова акварель «по-сухому» дозволяє вести роботу тривалий час з перервами, що дуже зручно в учнівських роботах над натюрмортами. Тут необхідно заздалегідь продумувати колірні поєднання, оскільки підхід не має на увазі виправлень. Робота на сухому папері сприяє достатньому контролю над плинністю і чітким контуром мазків, дозволяє виліпити форму кольором.

Вартий особливої уваги спосіб роботи по фрагментарно зволоженому листі, коли мазок, який захоплює як сухі, так і вологі частини паперу, набуває неповторних обрисів, поєднавши в собі чіткі графічні контури в сухих місцях з тими, що розтеклися, у зволожених. Змішана техніка акварелі показує, що цікаво враховувати ступінь вологості кисті. Коли потрібно зобразити плавні переходи між кольорами або покрити значну площу малюнка одним кольором, застосовують заливки, якщо потрібно використати кольори, що плавно переходять один в одного, – градієнтну розтяжку. Мазок віджатим пензлем при малюванні «по-мокрому» дозволяє краще контролювати плинність фарби, а при малюванні «по-сухому» такий мазок покриває папір частково, «прослизаючи» по рельєфній поверхні паперу, що створює специфічну графіку і представляє особливий інтерес для конкретних творчих завдань. А мокра кисть підходить для заливок, розтяжок, відмивок. Коли потрібно залишити білі місця (відблиски на предметах, сніг), використовують резерваж. За допомогою акварельного живопису умовне лінійне креслення перетворюється в реальний образ майбутнього будівництва. Архітектурне креслення – це особливий вид художнього зображення, що має точний, тонкий і виразний контур, живу світлотінь і колорит. Коли споруда викреслена в одних лініях, у ній важко розібратися іноді навіть фахівцеві.

Методика акварельного живопису полягає у візуальному відображенні на площині основних теоретичних постулатів організації композиційного простору. Акварельні техніки вирішують ці завдання і наочно демонструють взаємодію тональних і колірних характеристик усіх елементів композиції. Така робота привчає нас до зосередженості і уважності у творчості. Техніка акварельного обробки креслення може бути успішною лише в тому випадку, якщо вона спирається на реалістичний живопис, слід її правилами і закономірностям.

СИЛАБУС ПРИ НАВЧАННІ ФІЗИЦІ У ВНЗ

БУРЛАК Г.М., ВІЛІНСЬКА Л.М., ПИСАРЕНКО О.М.
Одеська державна академія будівництва та архітектури, м. Одеса, Україна

Перехід до єдиної європейської системи зарахування навчальних досягнень студентів визнаний більшістю країн світової спільноти, в тому числі і Україною, як механізм формування загальноєвропейського освітнього простору, що дозволить забезпечити міжнародне визнання національних освітніх програм, мобільність студентів і викладачів, підвищить якість освіти. У зв'язку з цим змінюється не лише основна нормативна база системи освіти України, але й формуються нові вимоги до навчально-методичного забезпечення освітнього процесу.

Силабус – це навчальна програма дисципліни, яка містить опис навчальної дисципліни, мету та завдання, змістовні модулі та найменування тем занять, тривалість кожного заняття, завдання до самостійної роботи, час консультацій, вимоги викладача, критерії оцінки, список використаної літератури. Ця навчальна програма є студентоцентрованою. Студентоцентроване навчання – нова освітня парадигма, яка організує навчальний процес, орієнтований на допомогу студенту. На відміну від робочої навчальної програми і навчально-методичного комплексу дисципліни силабус створюється для студента.

Силабус навчальної дисципліни включає: 1. Загальну інформацію про викладача (контактний телефон та email та ін.). 2. Назву навчальної дисципліни і кількість кредитів, що відводяться на її вивчення. 3) Час і місце (номер лекційного залу, аудиторії, лабораторії, тощо). 4) Призначення та мету навчальної дисципліни – визначення її місця в структурі професійної підготовки майбутніх фахівців. У силабусі необхідно навести, чому потрібно вивчити цю дисципліну в ході отримання освіти з тієї чи іншої спеціальності та які компетенції будуть набуті студентом по завершенні засвоєння змісту даної дисципліни 5) Силабус включає в себе детальний опис усіх складових курсу фізики. 6) Пререквізіти і постреквізіти дисципліни, технічне й програмне забезпечення, система оцінювання. Оцінка навчальних досягнень студентів за всіма видами контролю здійснюється за національною системою та ECTS.

Оскільки одне із завдань кредитної технології навчання полягає в розвитку здатності студентів до самоосвіти, то самостійна робота студентів стає основним засобом оволодіння навчальним матеріалом у вільний від обов'язкових занять час, що виражається в співвідношенні аудиторної та

самостійної роботи. Самостійна робота є позааудиторною і проводиться за графіком, але в обов'язковому порядку вноситься в силабус.

Якщо робоча програма навчальної дисципліни «Фізика» задає тему лекції, наприклад «Електростатика. Розрахунок напруженості та потенціалу електричного поля» (2 години), то силабус розкриває її зміст, тобто які поняття розглядаються: Електричний заряд. Дискретність заряду. Інваріантність и закон збереження заряду. Закон Кулона. Напруженість електричного поля. Принцип суперпозиції. Потік вектора напруженості. Теорема Гауса. Робота сил електростатичного поля. Потенціальній характер електростатичного поля. Циркуляція вектора напруженості. Потенціал і різниця потенціалів. Студентам заздалегідь відомо, що на першому практичному занятті з цієї теми розглядаються наступні типі задач: 1) визначення напруженості електростатичного поля створюваної двома зарядами в точці, що лежить на прямій з зарядами; 2) визначення напруженості електростатичного поля створюваної двома зарядами в точці, що не лежить на прямій з зарядами; 3) задачі на закон збереження електричного заряду; 4) задачі на застосування закону Кулона; 5) задачі на розрахунок потенціалу електростатичного поля. З наведеного прикладу видно, що побудова такого силабуса максимально відображає всі питання лекції, оскільки коротко і зрозуміло для студента роз’яснює зміст лекції і взаємозв’язок між різними поняттями.

Для індивідуальної роботи зі студентами застосовується різноманітна генерація контрольних комплектів завдань з варіацією числових даних. У силабусі наведені теми лабораторних робіт, які мають очний та змішаний формат проведення. Якщо студент пропустив лабораторну роботу, то він має право на її відробку, згідно графіку або має можливість виконати віртуальну лабораторну роботу. Використання додатку Viber дає можливість створення групової і індивідуальної комунікації з окремими студентами для проведення онлайн консультації. У силабусі прописуються бали, які нараховуються студенту за певні його дії, будь то рішення задач, коментарі на заняттях, що проводяться викладачем, участь в конференціях, умови допуску до підсумкового контролю. Силабус з фізики встановлює умови навчального процесу, які дозволяють студентам самостійно досягати компетенції. Отримані в процесі вивчення дисципліни «Фізика» компетенції сприятимуть формуванню конкурентних професійних переваг на ринку праці.

Таким чином, силабус допомагає студенту організувати навчально-пізнавальну діяльність в рамках дисципліни «Фізика», створює можливість організації електронного навчання з використанням дистанційних освітніх технологій та підвищує якість освіти.

МЕТОДИКА ПІДГОТОВКИ АРХІТЕКТОРІВ В ОДАБА ЩОДО УРАХУВАННЯ НОВИХ СВІТЛОТЕХНІЧНИХ ВИМОГ

ВІТВИЦЬКА Є.В., ТАРАСЕВИЧ Д.В.
Одеська державна академія будівництва та архітектури, м. Одеса, Україна

До переліку навчальних дисциплін, які викладаються при підготовці архітекторів в ОДАБА відносяться «Будівельна фізика» (для бакалаврів) і «Будівельна фізика та енергозбереження в архітектурі і містобудуванні» (для магістрів). Ці дисципліни покликані сприяти формуванню у майбутніх архітекторів системних знань нормативних будівельних актів України та їх новітніх змін щодо використання основних фізико-технічних (кліматичних, теплотехнічних, світлотехнічних, акустичних) та енергозберігаючих факторів в архітектурі і містобудуванні та навчити студентів вибирати раціональні рішення, які сприятимуть зменшенню тепловтрат і теплонадходжень при проектуванні міст та будинків різного призначення. Основною метою викладання цих дисциплінє формування у майбутніх архітекторівуяви про можливі наслідки розробки архітектурних рішень без урахування фізико-технічних та енергозберігаючих факторів і вимог діючих нормативних будівельних актів України з урахуванням їх новітніх змін. В Україні розроблені будівельні нормативні документи (ДБН, ДСТУ та ін.) по всіх чотирьох перерахованих фізико-технічних факторах та по енергозбереженню в архітектурі і містобудуванні. Ці нормативи використовуються в реальному проектуванні і в будівництві архітектурних об'єктів. Вони також повинні використовуватись студентами при розробці навчальних архітектурних проектів: КР, РГР, ДП бакалавра і у випускній роботі магістра.

Слід зазначити, що існуючі будівельні норми України постійно зазнають змін: вносяться корективи в існуючі нормативи, а також розробляються абсолютно нові. Два нормативні документи (новий і старий) можуть мати однакову назву, але відрізняються роком випуску і коригуванням тексту. Порівнюючи два тексти нормативів треба знайти в них відмінність і найголовніше - проаналізувати до яких змін архітектурних рішень вони призводять. Нижче наведено приклад методики підготовки архітекторів в ОДАБА щодо урахування нових світлотехнічних вимог при виконанні навчальних архітектурних проектів (КР, РГР та ін.) з наведених вище дисциплін.

Так у 2018 р. затверджено новий світлотехнічний будівельний норматив **ДБН В.2.5-28:2018 «Природне і штучне освітлення» – К., Мінрегіон України, 2018**. Він замінює собою старий норматив **ДБН В.2.5-28:2006 «Природне і штучне освітлення» зі зміною №2 –К., Мінрегіон України, 2012** і стає основним

нормативним документом, який поширюється на проектування освітлення існуючих та нових приміщень будинків різного призначення та територій.

Ці нормативні документи мають багато відмінностей між собою, які повинні бути розглянуті, проаналізовані та враховані в розробляємих студентами навчальних проектах, що методично передбачено навчальними програмами цих дисциплін. Нижченаведеноприклад використання цієїметодики підготовки архітекторів в ОДАБА щодо урахування нових світлотехнічних вимогдля житлового будинку при розгляді та аналізі лише однієї зміни між новим та старим будівельним нормативом **ДБН В.2.5-28**… **«Природне і штучне освітлення» – *зміна допустимого відхилення розрахункового значення КПО від нормованого*** *при розробці архітектурних рішень світлопрозорих конструкцій на фасадах будівель***.**

Відхилення розрахункового значення КПО від нормованого передбачається:– **за старим ДБН В.2.5-28:2012–*в межах*-5% ÷ +10%**;
– **за новим ДБН В.2.5-28:2018**– допустиме **зниження не більше ніж на 10%.**

Тобто раніше, коли діяв **старий ДБН В.2.5-28:2012** при виборі вікон на фасаді житлових будинків діяло допустиме обмеження площі світлопрозорих конструкцій ***як в бік її зменшення, так і в бік її збільшення, але у невеликих межах***. Це сприяло тому, що за старими світлотехнічними вимогами на фасадах житлових будинків ***світлопрозорі конструкції були у вигляді штучних вікон*** і для них достатньо було вибрати скло з невеликими теплозахисними властивостями $\mathbf{R_{qmin} \geqslant 0{,}6}$м^2·К/Вт.

Зараз, коли почав діяти **новий ДБН В.2.5-28:2018** при виборі вікон на фасаді житлових будинків діє допустиме обмеження площі світлопрозорих конструкцій ***тількив бік її зменшення, ав бік її збільшення обмеження відсутнє***. Це сприяє тому, що за новими світлотехнічними вимогами на фасадах сучасних житлових будинків ***світлопрозорі конструкції можуть бути*** як ***у вигляді окремих штучних вікон, так і у вигляді суцільної скляної оболонки***, для якої вже потрібно вибрати скло з підвищеними теплозахисними властивостями $\mathbf{R_{qmin} \geqslant 2{,}8}$м^2·К/Вт, що в **4,66 раз більше** ніж для штучних вікон.

Приведений аналіз показує, що введеннянавітьлише однієї цієїновітньої змінив нових світлотехнічних нормативах України (зміна допустимого відхилення розрахункового значення КПО від нормованого) призводить до суттєвого впливу якна архітектурні так і натеплозахисні рішення фасадів сучасних будівель (наприклад, житлових). Це повинно бути враховано при підготовці архітекторів (бакалаврів і магістрів) в ОДАБА як у лекціях, так і у методичних розробках КР, РГР, ДП бакалавра і у випускній роботі магістра з урахуванням нових вимог будівельної фізики та енергозбереження.

СИЛАБУС – СУЧАСНИЙ ШЛЯХ ДО ВИСОКОЇ ЯКОСТІ ОСВІТИ

ВОІНОВ О.П., ЕЛЬКІН Ю.Г.
Одеська державна академія будівництва і архітектури, м. Одеса, Україна

У сьогоднішньому інформаційному суспільстві основним способом підготовки студентської молоді до майбутньої повноцінної участі в житті країни є отримання необхідних знань, їх практичне застосування, розвиток здатності самостійно аналізувати і мислити, що забезпечує сучасна система освіти, зокрема вищої освіти. Для найбільш ефективного її функціонування потрібно безперервне її удосконалення, використання сучасних інформаційно-комунікативних засобів. Важливим елементом освіти сьогодні стають сучасні системи дистанційного навчання, що забезпечують самостійне одержання знань здобувачем вищої освіти з використанням електронних засобів комунікації між слухачем та викладачем на віддаленій від закладу освіти відстані, що сприяє розвитку мобільності. Актуальним є пристосування методичного забезпечення навчальних дисциплін до нових вимог, використанняновітніх технологій та засобів, які сприяють високоякісному отриманню освіти в умовах скорочення аудиторного навантаження. Створення інформаційно-освітніх мереж та розвиток системи моніторингу якості вищої освіти вимагають удосконалення навчальних програм дисциплін закладів вищої освіти. Важливим є розкриття перед здобувачем вищої освіти цілісної картини навчального процесу, всіх його кроків, які повинні бути зрозумілі і усвідомлені.

Згідно Додатку до Положення про акредитацію освітніх програм, за якими здійснюється підготовка здобувачів вищої освіти, усім учасникам освітнього процесу має своєчасно надаватися доступна і зрозуміла інформація щодо цілей, змісту та програмних результатів навчання, порядку та критеріїв оцінювання в межах окремих освітніх компонентів (у формі силабуса або в інший подібний спосіб) [1]. Силабус стає вагомою складовою навчально-методичного забезпечення навчальної дисципліни закладу вищої освіти, оприлюднюється на web-сторінках з використанням on-line форм.

Силабус - це навчальна програма для здобувачів вищої освіти, в якій наведено структуру, опис навчальної дисципліни, визначено мету і завдання курсу, основні знання і вміння студентів, змістовні модулі та найменування тем занять, тривалість кожного заняття, завдання до самостійної роботи, час консультацій, вимоги викладача, критерії оцінки, рекомендовані навчальні матеріали та література, опис політики навчального процесу, принципів оцінки роботи студентів.

Розробляють силабус на засадах освітньо-кваліфікаційної характеристики, освітньо-професійної програми підготовки фахівців, навчального і робочого навчального планів, з врахуванням логічної моделі викладання дисципліни.

Силабус - це план вивчення навчальної дисципліни, який дозволяє студенту організувати самостійну навчально-пізнавальну діяльність в рамках дисципліни, і може бути представлений у вигляді плану-конспекту дисципліни, призначеного саме для студента, який дозволяє йому самостійно розподілити час занять з дисципліни. Силабус повинен роз'яснити студенту, які навички він має отримати [2, с. 969].

У силабусі необхідно вказати бали, які нараховуються студенту за певні його дії, будь то розрахунково-графічне завдання або відповідь на питання викладача на лекції. Можна включити заохочувальні бали за участь в наукових гуртках, конференціях, олімпіадах, за наявність статей, патентів, участь у науковій діяльності в цілому. Заохочувальні бали можуть бути нараховані за творчий підхід до виконання завдання, відвідування всіх занять і т.і. В опис завдань для студентів необхідно включати рейтингові бали.

Необхідно вказувати список літератури, якою студенти будуть дійсно користуватися, яка є в наявності в бібліотеці закладу вищої освіти або на кафедрі. Не слід наповнювати Силабус зайвою кількістю тексту. Він є інформацією для студентів, тому повинен бути написаний доступною мовою, щоб слухач чітко розумів мету вивчення даної дисципліни

У силабусі повинні вказуватися конкретні компетенції, якими оволодіють студенти. Кожен викладач має право пред'явити студентам свою систему вимог, в тому числі правила поведінки на заняттях, взаємини з викладачем та іншими студентами.

Правильна організація дистанційного навчання, а в його рамках самостійної роботи студентів - це запорука формування умінь і навичок в засвоєнні і систематизації набутих знань, забезпечення високої продуктивності процесу навчання. Силабус є високоефективним засобом самостійної роботи студента.

Література

1. Положення про акредитацію освітніх програм, за якими здійснюється підготовка здобувачів вищої освіти (Додаток до п.6 розд.I): затв. наказомМін. освіти і науки України від 11 липня 2019р.N 977.Дата оновлення: 28.09.2019. URL: https://ips.ligazakon.net/document/view/RE33851?an=245.

2. Ваганова О.И. Силлабус как средство организации самостоятельной работы студентов/О.И. Ваганова, А.В. Хижная, А.В. Трутанова, М.Н. Гладкова, Ю.Б. Лунева// Международный журнал прикладных и фундаментальних исследований. – 2016. – № 11.Часть 5. – С. 968-970.

ЕКСПРЕС-КОНТРОЛЬ ЯК РІЗНОВИД ПОТОЧНОГО КОНТРОЛЮ ЗНАНЬ ІНОЗЕМНИХ СТУДЕНТІВ З МОВИ

ГАЛАГАН Л.В., СТЕПАНЮК Г.М.
Одеська державна академія будівництва та архітектури, м. Одеса, Україна

Навчання мови як іноземної у вищій школі – це тривалий багатокомпонентний процес, що складається з цілої низки взаємопов'язаних між собою елементів: засвоєння лексики, вивчення граматики та синтаксису, опанування усіх видів мовленнєвої діяльності. Усі перелічені види роботи потребують обов'язкового моніторингу знань з боку викладача-словесника у вигляді попереднього (стартового), поточного, рубіжного та підсумкового контролю знань. Метою цієї діагностики є організація систематичної повсякденної роботи студентів щодо засвоєння знань з мови та забезпечення зворотного зв'язку між здобувачем вищої освіти та викладачем, який дозволяє останньому керувати навчально-виховним процесом.

Регулярна перевірка і оцінка знань дозволяє, з одного боку, сформувати всебічне уявлення про перебіг засвоєння дисципліни, а з іншого, об'єктивно оцінити досягнення студентів за певний проміжок часу. За умови достатнього і своєчасного контролю, викладач в змозі керувати процесом засвоєння навчального матеріалу, застосовуючи отриману інформацію для коригування методів і засобів навчання.

Предметом нашого розгляду є лише поточний контроль знань з мови, головне завдання якого – допомогти іноземним здобувачам вищої освіти організовувати свою роботу, навчитись самостійно, і, головне, систематично і послідовно вивчати увесь навчальний мовний матеріал.

На думку фахівців-методистів, мета поточного контролю – це оперативне одержання об'єктивних даних про рівень знань студентів і якість навчальної роботи на занятті, вирішення завдань керівництва навчальним процесом, що можливі тільки на підставі даних поточного контролю [1, 28].

Поточний контроль пов'язаний з усіма видами навчальної роботи і має навчити студентів готуватись до перевірки з першого дня занять і кожного дня, а не наприкінці семестру або навчального року [2, 2].

Форми проведення поточного контролю можуть бути різні: усне опитування, письмовий експрес-контроль, а також комп'ютерне тестування. Ураховуючи особливості кожної дисципліни, відповідна кафедра має прийняти рішення відносно тієї форми поточного контролю, якій надається перевага.

Викладачі кафедри мовної підготовки ЦПС цього навчального року розпочали кропітку роботу з підготовки завдань саме до письмового експрес-контролю з мови через низку притаманних йому переваг:

1. Письмовий експрес-контроль дозволяє дотримуватися принципу індивідуальності перевірки і оцінки знань, справедливої оцінки успіхів кожного студента, а не групи в цілому.

2. За витратами часу, на нашу думку, усне опитування поступається контролю, що проводиться за індивідуальними картками експрес-контролю. Така фронтальна стандартизована діагностика у письмовій формі охоплює лише 10 хвилин наприкінці кожного практичного заняття з мови.

3. Завдання до експрес-контролю, на наш погляд, є цінним навчальним матеріалом, який не тільки контролюватиме засвоєння вивченого, а й допомагатиме іноземним студентам опановувати лексику, граматику та синтаксис наукового стилю мовлення, виробляти й закріплювати навички письма в учбово-професійній сфері спілкування з опорою на наведений в завданнях експрес-контролю зразок.

4. В умовах кредитно-модульної організації навчання стимулювальна роль письмового експрес-контролю знань, умінь і навичок студентів є, безумовно, дуже важливою, оскільки згідно з розробленими кафедрою мовної підготовки ЦПС критеріями оцінювання за кожне правильно виконане завдання студент отримує додаткові бали, які враховуються під час виставлення підсумкової оцінки.

Завдання до письмового експрес-контролю розробляються відповідно до Робочої програми дисципліни з урахуванням запланованого граматичного матеріалу та текстів за фахом (з архітектурних та будівельних спеціальностей) і націлені на закріплення вивченого за кожною темою уроку.

До кожного заняття підібрані дванадцять варіантів, що надають змогу викладачеві організувати індивідуальну роботу з кожним студентом і проконтролювати результати їхньої самостійної роботи.

Результати письмового експрес-контролю є важливою інформацією для визначення підсумкової оцінки з дисципліни під час рубіжного контролю знань.

Література:

1. Організація контролю навчання студентів / О. Васюк, Н. Майданюк // Вісник Книжкової палати. – 2009. – № 5. – С. 27-29.

2. https://chito.in.ua/shadejko-g-p-st-gr-pvsh-12-g-2-organizaciya-kontrolyu-navchale.html

ДИСТАНЦІЙНІ МЕТОДИ НАВЧАННЯ СТУДЕНТІВ

ГАРА О.А., ГАРА Ан.О.
Одеська державна академія будівництва та архітектури, м. Одеса, Україна

Останнім часом, в силу відомих причин, зросла необхідність широкого впровадження дистанційної форми освіти. Дистанційне навчання - організація освітнього процесу, що базується на принципі самостійного навчання студента. Середовище навчання характеризується тим, що учні віддалені від викладача в просторі і (або) в часі. У той же час вони мають можливість в будь-який момент підтримувати діалог за допомогою засобів телекомунікації. Дистанційне навчання - сукупність інформаційних технологій, що забезпечують доставку студенту основного обсягу досліджуваного матеріалу, інтерактивна взаємодія студентів і викладачів в процесі навчання, надання студентам можливості самостійної роботи з освоєння досліджуваного навчального матеріалу, а також в процесі навчання. Дистанційне навчання забезпечується застосуванням інформаційних технологій, заснованих на використанні персональних комп'ютерів, відео і аудіотехніки та соціальних мереж. Дистанційне навчання - інтерактивна взаємодія як між викладачем і студентом, так і між ними і інтерактивним джерелом інформаційного ресурсу (наприклад, Web-сайту).

Найпоширеніший спосіб організації дистанційного навчання пов'язаний з використанням комп'ютерних телекомунікацій в режимі електронної пошти, телеконференцій, інших інформаційних ресурсів мереж, в основному Інтернет. При такій організації передбачається по можливості використання новітніх засобів телекомунікаційних технологій, в тому числі і мультимедійних, всіх інформаційних ресурсів Інтернету, включаючи відео та аудіо конференції.

Аналіз практики дистанційної освіти дозволив відзначити характерні особливості, властиві дистанційної освіти. Серед них: **«Гнучкість».** Ті, що навчаються, займаються у зручний для себе час, в зручному місці і в зручному темпі. **«Модульність»**. В основу програм дистанційного навчання закладається модульний принцип. Кожний окремий навчальний курс, який освоєний студентом, адекватний за змістом певної предметної області. **«Паралельність».** Навчання може проводитися при поєднанні основної діяльності з навчанням. **«Дальнодія»**. Відстань від місця знаходження того, хто навчається до освітньої установи не є перешкодою для ефективного освітнього процесу. **«Асинхронність»**. Має на увазі той факт, що в процесі навчання викладач і студент працюють за зручним для кожного розкладом. **«Охоплення»**. Цю особливість іноді називають також «масовістю». Кількість учнів не є критичним параметром. **«Викладач»**. Йдеться про нову роль та функції викладача. **«Той,**

що навчається». Вимоги до студента істотно відрізняються від традиційних. **«Соціальність»**. Дистанційне навчання в певній мірі знімає соціальну напруженість, забезпечуючи рівну можливість отримання освіти незалежно від місця проживання і матеріальних умов.

Перераховані особливості визначають і переваги дистанційної освіти перед іншими формами отримання освіти, але, одночасно пред'являючи певні специфічні вимоги як до викладача, так і до студента, ні в якому разі не полегшуючи, а часом збільшуючи трудовитрати і того і іншого.

Одним з перспективних напрямків розвитку дистанційного навчання є взаємопроникнення ідей інформаційних технологій і передових педагогічних ідей і підходів. Сучасні засоби телекомунікацій в дистанційному навчанні забезпечують більш інтерактивний спосіб навчання.

Для того, щоб ефективно навчатися в системі дистанційної освіти, необхідні деякі стартові знання і апаратно-технічне забезпечення, необхідно володіти мінімальними навичками роботи в мережі.

В силу інтерактивного стилю спілкування і оперативного зв'язку в дистанційному навчанні відкривається можливість індивідуалізувати процес навчання. Викладач в залежності від успіхів учня може застосовувати гнучку, індивідуальну методику навчання, пропонувати йому додаткові, орієнтовані на учня блоки навчальних матеріалів, посилання на інформаційні ресурси. Оскільки фактор часу стає не критичним, студент може також вибрати свій темп вивчення матеріалу, тобто може працювати за індивідуальною програмою, погодженою із загальною програмою курсу. Первинним проектом з дистанційного навчання служить проект, коли на сайтах кафедр академії педагоги розміщують домашні завдання для кожного потоку, показують способи вирішення, дають роз'яснення по важким темам. По електронній пошті здійснюється зворотний зв'язок.

Інший підхід до дистанційного навчання, коли заняття проводяться за допомогою e-mail, chat, web-ресурсів і мають на меті поглиблене вивчення будь-якого предмета або теми, підготовку до іспитів і т.п. Форми занять - дистанційні консультації.

І, нарешті, підхід, коли дистанційне навчання виступає засобом індивідуалізації освіти. Завдання телекомунікаційних технологій – підсилити особистісну орієнтацію навчання, врахувати індивідуальні особливості студента, надати їм вибір в формах, темпах и рівні їх освітньої підготовки. Для організації дистанційного навчання такого типу потрібно потужне обладнання, спеціально розроблені освітні сервери, дорозі програмне забезпечення типу Class Point, що дозволяє здійснювати и адмініструваті освітні процеси. Освіта в даному випадку відбувається в значній мірі дистанційне, індивідуалізоване и творче.

ОСОБЛИВОСТІ ТЕХНОЛОГІЇ ТЕСТУВАННЯ

ГІЛОДО О.Ю., АРСІРІЙ А.М., КОРШАК О.М.
Одеська державна академія будівництва та рахітектури,
м. Одеса, Україна

Тест - це коротке стандартизоване випробування, що допускає кількісну оцінку результатів на основі їх статистичної обробки. Відповідь на питання - це завжди усунення деяких сумнівів, вагань, невизначеності в ситуації, що розглядається з метою отримання нових, більш точних знань. Під «стандартизованим випробуванням», завжди розуміють таке випробування, при якому всі хто виконує завдання знаходяться в однакових, суворо обумовлених умовах.

В даний час розроблені і використовуються дві групи тестових форм завдань. Завдання в закритій формі: завдання з вибором відповідей; альтернативні завдання; завдання на класифікацію; завдання на виявлення правильної послідовності. Завдання у відкритій формі: завдання, в яких необхідно вказати відповідь; завдання у вільній формі. Тестові завдання в закритій формі сконструйовані так, що вся інформація, необхідна для виконання завдання, присутня в ньому, «закрита». Завдання з вибором відповідей - тестові завдання, зміст яких супроводжується декількома нумерованими варіантами відповіді. Випробуваному пропонується вибрати номер правильної відповіді із запропонованих варіантів, які є невірними.

При цьому слід врахувати важливу вимогу: у відповідях до завдання обов'язково повинна бути вірна відповідь і вона повинна бути тільки одна. Завдання відкритої форми - тестове завдання без вказівки можливих варіантів відповіді; випробуваному пропонується самостійно вказати правильну відповідь або привести обґрунтування рішення завдання. Тобто не вся інформація міститься в завданні, частину її студент повинен привнести, тобто завдання «відкрито» для інформації. Завдання цієї форми не мають ніяких обмежень на зміст і форму подання відповідей.

Вибір форм тестових завдань визначається специфікою змісту навчальної дисципліни, цілями створення і застосування тесту. В кожному тесті можна використовувати кілька форм, але бажано, щоб їх було в одному тесті якомога менше.

ТЕСТУВАННЯ ЯК КОНСТИТУЄНТ ПРОЦЕСУ ОЦІНЮВАННЯ ЯКОСТІ МОВНОЇ ПІДГОТОВКИ ІНОЗЕМНИХ СЛУХАЧІВ ПІДГОТОВЧОГО ВІДДІЛЕННЯ: ТЕНДЕНЦІЇ ТА ПЕРСПЕКТИВИ

ГОРОСТОВАТОВА Ю.О.

Одеська державна академія будівництва та архітектури, м. Одеса, Україна

Євроінтеграційний процес та державні реформи й стратегії як форми його вираження (реалізації) відкривають широкі перспективи для розширення меж українського освітнього простору. Зокрема, перед освітянами постає низка нагальних завдань, короткочасних цілей, спрямованих одночасно на оновлення вже наявного потенціалу та його нарощення як у методичному, так і в педагогічному секторах. Побудова єдиного науково-освітнього простору, відкритого, інноваційно-інформативного, є одним з напрямків досягнення таких завдань та цілей. Якість вищої освіти, а отже, і впровадження ефективних методів її оцінювання є, в свою чергу, показником та мірилом успішності реалізації зазначеної вище побудови.

Одним із загальноприйнятих та продуктивних у міжнародному освітньому просторі методів оцінювання рівня засвоєння отриманих знань, умінь та навичок є динамічний метод, за якого фіксуються кількісні та якісні зміни під час підготовки студентів до різних форм оцінювання. Виражений у тестовій формі, такий підхід дає змогу охопити всі аспекти навчального процесу, моніторингу та аналізу його якості та успішності, основаних на об’єктивних результатах незалежного контролю. Тестування дає змогу оптимізувати час, форму та критерії оцінювання, інтегрувати навчальний процес на підготовчому відділенні у цілісний навчальний процес та адаптувати його слухачів підготовчого відділення до вимог української системи освіти.

Тестування – така форма оцінювання знань, яка уможливлює перевірку знань, умінь та навичок з основних видів начальної діяльності: граматики, лексики, читання, аудіювання, говоріння, письма. Воно є універсальним як форма контролю й навчання одночасно, адже викладач отримує чітке бачення ефективності впроваджених засобів та методик та якості засвоєння начального матеріалу, а слухач може об’єктивно оцінити свої знання. Під час виконання тестових завдань відбувається систематизація, закріплення, запам’ятовування вивченого матеріалу у стислій конкретній формі, з’являється можливість використання набутих знань й умінь у практичній діяльності.

Таким чином, тестування переходить з міжнародної та загальноєвропейської освітньої тенденції в український освітній простір як неуникна та багатообіцяюча перспектива-місток зворотного зв’язку.

ИСПОЛЬЗОВАНИЕ ПЛАТФОРМЫ КАНООТ ДЛЯ ОТРАБОТКИ ГРАММАТИЧЕСКИХ НАВЫКОВ У СТУДЕНТОВ-ИНОСТРАНЦЕВ

ДРАГОМИРЕЦКАЯ О.А.
Одесская государственная академия строительства и архитектуры, г. Одесса, Украина

На сегодняшний день существует множество различных платформ, позволяющих обучаться в игровой форме он-лайн. Одной из таких платформ является платформа Kahoot, которая представляет собой ресурс, на котором можно найти готовые обучающие викторины, а также есть возможность самостоятельно создать викторину он-лайн. Зарегистрировавшись на платформе, преподаватель может создать викторину, исходя из нужд обучаемой им группы студентов.

Рассмотрим возможности данной платформы. Её интерфейс разработан на английском языке, поэтому знание английского языка преподавателем является обязательным. Знание английского языка студентами не является обязательным, но оно существенно облегчит использование ими данной платформы. В использовании она непроста и требует предварительного разъяснения преподавателя. Во время выполнения заданий необходимо использовать несколько окон, открытых одновременно, что затрудняет работу с викториной. Однако, при предварительной подготовке и оснащении аудиторий компьютерами, данный вид закрепления изученного грамматического материала помогает усваивать его без заучивания в игровой форме. Викторины могут выполняться как одним студентом, так и группой студентов.

Преподаватель разработал викторину для студентов-иностранцев первого курса (начального этапа обучения) на тему «Предложный падеж русского языка». Викторина состояла из 15 вопросов, охватывающих существительные и прилагательные в единственном и множественном числе. Каждый вопрос сопровождался картинкой, иллюстрирующей вопрос. Студент выбирал свой вариант ответа из четырёх приведенных, в конце викторины на экране появлялся общий результат студента.

Данный вид работы показал, что после прохождения викторины несколько раз студент осваивал окончания предложного падежа без зубрежки. Викторина, мотивирующая студента запомнить грамматические конструкции для достижения поощрения в виде балла на экране, в данном случае выступает в роли игры, в которой студенту хочется выиграть.

ИСПОЛЬЗОВАНИЕ ЦИТАТ И КОММЕНТАРИЕВ КАК МЕТОДА ЗАПОМИНАНИЯ НОВЫХ ЛЕКСИЧЕСКИХ ЕДИНИЦ ПРИ ОБУЧЕНИИ ЯЗЫКУ СТУДЕНТОВ-ИНОСТРАНЦЕВ

ДРАГОМИРЕЦКАЯ О.А.
Одесская государственная академия строительства и архитектуры, г. Одесса, Украина

При изучении новой лексики возникает острая необходимость запоминать ее легко и беспрепятственно, поэтому поиск методов, которые облегчают данный процесс, крайне важен. Одним из таких методов является метод запоминания лексики, который базируется на использовании цитат из изречений великих людей, из фильмов, мультфильмов, блогов и комментариев людей к публикациям, фотографиям и т.д.

Суть данного метода состоит в том, что во время изучения новой темы преподаватель проводит отбор трудной для запоминания лексики. Затем он находит цитаты и комментарии, в которых присутствуют данные слова. Исследование показало, что для успешного усвоения новой лексики, цитаты и комментарии должны обладать следующими характеристиками: быть максимально краткими; быть емкими по смыслу; вызывать положительную или отрицательную эмоцию, рефлексию, т.к. лучше всего запоминаются яркие примеры, побуждающие к дискуссии; по количеству цитат должно быть не меньше пяти; они должны сопровождаться видеорядом (картинка, фотография).

При помощи социальных сетей и поисковой системы Google был найден ряд цитат и комментариев для усвоения студентами нового для них слова «зато». Приведём примеры:

1) *цитаты*: «Советы мы принимаем каплями, *зато* даём вёдрами» (Конфуций); «Молчание не всегда доказывает присутствие ума, *зато* всегда доказывает отсутствие глупости» (Пьер Буаст); «Не ищите лучшее, а ищите своё, ведь лучшее не всегда станет вашим, зато своё – всегда лучше» (Омар Хаям);

2) *комментарии к фотографиям*. Например, «*зато* честно» – комментарий, написанный под фотографией с изображением записки, прикрепленной продавцом к стеклу кассы «Ушла! Буду, когда вернусь».

Разбор цитат и комментариев вызвал интерес и много споров в студенческой аудитории, новое слово было усвоено без зазубривания. Оживленная беседа помогла студентам не думать о языковом барьере, а использовать и развивать языковые навыки, высказывая свою точку зрения по поводу данных цитат и комментариев.

ОСОБЛИВОСТІ СПРИЙМАННЯ ЛЕКЦІЙ ІНОЗЕМНИМИ СТУДЕНТАМИ

ДУМАНСЬКА Л.Б.
Одеська державна академія будівництва та архітектури, м. Одеса, Україна

Підготовка до сприймання, розуміння та продукування навчальної інформації за фахом є одним із найважливіших завдань навчання іноземних студентів. Від правильної організації та методики навчання нерідної мови на цьому етапі в подальшому залежить успішність оволодіння іноземними студентами фаховими знаннями, оскільки нерідна мова є інструментом отримання знань та головним посередником у міжкультурній комунікації.

Лекція є основним загальновизнаним прийомом навчання у вищій школі, а також одним із джерел фахових знань, тому, добираючи дидактичний матеріал, слід враховувати, що в тексті має бути надлишкова інформація, яка виявляється в наявності синонімічних виразів, повторів, висновків тощо. Важкі для сприймання теоретичні положення варто конкретизувати шляхом ілюстрації однієї думки декількома прикладами. Такий підхід дозволить забезпечити надійність сприймання і дати можливість мозку обробити інформацію, яка надходить.

Темп мовлення іноземних студентів нижчий за темп мовлення лектора, тому необхідно визначити можливості студентів щодо сприймання темпу лекторського мовлення. Розуміння прослуханої лекції можна перевірити, запропонувавши студентам дати відповіді на низку запитань, обрати серед наведених тверджень правильне тощо. Це дозволить перевірити загальне розуміння змісту лекції, розуміння деталей, окремих фактів, прикладів, термінології певного фаху.

Тривалість звучання тексту, який студенти можуть прослухати, не відволікаючись, є досить суттєвим показником розвитку навичок та вмінь аудіювання. Цей чинник свідчить про наявність вміння зберігати увагу до тексту, який транслюється, на більш або менш тривалий термін та досить розвиненої слухової пам’яті. Названі умови відіграють вирішальну роль у процесі сприйняття мовлення на слух.

Отже, аналіз результатів перевірки сприймання лекторського мовлення іноземними студентами показав, що найбільша складність для студентів – це глобальне охоплення змісту. Дещо краще сприймається термінологія за фахом, проте більш легким та доступним є розуміння окремих прикладів, фактів та деталей.

СИСТЕМНЫЙ ПОДХОД К ВИЗУАЛИЗАЦИИ ДАННЫХ

ЕЖОВ М.Б.
Одесская государственная академия строительства и архитектуры, г.Одесса,Украина

В настоящее время в связи с увеличением объема обрабатываемой информации становится все более актуальным сокращение времени на ее обработку и, как следствие, внедрение методов эффективного обучения. Одним из направлений в этой сфере являются методы визуализации данных, которые сводятся к построению различных схем и диаграмм, являющихся графическим отображением излагаемого материала. Примером такого подхода к обучению могут служить ментальные и концептуальные карты, опорные конспекты В.Ф.Шаталова и т.д. Методы визуализации позволяют структурировать излагаемый материал, включить механизмы образного мышления, что делает их эффективным инструментом обучения.

При построении визуализации одним из возможных подходов является использование аппарата параметрической общей теории систем, созданной А.И.Уёмовым и его учениками. Это означает, что мы можем строить схемы, отображающие объекты предметной области, исходя из системных категорий «вещь», «свойство» и «отношение», причем делать это таким образом, чтобы схема отражала системную структуру данной предметной области. Можно сказать, что методологические основы такого подхода были заложены самим А.И.Уёмовым.

Действительно, каждую схему можно рассматривать, как некую модель реального объекта, процесса или явления. Модель же, согласно Уёмову, есть система, которая является средством для изучения другой системы [1, с. 48]. Поэтому использование аппарата теории систем (в том числе - параметрической общей теории систем) представляется вполне естественным.

Рассмотрим в качестве примера схему, объясняющую реализацию полиморфизма с помощью виртуального метода в объектно-ориентированном программировании (ООП).

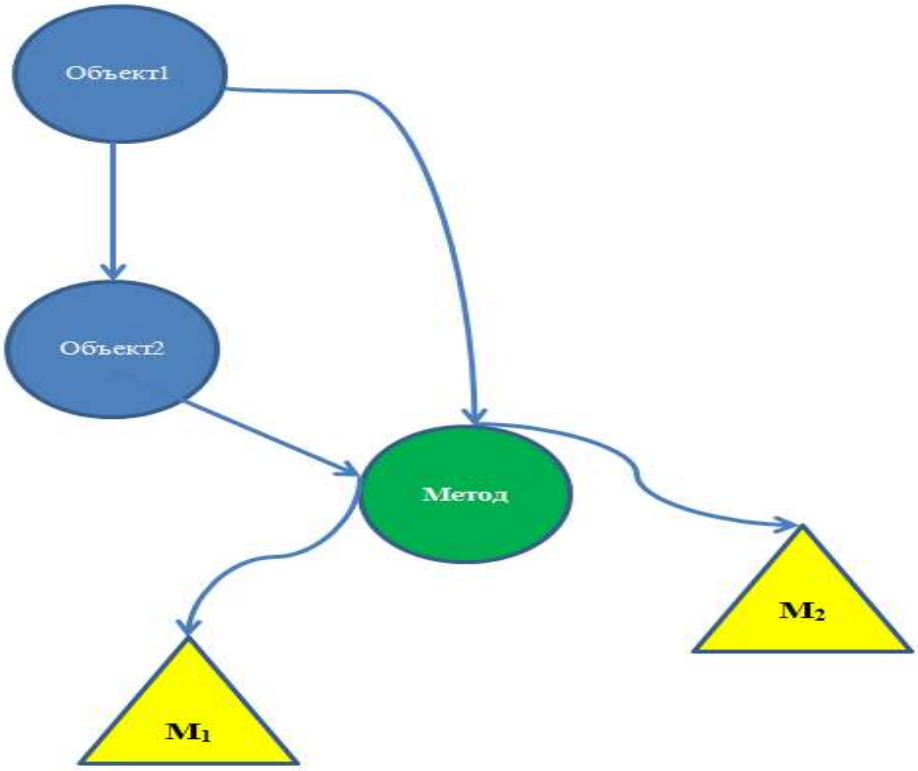

На схеме категории «вещь» соответствуют Объект1, Объект2 и Метод, изображенные кругами. Объект1 и Объект2 здесь являются экземплярами классов, один из которых является наследником другого, а Метод – виртуальный метод.

Категории «отношение» соответствуют вызов Метода Объектом1 и Объектом2, а также связь между Объектом1 и Объектом2 (наследование соответствующих классов). Эта категория на схеме изображена стрелками.

Категории «свойство» соответствуют различные реализации Метода: M_1 – метод родительского класса, а M_2 – метод класса- наследника. Эта категория на схеме изображена треугольниками.

Схема должна показать, как различные реализации виртуального метода (его «свойства») возникают благодаря тому, что однотипные «отношения» связывают метод с различными объектами («вещами»).

Литература:

1. Уёмов А. И. Логические основы метода моделирования /А. И. Уёмов. - М. : Мысль, 1971. - 262 с.
2. Райхерт К. В. Л. фон Берталанфи – А. И. Уёмов: модель, аналогия, система/
3. Уёмовские чтения I-IV (2013 – 2016): материалы Научных чтений памяти Авенира Уёмова / Философский факультет ОНУ им. И. И. Мечникова. – Одесса, Печатный дом, 2016. - 310 с.

ОСОБЕННОСТИ МЕТОДИКИ ОБУЧЕНИЯ ФОРМООБРАЗОВАНИЮ БОЛЬШЕПРОЛЕТНЫХ НЕСУЩИХ СИСТЕМ

ЗАКОРЧЕМНЫЙ Ю.О., ЕКСАРЕВА Н.М., ЕКСАРЕВ В.А.
Одесская государственная академия строительства и архитектуры, Украина

Необходимость формирования цельного архитектурно-конструкторского проектного мышления предопределила приоритетную задачу архитектурного образования - «…воспитать воображение для восприятия образа действующих сил, перетекающих друг в друга…» [1, 26]. Поэтому при теоретической и практической подготовке студентов по дисциплине «Конструкции зданий» особое внимание уделяется вопросамформообразующей роли современных несущих систем и принципам их проектирования.

Особенность методики обучения принципам проектирования большепролетных систем обусловлена их спецификой, мега размерами и широким варьированием многофункциональных программ сооружений. С целью эффективного практического освоения материала четко выделены этапы выполнения курсовой работы. Структурированный анализ объектов мирового опыта на предпроектном этапе, в виде таблиц, схем, разрезов, разверток панорам, иллюстраций с текстовыми пояснениями, выполняется для выявления и понимания потенциала, проблем заданных несущих систем, пути их решения. Аналитический метод подготовительного этапа способствуют освоению творческого метода архитектора.

Этап аргументированного поиска концепции двух вариантов несущих систем для зала универсального назначения заключается в разработке решения опорных конструкций, выборе целесообразных пролетов, приемов соединения основных конструкций в зависимости от материала, а также подборе узлов, поясняющих восприятие, передачу нагрузок и их стабилизацию. Архитектурные конструкции недостаточно осмыслить лишь как физическую реальность. В процессе преодоления технических трудностей, учета физико-механических характеристик материала рождается определенная конструктивная система.

Тектоническая поэтизация большепролетных несущих систем происходит за счет образной эмоциональной передачи сил, особой связи материала, конструкции и пространства. Понимание логики соединения усилий, материала, формы и неограниченных возможностей их интерпретации будет способствовать созданию студентами выразительных уникальных масштабных общественных сооружений.

Литература:

1. Некрасов А.И. Теория архитектуры. М.: Стройиздат, 1994. - 480 с.

МЕТОД ВПРАВ ЯК ВАЖЛИВИЙ КОМПОНЕНТ ЛІНГВОДИДАКТИКИ ПІД ЧАС ВИВЧЕННЯ ДИСЦИПЛІНИ УКРАЇНСЬКА МОВА

ЗМІНЧАК Н.М.

Одеська державна академія будівництва та архітектури, м. Одеса, Україна

Вектор руху сьогочасної вищої освіти виразно спрямований на всебічний розвиток мовлення майбутніх фахівців. Тому спеціальна мовна підготовка студентів має бути тією необхідною складовою професійного усного мовлення, що відповідатиме вимогам сучасного світу та новим освітнім стандартам, що відбиті у Національній доктрині розвитку освіти в Україні та Державному стандарті базової і повної освіти.

Усвідомлення студентами того, що від уміння спеціаліста грамотно спілкуватися з діловими партнерами залежатиме встановлення співробітницьких відносин і, крім того, налагодження його приватних стосунків з оточенням, сприятиме зростанню рівня мотивації під час вивчення дисципліни «Українська мова (за професійним спрямуванням)». Зі свого боку викладач повинен використовувати допитливість і високу пізнавальну активність студентів для цілеспрямованого розвитку їх особистості.

Для реалізації поставленої мети — сформувати комунікативні уміння й навички — необхідне виконання таких завдань: вивчення основних орфографічних, граматичних, лексичних, орфоепічних, стилістичних норм; створення умов для практичного застосування вивчених мовних норм і правил правопису; формування логічного і системного мислення; поєднання набутих знань фахової термінології з життєвим досвідом та майбутньою діяльністю.

Пошук продуктивних методів вивчення дисципліни здійснюється у межах лінгводидактики. За словами М. Пентилюк: «українська лінгводидактика» – наука, що досліджує зміст, форми, принципи, способи і засоби навчання української мови як рідної і як державної. І хоча вона спирається на загальнодидактичні засади, на яких будується навчання мови взагалі, усе ж має низку особливостей» [1, с.124].

Зважаючи на велику кількість професійних та наукових термінів, що їх повинні засвоїти майбутні фахівці, постає необхідність вироблення шляхів удосконалення якості комунікативної, зокрема термінологічної, компетенції студентів. Аби запам’ятовувати спеціальні терміни на довгочасний строк, необхідно використовувати слухові, зорові, рухомоторні види сприйняття. Надійне засвоєння термінів залежить від частотності вживання їх студентом у власному мовленні, наявності асоціативних зв’язків фахового терміна з

поняттями суміжних наук або життєвим досвідом студента, приналежності терміна до тематичної групи та міцності його зв'язків із контекстом, мовленнєвою ситуацією.

Доцільним є застосування вправ репродуктивного (розкрити змістовий аспект фахового терміна, дібрати терміни до запропонованих визначень, скласти термінологічний словник до тексту з фахового підручника, розкривши змістовий аспект терміна, переказати матеріал попередньої лекції, звертаючи увагу вживання фахової термінології тощо), порівняльно-зіставного (звернути увагу на особливості вимови та правопису терміна в українській мові, доречність використання термінів та професіоналізмів у різних мовленнєвих ситуаціях, нюанси вживання термінів-синонімів у фахових текстах тощо), творчого (за допомогою словника дібрати до термінів синоніми, ввести терміни-синоніми в речення, враховуючи відтінки їх значень, скласти доповідь для методоб'єднання, використовуючи професійну термінологію, скласти діалог виробничої тематики, насичений вашою фаховою термінологією, прочитати текст доповіді, виправивши терміни, що вжиті у невластивому для них значенні тощо) типів.

Більшість із таких вправ наявні в підручниках та посібниках з ділової української мови. Проте дається взнаки стійка домінуюча тенденція до повторення шкільного курсу орфографії, й менше вузьке фахове спрямування лексичного складу завдань з української мови.

Задля формування мовленнєвої фахової компетенції на основі науково-професійної термінології найбільш продуктивним видається використання текстів зі спеціальності, насичених словами, стійкими словосполученнями та граматичними конструкціями, притаманними мові спеціальності. Адже у формі тексту фахові терміни складаються у цілісну комунікативну систему, догідну для використання в певних ситуаціях, а не як комплекс розрізнених лексем.

Завдання викладача полягає у віднаходженні змістовних текстів фахового спрямування та відборі зі значної кількості термінів найбільш уживаних. Проте не варто нехтувати самостійною роботою студента (зокрема, роботою зі словником), адже в такий спосіб відбувається і ознайомлення з термінологію, і набуття навичок користування лексикографічними джерелами.

Доречне поєднання різних видів вправ забезпечить надійне засвоєння студентами фахової термінології.

Література:

1. Пентилюк М. Розвиток української лінгводидактики в контексті державного стандарту базової і повної освіти в Україні // Вісник Львівського університету. Серія: Філологічні науки, 2010. с. 123-130.

СИСТЕМА НЕПРЕРЫВНОЙ МНОГОУРОВНЕВОЙ ПОДГОТОВКИ СПЕЦИАЛИСТОВ ПРИ РЕАЛИЗАЦИИ ПРОФЕССИОНАЛЬНЫХ ПРОГРАММ

ИВАНОВА С.С.
Бендерский политехнический филиал ПГУ им. Т.Г. Шевченко, г. Бендеры , Молдова

В современных условиях главным звеном в государственной кадровой и научно-технической политике становится создание системы непрерывной многоуровневой подготовки специалистов. В Бендерском политехническом филиале уже более 10 лет идет подготовка специалистов по многоуровневой системе, что дает возможность решать следующие основные задачи:

- повышение качества подготовки специалистов;
- организация многоступенчатой подготовки с координацией учебных планов и образовательных программ, ликвидация неоправданного дублирования в преподавании дисциплин;
- сокращение сроков подготовки специалистов;
- предоставление дополнительных образовательных услуг;
- выявление наиболее способных учащихся для продолжения-обучения;
- эффективное использование педагогических кадров, материально-технической базы;
- изучение, обобщение и внедрение передового педагогического опыта;
- повышение квалификации педагогов и мастеров производственного обучения;
- развитие учебно-производственной деятельности в образовательном учреждении.

Действующие в настоящее время стандарты начального, среднего и высшего профессионального образования предполагают подготовку к профессиональной деятельности. Для высшего профессионального образования (ВПО) по направлениям подготовки, учитывая широкий спектр производственных сфер, для начального профессионального (НПО) и среднего профессионального образования (СПО) конкретные специальности и профессии. Отличие одного уровня образования от другого характеризуется структурой, объемом и содержанием обучения.

Содержание подготовки специалистов на каждом уровне отличается классом профессиональных задач, продолжительностью (сроком обучения), соотношением теоретической и практической подготовки, типом организации учебного процесса. Поэтому при организации учебного процесса по системе

непрерывной многоуровневой подготовки следует учитывать принципы взаимосвязи и взаимодействия; преемственности изученного материала при формировании новых знаний; принцип завершенности каждого уровня образования; соблюдение на каждом этапе обучения требований государственных образовательных стандартов (ГОС); учета специфики сходства и различий начального, среднего и высшего профессионального образования.

Таким образом, система непрерывной интегрированной подготовки кадров рабочих профессий и специалистов предполагает разработку сопряженных профессионально-образовательных программ по всем специальностям и профессиям НПО, СПО и направлений подготовки ВПО.

Однако при разработке учебных планов следует иметь в виду обязательное и неотложное требование: изменениям подлежат только учебный план и учебные программы высшей ступени (например, вуза по отношению к техникуму). Это должны быть, по сути дела, «сквозные» многоуровневые программы по тем или иным конкретным направлениям подготовки, которые не могут быть созданы путем «механического» суммирования образовательных программ НПО, СПО и ВПО. Такое суммирование практически невозможно из-за несопряженности государственных образовательных стандартов СПО и ВПО. Следовательно, при разработке содержания высшего профессионального образования на базе среднего профессионального необходимо руководствоваться соответствующей методикой, включающей несколько этапов:

- сравнительный анализ действующих учебных планов и учебных программ по родственным специальностям в системе СПО и ВПО и их соответствия требованиям;
- разработка учебно-производственных задач и определение их места в содержании обучения;
- вычленение дополнительного учебного материала, направленного на информационное обеспечение и формирование новой учебной дисциплины в новом виде с опорой на ранее полученные знания.

Как показывает наш опыт, используя предложенную методику, можно создать непрерывные многоуровневые профессионально-образовательные программы, дающие возможность обучающимся свободно переходить с одного уровня на другой с сокращением общего срока обучения.

Так на высшем профессиональном образовании по направлению 08.03.01 «Строительство» (профили подготовки «Промышленное и гражданское строительство» и «Теплогазоснабжение и вентиляция»), 23.03.03 «Эксплуатация транспортно- технологических машин и комплексов» (профиль

подготовки «Автомобили и автомобильное хозяйство») и с 2017 года по направлению 38.03.01 «Экономика» сформированы группы заочного обучения из числа выпускников техникума, срок обучения которых в вузе сокращен за счет:

- углубленного изучения гуманитарных, естественно-научных и общепрофессиональных дисциплин на уровне СПО;
- сокращения объемов общепрофессиональных и специальных дисциплин на уровне ВПО за счет иной технологии обучения, которая включает такие элементы, как входной контроль, блочно-модульное повторение изученного в Вузе материала, проблемные семинары, самостоятельная работа и др.

Подготовка специалистов выше указанных профилей в сокращенные сроки имеет ряд преимуществ по сравнению с полным сроком обучения, так как является экономически целесообразной формой индивидуализации обучения с учетом предшествующего профессионального образования. В результате работодатель получает в короткие сроки квалифицированного специалиста, имеющего два уровня образования.

В целом многоуровневая система обучения в учебном заведении позволила реализовать ряд преимуществ:

– выпуск образовательным учреждением высококвалифицированных специалистов, специалистов-техников, владеющих основными профессиональными навыками, и инженеров, знающих все этапы технологии производств;

– учащиеся среднего профессионального образования ввиду достаточно высокого уровня преподавания получают более качественную фундаментальную подготовку. В свою очередь, студенты вуза имеют возможность получить более надежные практические навыки при прохождении обучения на ступени среднего профессионального образования;

– за счет интеграции образовательных программ достигнуто сокращение продолжительности получения качественного профессионального образования;

– обеспечение студентов знаниями и умениями, которые требуются на реальном производстве, приблизив образовательный процесс к потребностям конкретного работодателя;

– существенно модернизирована материальная база.

В совокупности все это позволяет более гибко влиять на политику в области образования на территории вуза, вести единую маркетинговую политику, оптимизировать образовательное пространство за счет устранения избыточных, дублирующих направлений подготовки кадров. Одновременно решает вопросы повышения конкурентоспособности выпускников и их максимальной адаптации к рынку труда.

ОСОБЕННОСТИ ПРОВЕДЕНИЯ ШАХМАТНЫХ ТУРНИРОВ СРЕДИ СТУДЕНТОВ

КАЛИНИН А.А., КАЛИНИНА Т.А., БЕЛИКОВА О.В.
Одесская государственная академия строительства и архитектуры, г. Одесса, Украина

Проведенными в 2014 году исследованиями было показано, что студенты академии, занимающиеся шахматами, имеют существенно более высокие оценки успеваемости по сравнению с остальной их частью. Примечательно, что эта тенденция сохраняется независимо от специальностей и курсов.

Такие результаты позволяют обосновать разработку мероприятий по дальнейшей популяризации этого вида спорта. Тем более что руководство академии и профкомы сотрудников и студентов поддерживают все мероприятия, проводимые в шахматном клубе академии.

В статье, опубликованной в 2019 году, авторами был затронут вопрос об особенности проведения шахматных турниров среди студентов, прежде всего связанной с судейством таких соревнований. Учитывая отсутствие у многих шахматистов достаточного турнирного опыта, зачастую возникают спорные вопросы, которым в шахматном кодексе FIDE не уделено детальное внимание, а содержится пункт, согласно которому судье даются большие полномочия при разрешении спорных вопросов.

Авторы продолжают отстаивать свое мнение, что по значительной части возможных сложных вопросов все-таки следует дать исчерпывающее толкование, например, в приложении к кодексу.

Остановимся, как пример на таком эпизоде. Шахматист в выигрышном для него положении при своем ходе уронил неумышленно ладью. Такой эпизод имел место с очень опытным шахматистом нашей команды на одном из международных турниров, проходившем в Праге. Квалифицированный судья обязал его поставить ладью на то поле, которое ему было указано. В результате наш шахматист проиграл.

По данному эпизоду, по мнению авторов, следует в дополнение к кодексу ввести разъяснение “Неосторожное обращение с фигурой”. Понимая под этим, что в случае с фигурой шахматисту следует сделать замечание и разрешить завершить ход.

АКТУАЛИЗАЦИЯ КУРСОВОЙ РАБОТЫ ПО ДИСЦИПЛИНЕ «ТЕХНИЧЕСКАЯ ТЕПЛОФИЗИКА ОГРАЖДАЮЩИХ КОНСТРУКЦИЙ»

КЕРШ В.Я., ФОЩ А.В.
Одесская государственная академия строительства и архитектуры, Украина

Дисциплина «Техническая теплофизика ограждающих конструкций зданий и сооружений» является образовательным компонентом специализации «Городское строительство и хозяйство» образовательно-профессиональной программы «Строительство и гражданская инженерия». С целью закрепления теоретических знаний и приобретения студентами практических навыков в проектировании тепловой защиты зданий учебным планом предусмотрено выполнение курсовой работы. На основании действовавших на тот момент нормативных документов, в частности ДБН В.2.6-31:2006 «Тепловая изоляция зданий» были подготовлены «Методические указания к выполнению курсовой работы».

В данной курсовой работе проектируется теплоизоляционная оболочка здания по теплотехническим показателям ее элементов: выполняется упрощенный теплотехнический расчет наружной ограждающей конструкции жилых и общественных зданий со слоем эффективной теплоизоляции, проверка конструкции на теплоустойчивость, оценка воздухопроницаемости и расчет влажностного режима эксплуатации с проверкой вероятности выпадения конденсата на внутренней поверхности и в толще ограждения. Все перечисленные разделы были сконцентрированы в указанных выше Нормах. В 2013 году в действовавший ДБН были внесены изменения в части температурного зонирования Украины, а также повышены требования к теплотехническим характеристикам ограждающих конструкций. Соответствующие изменения были внесены в «Методические рекомендации к курсовому проектированию» и бланки заданий.

В мае 2017 года введен в действие новый ДБН В.2.6-31:2016, гармонизированный с Европейскими нормами. В соответствии с новым документом, меняется философия проектирования, когда здание рассматривается как единый энергетический комплекс, а не набор отдельных элементов, к каждому из которых в отдельности предъявлены обязательные теплотехнические требования. В стандарте использованы два основных понятия, которые содержатся в европейских нормах: *энергопотребность*, учитывающая геометрические и теплотехнические показатели ограждающих конструкций, и *энергопотребление,* которое характеризует затраты энергии на поддержание микроклиматических параметров. Новым ДБН класс

энергоэффективности здания устанавливается по *энергопотребности*. Количество классов энергоэффективности увеличено до 7. ДБН В.2.6-31:2016, в отличие от предыдущего, имеет общий характер. Конкретные методики расчета теплотехнических характеристик ограждений, теплоустойчивости, воздухопроницаемости, влажностного режима ограждающих конструкций вынесены в отдельные ДСТУ, которые не всегда доступны студентам.

В 2016 году введен в действие ДСТУ Б А.2.2-12:2015 «Энергетическая эффективность зданий», которым регламентируется метод расчета энергопотребления при отоплении, охлаждении, вентиляции, освещении и горячем водоснабжении.

После осмысления всех этих радикальных изменений в нормативной базе, нами была проведена значительная работа по обновлению содержания соответствующей дисциплины и курсовой работы. Однако, в 2018 году приказом Минрегиона Украины, в соответствии с Законом Украины «Об энергетической эффективности зданий», утверждена «Методика определения энергетической эффективности зданий», в которой, в качестве основной характеристики, принято именно *энергопотребление*, а класс энергоэффективности определяется не по интервалам отклонений от нормативов, а по конкретным числовым значениям, приведенным в данной Методике. Законом и Методикой предусмотрено использование термина «Энергетический сертификат» вместо «Энергетический паспорт», хотя последний продолжает действовать, в соответствии с ДБН В.2.6-31:2016.

По имеющейся информации, в настоящее время разработчики готовят новые нормативные документы, в которых должны быть устранены имеющиеся разногласия, однако конкретные сроки не определены.

Проанализировав ситуацию, считаем, что стремление пересматривать и переиздавать методическую литературу по всем техническим дисциплинам каждые два года, отслеживая появление новых строительных Норм, не во всех случаях целесообразно - ни методически, ни экономически. В «Технической теплофизике», так же, как и в других технических дисциплинах, представления о физических процессах, происходящих в конструкциях и материалах, достаточно консервативны.

Поэтому принято решение актуализировать содержание курсового проектирования по технической теплофизике с привязкой к ДБН В.2.6-31:2016, сосредоточив, в то же время, в указанной курсовой работе все разделы строительной физики, поддержав их действующими ДСТУ. Концентрация необходимой справочной информации по всем разделам курсовой работы в одних Методических указаниях позволит повысить качество проектирования.

РИСУНОК У СИСТЕМІ АРХІТЕКТУРНОЇ ОСВІТИ

КОНШИНА О.М.
Одеська державна академія будівництва і архітектури,
м. Одеса, Україна

Багатовікова історія архітектури наочно демонструє зв'язок образотворчих засобів, прийомів подачі зі специфікою архітектурної творчості. Графічні прийоми, образотворчі засоби є не тільки складовою частиною творчого процесу, а й самим процесом зародження ідеї, образу.

Творчий іспит є ... кращий двигун в початковому вивченні. Іспит з рисунку - «градусник, який вказує на талант обранця або на бездарність трудівника ». [1] Вивчення рисунка починається з зображення ліній і площин, предметів в перспективних ракурсах. Далі йде вивчення гіпсових голів, починаючи з деталей особи і конструктивної основи - черепа. Наступна частина курсу присвячувалася будові людської фігури, а також ландшафту і архітектурних мотивів. Але розуміння того, що викладання рисунка має бути орієнтоване на майбутню діяльність архітектора, привело до створення дидактичних принципів навчання рисунку, відмінних від методики викладання цієї дисципліни при підготовці живописця і скульптора. Рисунок архітектора є «засобом пізнання закономірностей композицій архітектурної спадщини або будови природних форм, що здійснюється з метою розвитку, вдосконалення образного творчого мислення» ». [2] Навчальна програма зрисунку, відповідно, містить блок завдань, які допомагають сформувати активне ставлення до натури. Всі вони, починаючи з рисунка геометричних предметів, архітектурних деталей, гіпсових зліпків фігури людини закінчуючи роботою з живою моделлю, повинні відрізнятися аналітичним, конструктивним підходом до зображуваного. Необхідно рішуче виключити пасивне копіювання натури. У зв'язку з тим, що дисципліна «Рисунок, живопис, скульптура» бере участь у формуванні професійних, творчих якостей, необхідно щоб візуальний ряд графічних засобів відповідав висловом об'ємно-просторової суті і тектоніки побудови об'єкта.

Рисунок архітектора лінійний, аналітичний, з великою кількістю пояснюючих начерків на полях фіксує конструктивну сутність моделі. Лінійний - не означає сухий. Сама лінія має найпотужнішу енергетику, вона може бути соковитою і прозорою, різкою і оплавленою. Підкріплена тональною або колірною плямою, традиційном відмиванням, лінія стає мальовничою, не втрачаючи своєї документальної конструктивності. На особливу увагу

заслуговує зображення пам'ятників архітектури (інтер'єрів, екстер'єрів) - своєрідний «архітектурний портрет», «архітектурний пейзаж». Гармонійні системи, мотиви і співзвуччя архітектор черпає в історії. Вчитися на пам'ятках минулого з олівцем в руках - традиція, яка підтримується сучасними архітекторами. Рисунок в системі архітектурної освіти повинен відповідати наступним вимогам:

1) відображати тектонічні закономірності реальної архітектури;

2) виявляти зв'язки масштабності архітектури та адекватного зображення масштабів, пропорцій згідно законам їх побудови на площині;

3) враховувати залежність стильових характеристик і умовності зображення простору, обсягу і т.і .;

4) демонструвати відповідність графічних засобів, форми зображення (об'ємного, живописного, лінійного, об'ємно-живописного) суб'єктивним професійним завданням майбутнього архітектора.

І.В. Жолтовський так сформулював завдання, що стоїть перед дисципліною «Рисунок, живопис, скульптура»: «Для архітектора опанувати рисунком - значить вміти побудувати площинне зображення будь-якого предмета, в будь-яких поворотах і скорочення. Цей рисунок «disegno», на думку майстрів Відродження, є основою всіх просторових мистецтв. Він дає таке знання об'ємної форми, яке дозволяє зображати її не тільки з натури, а й на пам'ять. Пасивне копіювання з натури, яке іноді практикується, не розвиває цих знань, а вбиває їх, особливо тоді, коли воно ускладнюється закінченим виконанням». [3]. Вміти побудувати будь-яке зображення, в будь-якому ракурсі - професійна необхідність. Хоча зорові образи, інтуїтивно-чуттєві асоціації формують основну ідею проекту, але реальністю ідея стає тоді, коли олівець торкається паперу. Це обов'язкова стадія візуалізації художньо - інтуїтивних образів. Процес пошуку форм - одна з основних проблем сучасної архітектури. Естетичне рішення лежить в основі композиційного ходу і часто народжується в процесі занять живописом, скульптурою. При цьому графіка, живопис, скульптура зовсім не заміняють функціонально-конструктивну базу архітектури, але допомагають створенню образу, емоційно-естетичного вирішення споруди. Графічні прийоми, образотворчі засоби є не тільки складовою частиною творчого процесу, а й самим процесом зародження ідеї, образу. У навчальний процес, викладачами кафедри рисунка, живопису та архітектурної графіки вводяться завдання, які розвивають композиційне мислення, а також привчають до осмисленого уловлювання найсуттєвішого в зображуваної натурі. У цей блок завдань входять: рисунки по пам'яті, рисунки за поданням, архітектурні фантазії. У зв'язку з тим, що обов'язкова програма

передбачає чотири години на тиждень, частина цих завдань необхідно виконувати самостійно.

Для успішної роботи в цьому напрямку створюється потужна база навчально-методичних матеріалів. Вона включає в себе крім підручників і навчальних посібників методичні вказівки, факсимільні фотографії робіт майстрів, графічні навчальні матеріали, що містять схеми, варіанти виконання окремих тем, приклади репрезентації. В системі професійної підготовки архітектора рисунок грає роль експериментальної лабораторії, де кожне завдання необхідно виконати тими графічними матеріалами, які зробили б роботу максимально виразною і інформативною. Використовуються найрізноманітніші матеріали: кольоровий папір, калька, текстурний картон, туш будь-якого кольору, м'які матеріали (вугілля, соус, сепія і т.д.). Як епіграф, який розкриває суть дидактичної задачі, хотілося б привести слова А.Бурова: «Люблячи пластику, вмійте показати ручну роботу, як коштовність. Вмійте її експонувати». [4] Автор вважає актуальним створення системи завдань і вправ, що сприяють розвитку репрезентативних навичок. Тут використовується досвід концептуальної «паперової» архітектури. Рисунки виконуються в техніці станкової графіки: акварель, колаж, фотомонтаж, може бути використана складна і вишукана техніка рисунка пером в поєднанні з пастельними олівцями. З'єднання візуальних і вербальних засобів: тексти, що роз'яснюють основну ідею, стимулюють активність глядача. Завдання цього циклу є симбіозом архітектурної ідеї та віртуозної графіки. Виконуючи свої проекти, архітектор зобов'язаний прораховувати ефект від подачі, манери виконання. Вільне володіння рисунком допоможе в сфері професійної комунікації, а також у створенні художньої проекції архітектурного образу. Таким чином, рисунок спільно з іншими дисциплінами закладає основу для вільного, всебічно осмисленого рішення архітектурно-художніх і конструктивно-будівельних завдань з урахуванням реального їх виконання в матеріалі, сприяє формуванню концептуального мислення.

Література

1. Ростовцев Н.Н. История методов обучения рисованию М., Просвещение, 1982

2. Зайцев К.Г. Графика и архитектурное творчество. М. СИ, 1979.

3. Мастера советской архитектуры об архитектуре, т.1. М., с.31.

4. Максимов О.Г. Рисунок в архитектурном творчестве, М., Архитектура-С, 2003

РОЛЬ ДИСЦИПЛИНЫ «РИСУНОК, ЖИВОПИСЬ, СКУЛЬПТУРА» В ФОРМИРОВАНИИ ПРОФЕССИОНАЛЬНЫХ КОМПЕТЕНЦИЙ СТУДЕНТА-АРХИТЕКТОРА

КОНШИНА О.М., ОЛЕЙНИКОВА М.
Одеська державна академія будівництва і архітектури,
м. Одеса, Україна

На сегодняшний день одной из важнейших и актуальнейших проблем современного мира является повышение качества жизни людей и в свою очередь повышение качества высшего образования. Отсюда нынешнее поколение повышает стандарты и требования к образованию, создавая тем самым комплекс необходимых компетенций, обязательных при реализации основных профессиональных качеств молодого специалиста. Формирование и объединение всех навыков, знаний и владений студента с помощью профессиональных образовательных компетенций является основной задачей современного высшего образования.

Архитектурное образование, в свою очередь, является одним из самых требовательных и крайне важных направлений в системе образования, ведь, зачастую, от качества и правильности архитектурного проектирования зависит удобство, безопасность и надёжность строительного объекта.Сегодня архитектор - это эксперт в области проектирования различных строений и функциональных интерьерных решений. В сферу компетенции этого специалиста входит проектирование жилых, офисных и коммерческих помещений, промышленных баз, вокзалов, театров, концертных залов, исторических комплексов, памятников, объектов городской инфраструктуры и т.д.

Первостепенная цель творческой архитектурной деятельности - это обучить студента методу архитектурного проектирования. Помимо того, что студент должен начать мыслить более профессионально и «архитектурно», он должен быстро справляться с проблемой решения гармоничных цветовых и тональных отношений в проектируемых объектах. Для этого образовательные стандарты современного высшего образования формируют базовые профессиональные компетенции. Согласно модернизированной программе, за 4 года обучения студент-архитектор должен освоить более 18 профессиональных компетенций.

Например, во время изучения таких дисциплин, как «Рисунок, живопись, скульптура. Живопись», «Рисунок, живопись, скульптура. Рисунок»,

«Архитектурная композиция», формируются следующие профессиональные компетенции:

- умение демонстрировать развитый художественный вкус и пространственное воображение;
- способность создавать архитектурные объекты согласно нормативам, законодательству, эстетическим и функциональным, экономическим и климатическим требованиям;
- способность профессионально и лаконично презентовать свои архитектурные проекты, излагать идеи и предложения;
- умение создавать архитектурные образы, которые должны быть в пластической и цвето - тональной гармонии;
- умение адекватно воспринимать пространство и форму, ориентироваться в визуальных сигналах и оценивать визуальную информацию, поступающую из окружающего мира.

В истории человеческой цивилизации было много ярких и убедительных примеров гармоничного сочетания архитектуры с живописью. Архитектура дает опыт работы с пространственными структурами, живопись – с цветом и фактурами. Так, великий Ле Корбюзье до того как стать архитектором, был успешным художником. Эдуардом Жаннере и вместе с Амеде Озанфаном придумал пуризм, «течение в живописи, стремящееся к рационалистически упорядоченной передаче устойчивых и лаконичных предметных форм, «очищенных» от деталей и изображению «первичных» элементов»[4,с.25]. Будучи уже известным архитектором, Ле Корбюзье не оставлял свои занятия по живописи, которая стала неотъемлемой частью в его жизни. Данное утверждение демонстрирует один из многочисленных примеров успешного сочетания архитектуры и живописи в творчестве знаменитых архитекторов.

Не менее важной и основной составляющей в образовании будущего архитектора, которая в свою очередь оказывает значительное влияние на развитие творческой личности, выступает живописная и графическая подготовка будущих архитекторов. Главная задача дисциплины «Рисунок, живопись, скульптура. Живопись» - это сформировать художественные навыки и расширить границы образного восприятия студента. Структура данного предмета включает в себя изучение основ цветовой композиции, основных закономерностей восприятия цвета, умение грамотно применять полученные знания в творческих и натурных работах.

Следует отметить, что программа живописи в архитектурных учреждениях построена так, что все задания расположены в определенной последовательности: от простого к сложному, от натурных постановок к

абстрактным колористическим композициям. Тем самым студенты-архитекторы проявляют свои способности и знания в умении грамотно использовать контрастные и нюансные цвета, разбираться в теории гармоничны сочетаний цветов, а также владеть акварельной и гуашевой техниками живописи. Все программные задания по живописи формируют у студентов те самые профессиональные компетенции, которые помогают углубляют умения выявлять объем предметов средствами живописи, помогают проявить способность во введении проекта через детальную проработку и грамотно выполнять задание колористическими средствами.

Особое внимание в программе обучения живописи уделяется пленэрной практике, т.к. именно во время работы на открытом воздухе студенты развивают свое пространственное воображение, отрабатывают умения четко и лаконично воспринимать форму объекта. Индивидуальное восприятие окружающего мира наталкивает на различные пути в изображении и решении образов. Практикуясь на пленере, студенты получают возможность научиться наглядно воспринимать воплощение архитектурных идей в реальную жизнь, которая окружает каждого из нас.

Таким образом, мы можем заключить, что именно благодаря программам таких дисциплин, как «Рисунок, живопись, скульптура. Живопись», «Рисунок, живопись, скульптура. Рисунок», «Архитектурная композиция», формируются основные, профессиональные компетенции студента-архитектора:

- способность использовать свое воображение и иметь творческий подход ко всем профессиональным вопросам;
- способность живописно и композиционно грамотно представлять конкретный архитектурный замысел;
- разрабатывать уникальные и художественно-выразительные архитектурные идеи с помощью детальной живописной проработки.

Литература:

1. Бенэм Рейнер. Взгляд на своременную архитектуру. Эпоха мастеров. – Москва, 1980.
2. Бархин Б.Г. Искусство, наука, техника в архитектурном образовании. – Москва, 1996.
3. Маслова Л.А. Пленэр для архитекторов. – Уфа, 2017.– Режим доступа: https://docplayer.ru/77050387-Plener-dlya- arhitektorov.html#show_full_text
4. Ле Корбюзье. «Архитектура XX века». Перевод с французского В.Н. Зайцева. Под редакцией Топуридзе К.Т. Издательство «Прогресс». 1970

ДИСТАНЦІЙНА СИСТЕМА НАВЧАННЯ MOODLE, ДОСВІД ЗАСТОСУВАННЯ

КОРНІЄНКО Г.В., ДМИТРЯКОВ В.О., СВЄКАТУН В.М.
Запорізький державний медичний університет, м. Запоріжжя, Україна

Згідно з планом підготовки молодого спеціаліста – дитячого хірурга: «Основною метою та завданням інтернатури є набуття та вдосконалення професійних навичок з основних розділів дитячої хірургії…»[1,.6]. Теоретичній підготовці лікарів-інтернів дитячих хірургів ми також приділяємо належну увагу.

Маємо можливість представити семирічний досвід використання дистанційної системи навчання Moodle при самопідготовці лікарів-інтернів на кафедрі дитячих хвороб (курс дитячої хірургії) ФПО ЗДМУ.

Електронна система Moodle, відома як система управління навчанням «…є абревіатурою від англ. *Modular Object-Oriented Dynamic Learning Environment* (модульне об'єктно-орієнтоване динамічне навчальне середовище. Являє собою вільний веб-додаток, який надає можливість створювати сайти для онлайн-навчання). Перша версія була написана в серпні 2002 року»[2].

Вперше в 2013 році на кафедрі дитячих хвороб ЗДМУ була впроваджена система Moodle для дистанційного навчання лікарів-інтернів при їх самопідготовці до семінарських занять. На сайті університету підготовлені лекції зрізних тем дитячої хірургії.

Лікарі-інтерни дитячі хірурги на першому році інтернатури реєструються на цьому сайті, одержавши свій індивідуальний пароль і логін. Протягом трьох років навчання, згідно програми, в зручний для себе час вони мають можливість, використовуючи електронну базу кафедри, дистанційно вивчатилекційний матеріал. Лекції постійно оновлюються, та поповнюються, в залежності від програми навчання і року інтернатури.

Лекційний матеріал подано у вигляді шести розділів, із основних тем дитячої хірургії. Кожна лекція містить ряд тестових запитань і задач, на які необхідно правильно відповісти. Кожний розділ закінчується пакетом контрольних тестових завдань – «комп'ютерним контролем», де запитання і задачі розміщені «вроздріб», являючи собою суму запитань всіх лекцій розділу.

Учбовий матеріал в системі дистанційного навчання Moodle подано таким чином, що тільки після засвоєння матеріалу даної лекції, можна перейти до наступної, тільки при 100-відсотково правильних відповідях на тестові завдання «комп'ютерного контролю» даного розділу можна розпочати

знайомитись з наступним розділом. Кількість спроб засвоєння навчального матеріалу для лікаря-інтерна необмежена, термін роботи задовільний. Наш досвід застосування даної електронної системи навчання показує, що вона позитивно сприймається майбутніми дитячими хірургами.

Незаперечні переваги дистанційної системи навчання відмічають також співробітники кафедри дитячих хвороб. В будь який час викладач, використовуючи свій індивідуальний пароль, має можливість зайти на сайт університету і зробити «зріз успішності» лікарів-інтернів, контролюючи їх роботу в системі Moodle. Досить швидко він одержує дані про кожного учня: хто які лекції засвоїв, на які питання відповів, які задачі вирішив. Одержані результати досить показові і їх демонстрація викладачем під час семінарського заняття з цікавістю сприймається інтернами. Ми переконались в ефективності проведення співбесід під час семінарів про зміст вже «засвоєних лекцій». Це дозволяє краще розкрити тему заняття, детально розібрати складні питання, обговорити і вирішити проблеми, які виникли у деяких інтернів при роботі з навчальним матеріалом.

Таким чином, треба підкреслити, що електронна дистанційна система навчання Moodle дозволяє більш об’єктивно оцінити рівень теоретичної підготовки лікарів-інтернів. Одержані знання, без сумніву, знадобляться майбутнім дитячим хірургам в практичній роботі.

Висновки:

1. Електронна система дистанційного навчання Moodle не втратила свого значення і в даний час, незважаючи на появу нових, більш сучасних методів.
2. Перевага для учнів, це можливість засвоєння матеріалу в онлайн-режимі в зручний час і в будь якому місці.
3. Періодичне зняття викладачем «контрольних даних» дозволяє мати об’єктивну інформацію про роботу учнів в системі Moodle. Одержана інформація ефективно використовується під час семінарських занять, дозволяє більш об’єктивно оцінити знання лікарів-інтернів.
4. До переваг використання даної системи навчання треба віднести можливість регулярного поповнення і вдосконалення бази даних.
5. Система дистанційного навчання Moodle підтвердила свою ефективність і рекомендується для подальшого широкого застосування викладачами вищих навчальних закладів.

Література:

1. Навчальний план та програма інтернатури за спеціальністю «Дитяча хірургія» / МОЗ України, НМАПО ім.. П.Л. Шупика. – К., 2013. –6с.
2. ВикипедиЯ–Moodle.

ДИФФЕРЕНЦИРОВАННЫЙ ПОДХОД К ЗАНЯТИЯМ ОЗДОРОВИТЕЛЬНЫМ ФИТНЕСОМ ДЛЯ СТУДЕНТОВ И ПРЕПОДАВАТЕЛЕЙ

КРАВЦОВА А.И.
Одесская государственная академия строительства и архитектуры
г. Одесса, Украина

Здоровье является важнейшей задачей профилактического направления современной медицины. Основными причинами повышенной заболеваемости являются такие факторы, как академические перегрузки, различные нарушения режима труда и отдыха, а также стрессовые ситуации. Длительное пребывание в таких условиях способствует «закреплению» негативных сдвигов в физиологических реакциях организма, что формирует нарушение деятельности сердца, легких, желудка, кишечника и других органов.

В современных условиях жизни интерес к занятиям фитнесом является достаточно высоким. Физическая активность позволяет поддерживать себя в красивой физической форме, укрепить и сохранить здоровье, быть уверенным в себе, а значит вести полноценный образ жизни, находиться в гармонии с собой и окружающей средой. Такая ситуация в обществе характеризуется расширением средств оздоровительной физической культуры, созданием новых программ фитнеса и технологий. Женщины зрелого возраста отдают преимущество таким видам фитнесса, как аэробика, йога, фитбол, стретчинг, калланетика.

Фитнес настолько многогранен, что любой человек, независимо от возраста, пола, образа жизни и стартового состояния здоровья, может приспособить систему к своим нуждам, и она гарантированно приведет к поставленной цели. Все направления фитнеса (а их немало) способствуют развитию массового оздоровления населения доступными для каждого человека средствами.

Цель работы: изучить оздоровительное влияние фитнеса на состояния здоровья. Сравнить динамику и показателей основных функции организма у лиц младшего и старшего возраста в процессе проведения оздоровительной тренировочной программы.

Исследования проводились в Одесской государственной академии строительств и архитектуры. В исследовании принимали участие 21человек, с разным стажем занятий. Занятия проводились согласно разработанной мною комплексной программе по фитнесу. Группа была разделена в зависимости от возрастного диапазона: на группу А (средний возраст 23 года) – 12 студентов и

группу Б (средний возраст 55 лет) – 9 женщин. До проведения систематических и регулярных тренировок оздоровительным фитнесом, участвующие женщины специальной двигательной активностью не занимались. Все они были практически здоровы, с приблизительно одинаковыми базовыми показателями.

При изучении антропометрических показателей измерялисьследующие параметры: длину и массу тела, обхватные размеры, плеча, талии, живота, бедра.

Разработанная мною программа включала в себя упражнения из арсенала степ-аэробики, фитбола, калланетика, стретчинг, бодибард.

В оздоровительных тренировках использовались методы аэробной гимнастики. Продолжительность тренировки составляла 60 минут. Она включала в себя: подготовительную часть (10 минут), основную (40 минут), состоящую из комбинаций быстрых и медленных упражнений, а также заключительную часть (10 минут), в которую входили дыхательные упражнения, растягивание, релаксация. Особое внимание уделялось формированию правильной осанки, объединению фаз дыхания с движениями. Давались объяснения о влиянии на организм отдельных упражнений. Тренировочные комплексы выполнялись два раза в неделю. Общая плотность тренировки в первые 3 месяца составляла 50%, а в дальнейшем была увеличена до 75%.

Курс занятий фитнесом повысил уровень физического состояния (УФС) у 21% занимающихся. 7% испытуемых перешли из низкого УФС в ниже среднего; 7% испытуемых перешли из ниже среднего УФС в средний, и 7% занимающихся из ниже среднего УФС перешли в выше среднего .

Отмечена положительная динамика массы тела и обхватных размеров плеча, талии, живота и бедра, что служило основной причиной выбора фитнеса в качестве рекреационно-оздоровительной формы занятий физическими упражнениями. Курс занятий фитнесом позволил стабилизировать значение функциональных показателей сердечно-сосудистой системы (ССС).

Функциональное состояние сердечнососудистой системы наблюдаемого контингента оценивалось по таким значениям: частота сердечно-сосудистой системы (ЧСС) относительного покоя, артериальное давление (АД) и адаптационный потенциал (АП) системы кровообращения. Значения ЧСС у всей группы исследуемых соответствовали норме. Значения АД соответствовали возрастной физиологической норме у 65% испытуемых женщин - удовлетворительная адаптация. У 14% женщин наблюдалось несколько повышенное АД, а у 21% женщин - пониженное АД.

Состояние дыхательной системы оценивали по реакции на функциональные пробы с задержкой дыхания - Штанге и Генчи, и по значениям жизненной емкости легких (ЖЕЛ). Проба Штанге в норме наблюдалась у 21% женщин, ниже нормы - у 79%. Проба Генчи на должном уровне была выявлена у 7% женщины, у 93% - пониженные показатели. Значения ЖЕЛ у 79% исследуемых женщин соответствуют возрастной норме. У 21% показатели ЖЕЛ ниже должного уровня. Таким образом, состояние ССС женщин всей выборки можно оценить, как соответствующее возрасту. Однако состояние дыхательной системы свидетельствует о снижении возможности утилизации О2 у 21% женщин данной выборки.

Эффективность программы занятий фитнесом для женщин первого зрелого возраста подтверждается результатами положительных изменений массы и обхватных размеров тела, улучшением состояния сердечно-сосудистой и дыхательной систем организма, повышением уровня физической подготовленности и физического состояния.

Общее проведение тренировочных занятий в группе, в состав которой входит широкий диапазон участников, целесообразно только на начальных этапах осуществления оздоровительной программы, когда главной целью является стабилизация и нормализация недостаточной функции внешнего дыхания. После достижения нормализации функции внешнего дыхания «младшие» и «старшие» возрастные группы должны тренироваться раздельно.

Литература:

1. Павлова М. В. Оценка композиционного состава тела женщин первого зрелого возраста занимающихся оздоровительным фитнесом / М.В. Павлова. - М.: Актуальные проблемы теории и методики физической культуры, спорта и туризма, 2008. - 389 с. - (т. 1.)

2. Понятия, содержание и средства фитнеса / Яружний Н.В. -Минск : Материалы Международной научной конференции. Минск 2008,- С.427-431

3. Москаленко Оксана. Влияние комплексных программ по фитнесу на организм женщин первого зрелого возраста [Електронный ресурс] / Оксана Москаленко // Мій тренер – Режим доступу: http://miytrener.com/174-vliyaniekompleksnyx- programm-po-fi itnesu-na.html

4. Ошевенский Л.В. Изучение состояния здоровья человека по функциональным показателям организма / Л.В. Ошевенский, Е.В. Крылова, Е.А. Уланова. – Нижний Новгород. – 2007. – 67 с.

5. Теорія і методика фізичного виховання: Підручник. – К.: Олімпійська література, Т. 2, 2008. – 366 с.

СОЦІОТЕХНІЧНА СИСТЕМА УПРАВЛІННЯ ЯКІСТЮ

КРАМСЬКИЙ С.О.
Міжрегіональна академія управління персоналом, м. Одеса, Україна
ЗАХАРЧЕНКО О.В., КОЛОДИНСЬКИЙ С.Б.
Одеська державна академія будівництва та архітектури, м. Одеса, Україна

Усе в світі має якість, але не у всьому можна її побачити, оцінити. Не завжди виявляється можливим забезпечити досить високу якість. Багато у вирішенні цієї проблеми залежить від типу мислення, що відображає структуру знань, характер освіти, спеціалізацію і середовище практичної діяльності. Технократичне мислення орієнтоване на бачення лише інженерно-технічних проблем управління якістю, соціально-економічне або переважно гуманітарне мислення – на інший ракурс. Вочевидь, поняття узагальненої якості" вимагає особливого типу мислення, яке з деяким ступенем умовності назвемо систематичним. Це не просто системний підхід, який використовується в різних галузях знань, це здатність системного сприйняття всіхпроцесів формування якості і впливуустановок якості на діяльність людини.

Т. Енджибоус так прокоментував важливість якості з точки зору теперішніх і майбутніх запитів бізнесу: "Якості доведеться бути всюди і бути інтегрованою у всі аспекти організації-переможця" [1, с. 3]. Дійсно, чим більше уваги ми приділяємо якості, тим більшою мірою піклуємося промайбутнє.

Концепція такого мислення ще не достатньо вироблена, однак осмислення проблеми всезагальної якості приводить нас до розуміння необхідності практичного формування системологічного мислення і розробки концепції його пояснення. Якість – не лише реалізація потреб людини, вона сама по собі формує потреби і свідомість. Досягнення необхідної, можливої і бажаної якості в життєдіяльності людини породжує нову якість людини і її нове відношення до дійсності. Сьогодні мало просто приділяти увагу якості, сучасний етап розвитку економіки змушує менеджерів заново переосмислювати своє відношення до якості, принципи управління всезагальною якістю необхідно "вбудовувати" в повсякденну діяльність. Таким чином, якість перетворюється в вирішальний фактор розвитку якості в організаціях [2, с. 48].

Аналізуючи тенденції розвитку ідей і практики забезпечення якості,слід звернути увагу на два фактори: формування нового типу мислення, що впливає на розуміння цінності якості, і все проникнення потреби в якості якфактора конкурентоспроможності, стратегії і ефективності. При цьому слід зауважити, що це складна проблема, яка не має кількісних параметрів і кінцевого рішення. Якість

– це відповідність ідеалу, який постійно зникає при наближенні до нього. Тим не менше прагнення до якості сприяє значному успіху. Цьому є багато підтверджень. Видатні Європейські фахівці з менеджменту якості висловлювали думку про загальне значення якості через зміст парадигм якості Підкреслюється, що парадигма якості має не тільки технічний, але й соціальний аспекти. Її основні положення можуть бути застосовані як для вирішення завдань з підвищення якості, так і для поліпшення умов життя суспільства. Це пов'язано з тим, що сучасна концепція якості орієнтована на повне задоволення запитів споживачів, якими в широкому плані є люди будь-якої діяльності [3, с. 170].

Соціотехнічні методи контролю, які детально описані у роботах Едварда Демінга "батька менеджменту якості", відповідають зірці А (див. рисунок 1.).

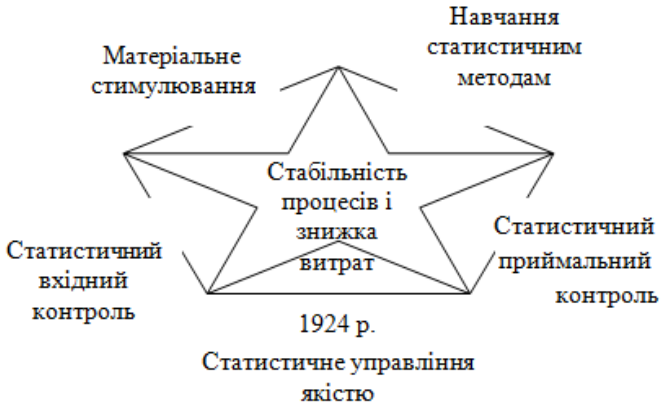

Рис. 1. Зірка А. Якість продукції як відповідність стандартам і стабільність процесів якості

За допомогою визначення і мінімізації розподілу невідповідностей йому вдалося скоротити витрати на невідповідності (дефекти). Багато років тому Демінг розробив філософію управління якістю, що стала відомою як "14 пунктів менеджменту за Демінгом" (див. зірку В на рис. 2.).

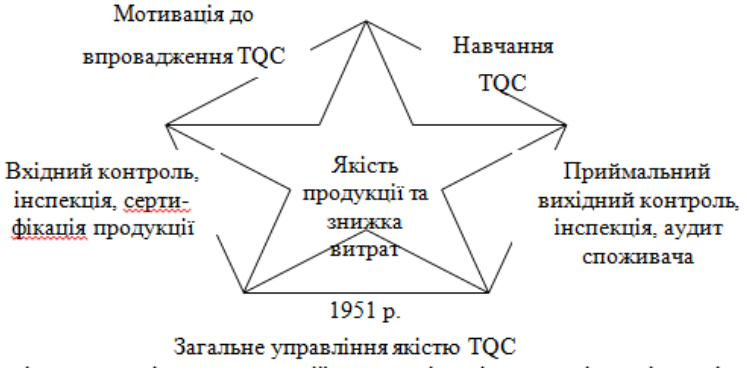

Рис. 2. Зірка В. Якість продукції, процесів, діяльності як відповідність ринковим вимогам

У 1980-2000 роки стандарти із якості для систем управління, як приклад, серія ISO 9000 серії 2000, привернули до себе перманентну увагу. Менеджмент якості поступово входив у галузь загального управління при всезростаючому значеннісистем управління якістю. Цьому додатково сприяли такі концепції, як Total Quality Management (див. зірку С на рисунку. 3). [1, с. 14].

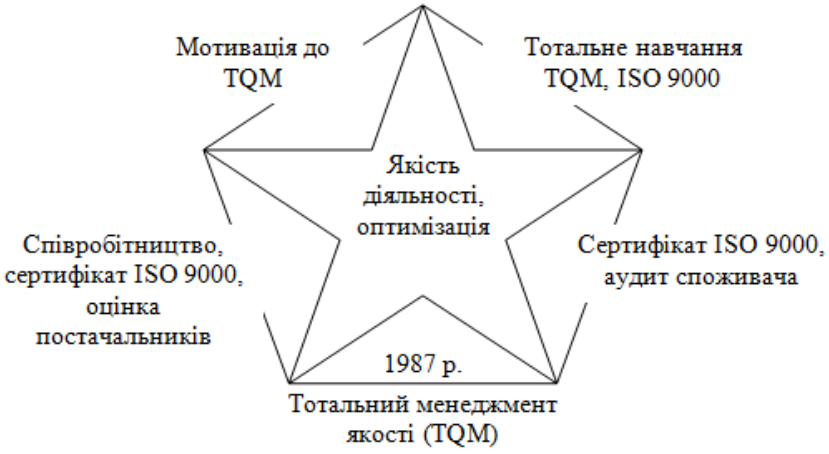

Рис. 3. Зірка С. Якість як задоволення вимог та потреб споживачів та службовців

Висновки. Головними факторами формування всезагальної якості є конкурентна перевага, стратегічне управління, проектування і вдосконалення організаційних процесів, контроль їх здійснення, механізм досягнення всезагальної якості. Вивчення класичних та нових підходів до менеджменту якості свідчить про те, що їх різноманіття є з однієї сторони показником виключної складності проблем якості, а з іншої сторони результатом безперервного пошуку найкращихрішень.

Література:

1. Крамський, С.О., Захарченко О.В. Управління якістю в підприємницьких структурах // Методичні вказівки для студентів бакалаврів та магістрів усіх форм навчання за спеціальністю 073 "Менеджмент". Одеса: ФОП «Пабута М.І.»-2019.–25 с.

2. Kramskyi, S.O., ZakharchenkoO.V. International projects, programs scientifican deducational cooperation // I міжнар. наук.-практ. конф. «Реалізація спільних міжнародних проєктів та реформування відносин: наука, виробництво і ринок: До 100-річчя ОНПУ. Мат. тез доповідей. Одеса: ОНПУ. МНВУП «ЕМПАС-ЛТД» - 2018. – С.47-49.

3. ЗахарченкоО.В., Крамський С.О. Проджект менеджмент // Навчальний посібник для студентів бакалаврів та магістрів усіх форм навчання за спеціальністю 073 "Менеджмент". Одеса: «Екологія» - 2018. – 227 с.

УДОСКОНАЛЕННЯ НАВЧАЛЬНО-МЕТОДИЧНОГО ЗАБЕЗПЕЧЕННЯ НА ЗАНЯТТЯХ З ФІЗИЧНОГО ВИХОВАННЯ

КРАСНОДЕМСЬКА Г.С.
Кременецький медичний коледж імені Арсена Річинського
м. Кременець, Україна

Фізичне виховання відіграє важливу роль у формуванні молодого покоління, зміцненні і збереженні його здоров'я, підготовці до майбутньої професійної діяльності.

Навчально-методична робота викладачів фізичного виховання спрямована на удосконалення навчального процесу і пов’язана зі складанням та коригуванням навчальних планів і програм, розробкою навчальних посібників, навчальної та методичної літератури для студентів.

Головним завданням викладачів є впровадження сучасних наукових і спортивних тенденцій у формування здорового способу життя та формування у студентів основ теоретичних знань, практичних і методичних умінь і навичок із фізичного виховання, набуття студентами досвіду в застосуванні здобутих цінностей впродовж життя в особистій, навчальній та професійній діяльності.

Навчальний процес з фізичного виховання здійснюється у таких формах: практичні заняття, виконання індивідуальних завдань, самостійна робота студентів (за завданням викладача), контрольні заходи. Позанавчальні заняття з фізичного виховання організовуються і проводять у формі: занять у спортивних секціях; самостійних занять фізичними вправами, спортом, туризмом; масових оздоровчих, фізкультурних і спортивних заходів. Навчальний процес з дисципліни «фізичне виховання» забезпечений необхідною методичною документацією: робочі програми; методичні матеріали, щодо самостійної роботи студентів; методичні рекомендації для студентів.

Для фізичної підготовки студентів удосконалене навчально-методичне забезпечення:підготовлений навчальний посібник для самостійних занять фізичною культурою; розроблено ілюстрований комплекс вправ для студентів спеціальної медичної групи; розроблено презентації та відео фільми для занять з фізичного виховання; створений та поповнюється банк даних контролю фізичної підготовки студентів; розроблені комплекси фізичних вправ для студентів.

Висновок. Для удосконалення навчально-методичного забезпечення викладачі впроваджують сучасні методи організації фізичного виховання для студентів різних спеціальностей, розроблена оптимально збалансована оцінювальна система для основної та спеціальної груп.

АНАЛІЗ МІЖДИСЦИПЛІНАРНОГО ПІДХОДУ В ПРОЦЕСІ ЕКОЛОГІЧНОЇ ОСВІТИ

КРУСІР Г.В., КОНДРАТЕНКО І.П.
Одеська національна академія харчових технологій, м.Одеса, Україна

Екологічна освіта в Україні стає особливо актуальною і вимагає якісних змін, новітніх методів і підходів, використання зарубіжного досвіду. Перехід від формальної екологічної освіти до концепції "утворення сталого розвитку", в основі якої мають бути знання про розвиток суспільства, економіки і природного середовища, екологічна культура і почуття особистої відповідальності за стан довкілля, повинен відбуватися на усіх рівнях освіти.

Особливе значення розвитку екологічної освіти надається у всьому світі останніми роками, коли стало очевидно, що однією із головних причин невиконання рішень міжнародних екологічних форумів, угод і конвенцій по охороні природи являється саме низька екологічна культура більшості населення планети, низький рівень екологічної освіти.

Найважливішим завданням методологічного процесу екологічної освіти є забезпечення ефективності навчання і виховання, націленого на високу якість підготовки студентів, на формування світоглядних і духовно-моральних основ їх особистості.

Екологічна освіта включає в себе три взаємопов'язані, лише умовно ділені, равноцінні складові частини: світоглядну, виховну (педагогічну) і практичну (діяльну). Звідси диференційований підхід до наповнення предмета змістом, до формування методологічних, загальних компетентностей студента (повинен знати, мати уявлення, вільно орієнтуватися), його предметно-орієнтованих компетенцій (повинен володіти і вміти).

У кожному освітньому закладі екологічна освіта і виховання мають бути безперервними і бути підсистемою в системі вищої освіти. Міждисциплінарний підхід розглядає екологічні питання не у рамках окремих дисциплін, а передусім як принцип, при якому усі дисципліни учбового плану пронизані ідеями збереження довкілля. Це дає можливість отримати цілісне уявлення про довкілля, озброїти майбутніх фахівців ефективними методами безпечного впливу на нього. Тільки тоді з'явиться реальна можливість комплексно, системно побудувати виховний процес у ВНЗ з урахуванням реальних ризиків і загроз, прищеплення студентам навички суспільної поведінки та ін. Одночасно це дозволить зробити екологічну освіту ключовою в освітньому процесі, вибудувати освітню стратегію для виховання особистості студента і реалізувати її.

РИСУВАННЯ ПАНОРАМИ МІСТА ОДЕСИ ДЛЯ ФОРМУВАННЯ ПРОФЕССІЙНИХ НАВИЧОК МАЙБУТНІХ АРХІТЕКТОРІВ

КРУТОГОЛОВ А.Д., МІХОВА Л.М.
Одеська державна академія будівництва та архітектури, м. Одеса. Україна

Архітектурна діяльність і практика проектної творчості базуються на графічних навичках, за допомогою яких майбутні фахівці висловлюють свої ідеї та задуми. В архітектурній освіті малюнок покликаний забезпечити якість професійної підготовки, що відповідає вимогам кваліфікації даної спеціальності.

Панорама архітектурного пейзажу в програмі дисципліни малюнок є однією з найважливіших тем, яка дає можливість розвитку базових художніх навичок, просторово-образного мислення, аналізу конструкції великих та малих архітектурних форм, використання на практиці теоретичних знань з перспективи, прояву творчої індивідуальності, що є особливо важливодля студентів архітектурної спеціальності.

У своїй практичній діяльності майбутній архітектор повинен вирішити комплекс завдань. Для їх успішного виконання потрібно вміти зафіксувати ідею композиційного пошуку, обрати найбільш виразні художні засоби втілення в реальне зображення задумане рішення, наочно уявити і найбільш ефектно подати спроектовану будівлю в поєднанні з природним середовищем, використовуючи різноманітні матеріали і техніки.

Для отримання графічних навичок студентам потрібна тривала практика малювання з натури, розвиток зорової пам'яті і окоміру, розуміння ролі масштабу, пропорційності предметів і будівель. У малюнку панорами архітектурного пейзажу треба вміти передати простір, форму, тональні співвідношення, витримати пропорції, масштаб та співмірність будівель і території між ними, художні та стилістичні особливості споруд, та декору.

Рисунок панорами м. Одеса формує у студентів уміння, та навички які знадобляться у подальшої роботі кожному архітектору, при виконанні зарисовок, начерків в пошуках форм і ідей у створенні проекту.

Таким чином, творча особистість архітектора формується багатьма засобами, серед яких особливу увагу слід надавати розвитку його потенційних можливостей і створенні таких умов при виконанні завдань, якім є рисування панорами міста, щоб ефективно направляли студентів на майбутню професійну діяльність.

РОЛЕВЫЕ ИГРЫ КАК ЭФФЕКТИВНАЯ ФОРМА ОБУЧЕНИЯ РКИ НА ПОДГОТОВИТЕЛЬНОМ ФАКУЛЬТЕТЕ ДЛЯ ИНОСТРАНЦЕВ

КУЛИБАБА М. О., ФАДЕЕВА А.П.
Одесская государственная академия строительства и архитектуры, г. Одесса, Украина

В дополнение к традиционным методам обучения русскому языку как иностранному необходимо применять инновационные технологии, которые оптимизируют процесс обучения, стимулируя развитие коммуникативных способностей студентов при их взаимодействии. Подобной является интерактивная форма занятий (компьютерные симуляции деловых и ролевых игр, разбор конкретных ситуаций) в сочетании с внеаудиторной работой.

Интерактивное обучение – это специальная форма организации познавательной деятельности, способ познания, осуществляемый в форме совместной деятельности студентов, при которой все участники взаимодействуют друг с другом, обмениваются информацией, совместно решают проблемы, моделируют ситуации, оценивают действия других и свое собственное поведение, погружаются в реальную атмосферу делового сотрудничества по разрешению проблемы.

Научить студентов практическому применению своих знаний и умений, использованию языковых и речевых навыков в условиях реальной коммуникации помогают ролевые игры, которые должны иметь социально-бытовую направленность. На начальном этапе рекомендуется, например, проводить такие ролевые игры, как: «В магазине», «На улице», «В маршрутке», «В аптеке», «В кафе», «В театре», «В деканате», «В банке», «Аренда жилья», «В аэропорту».

Обязательным также должно быть использование профессиональных (деловых) ролевых игр. Со студентами разных профилей обучения проводятся такие игры: «Врач – пациент» (медицинский профиль); «Мне нужен кредит» (экономический профиль); «Какая книга интереснее?», «В библиотеке» (гуманитарный профиль). Подобные перевоплощения помогают учащимся подготовиться к речевой практике общения на бытовые темы и способствуют формированию профессиональной компетенции. В процессе ролевых игр учащиеся учатся активному слушанию товарищей, увлеченно работают и помогают друг другу. Использование подобных видов работы как приемов овладения речевым общением отражает эффективный процесс формирования коммуникативной компетенции.

ОСОБЛИВОСТІ ОРГАНІЗАЦІЇ САМОСТІЙНОЇ РОБОТИ СТУДЕНТІВ ПРИ ВИВЧЕННІ ДИСЦИПЛІНИ «ДОРОЖНЬО-БУДІВЕЛЬНІ МАТЕРІАЛИ»

ЛАВРЕНЮК Л.І., ПАРУТА В.А., ГНИП О.П.
Одеська державна академія будівництва та архітектури, м. Одеса, Україна

При вивченні навчальної дисципліни «Дорожньо-будівельні матеріали» для спеціалізації «Автомобільні дороги і аеродроми та транспортні системи» програмою передбачена самостійна робота студентів, котра зумовлює поглиблення, розширення та закріплення знань, отриманих на лекційних та лабораторних заняттях, а також вдосконалення формування інтересу до практичного використання знань на виробництві.

Крім традиційного розгляду та вивчення заданих тем і виконання РГР для розширення інформаційної бази по виконанню дорожньо-будівельних робіт розроблено додаток до лекційного курсу у вигляді технологічних схем по виготовленню та укладанню асфальтобетонної суміші різними способами та її регенерації, а також обладнання для виконання дорожніх робіт (асфальтоукладник, термозмішувач, асфальтопідігрівач, віброкоток, поливо-моєчна машина та інші). Також пропонується скласти роздрібнену схему на одну із заданих тем, наприклад, «Асфальтобетон», де необхідно вказати:

- вихідні матеріали та їх характеристики (бітум, щебінь, пісок, мінеральний порошок), а також властивості асфальтобетону (міцність, деформативність, повзучість, стійкість до атмосферних факторів та інші);
- проектування асфальтобетону (аналіз умов роботи в конструкції, вибір способу виробництва, вибір вихідних матеріалів, розрахунок мінеральної частини та оптимальної кількості бітуму, приготування та випробування контрольної суміші);
- виготовлення асфальтобетонної суміші на АБЗ (підготовка та підігрів мінеральних матеріалів, підігрів бітуму, змішування та вивантаження асфальтобетонної суміші);
- укладання дорожнього покриття із асфальтобетону (підготовчі роботи, перевірка та очищення основи, підґрунтовка, укладення асфальтобетонної суміші та ущільнення).

Такий аналіз дозволяє більш ефективно використовувати дорожньо-будівельні матеріали у певних умовах при дії різних факторів, а також доповнити та поглибити знання студентів , вдосконалити їх творче та логічне мислення, сформувати науковий світогляд, та допоможе стати сучасним фахівцем своєї справи.

ПРИМЕНЕНИЕ КОМПЬЮТЕРНЫХ ОБУЧАЮЩИХ ПРОГРАММ ПРИ ИЗУЧЕНИИ ТЕОРЕТИЧЕСКОЙ МЕХАНИКИ

ЛЕЩЕНКО Д.Д., КОЗАЧЕНКО Т.А.
Одесская государственная академия строительства и архитектуры, г. Одесса, Украина

Информационно-коммуникационные технологии в современном мире широко используются в образовательном процессе. Классический подход к приобретению знаний с помощью информационных технологий получил дополнительный инструментарий, который позволяет преподавателям насытить занятия материалом и наглядно продемонстрировать решения различных задач, а студентам изучить и осмыслить материал дисциплины.

Одним из первых учебников, посвященных внедрению обучающих программ, для использования во всех технических вузах является «Кінематиката динаміка точки.Комп'ютерний курс» под редакцией М.А. Павловского [1]. В книге предложены расчётные алгоритмы исследования кинематики и динамики точки в векторно-матричной форме, что позволяло создать методическую базу автоматизированной контрольно-обучающей системы на ЭВМ.

Достаточно большое количество компьютерных обучающих программ разработано по курсу теоретической механики. Первые компьютерные программы в области механики были выполнены под Dos или написаны при помощи языков программирования и способны работать как приложения Windows. Некоторые из них были созданы ещё 1980-90 гг. На кафедре теоретической механики Московского энергетического института А. В. Корецким, Н. В. Осадченко и другими разработано несколько обучающих программ[2]: по статике систем твердых тел (stevin); по кинематике плоскопараллельного движения системы твердых тел (robby); по динамике(dp, dr, dk). Данные программы, способны упростить и сделать более наглядным процесс обучения студентов теоретической механике. Работы в этой области в дальнейшем получили продолжение и развитиена этой же кафедре НИУ МЭИ, где был создан научно-образовательный сайт «Компьютерные технологии в механике»[3] с целью демонстрации возможностей современных компьютерных технологий в области теоретической механики. Применение компьютерных методик позволяет ускорить исследовательский процесс, в том числе и за счет трехмерной визуализации движений системы. Сайт содержит описание алгоритмов и реализующие их программы составления, исследования

уравнений движения, построения геометрических иллюстраций и параметризованных анимаций движений механических систем с неголономными связями на языке системы Mathematica.

В 2002 г. доцентом кафедры теоретической механики ОГАСА А.Ю. Косицыным был создан сайт «Образование, механика» [4]. Его составляющими были компьютерные обучающие программы «МОМЕНТ-1. Вычисление проекции силы на ось» и «МОМЕНТ-2. Вычисление момента силы относительно оси». С их помощью студенты лучше усваивали основные понятия статики.

На протяжении последних 20 лет заметно расширение возможностей ЭВМ, применение развитых средств телекоммуникационной связи, что способствовало созданию на их основе электронных обучающих средств по теоретической механике. Процесс запоминания и воспроизведения по памяти дополнился мгновенным поиском необходимой информации по ключевым словам в Интернете с помощью современных устройств.

В зависимости от использования в учебном процессе возможно условное деление компьютерных обучающих программ на следующие: электронные учебно-методические комплексы, включающие электронные учебники, учебные пособия; контрольно-тестирующие комплекты; демонстрационные программы; тренажёры; информационно-справочные системы.

Рассмотрим некоторые из них. Учеными Астраханского государственного технического университета совместно с Институтом прикладной математики им.М. В. Келдыша РАН разработан учебно-методический комплекс по теоретической механике [5]. Данный комплекс включает в себя: а) организационно-информационный блок (рабочие программы, учебные пособия); б) полнообъёмный электронный Интернет-учебник в форме двух версий: локальной и дистанционной, программных приложений *«Теоретический материал»*, *«Тесты и задачи»*, «*Практикум»*. Изложение теоретического материала сопровождается серией WEB-иллюстраций, в том числе анимированными 2D, 3D-моделями механических объектов.

Одной из важнейших компонент данного электронного учебника является программное приложение «Тесты и задачи», содержащее набор заданий для самостоятельного решения и проведения промежуточных и итогового контролей знаний. Приложение «Тесты и задачи» содержит 300 тестовых заданий. В состав программного приложения входят тесты, в которых на каждое задание или вопрос предложены варианты ответов, и задача тестируемого – выбрать один или несколько ответов из предлагаемых вариантов. Разработан банк заданий разных групп сложности, а также заданий,

обеспечивающих межтематическое тестирование по основным разделам курса теоретической механики. Это позволяет регулярно контролировать и, при необходимости, поддерживать требуемый уровень знаний студентов.

Разнообразие представленных видов задач охватывает как теоретические, так и практические положения курса теоретической механики для технических вузов. Широкий набор видов заданий в учебно-методический комплексе дает возможность студентам сформировать предметные навыки и закрепить полученные знания.

В. Э. Джашитов, В. М. Панкратов, А. В. Голиков разработали (см.[6]): 1)Мультимедийный курс теоретической механики: Теория и компьютерный эксперимент; 2)Общая и прикладная теория гироскопов; 3)Компьютерные практикумы по теоретической механике и теории гироскопов с набором задач, программными средствами и содержательными тестами экспресс-контроля знаний. В курсах предусмотрено компьютерное моделирование и динамическая двух- и трехмерная визуализациякинематики и динамики механизмов и феноменов механического движения. Динамическая визуализация осуществляется на основе полученных уравнений движения и других математических моделей приборов, механизмов и физических процессов.

Таким образом, с помощью информационно-коммуникационных технологий возможносущественное повышение производительности и качества обучения. Она является гибкой и эффективной системой модернизации учебного материала.

Литература:

1. Кінематика та динаміка точки. Комп'ютерний курс: підручник / за ред. М. А. Павловського. – К. :Либідь, 1993. – 248с.
2. Режим доступа: http://termech.mpei.ac.ru/program/program_r.html
3. Капустина О.М., Мартыненко Ю.Г. «Компьютерные технологии в механике» // Режим доступа: https://sites.google.com/site/comptechmechanics/
4. Косицын А.Ю. «Образование, механика» //Режим доступа: http://www.emomi.com
5. Невенчанная Т. О., Павловский В. Е., Пономарева Е. В. Теоретическая механика на компьютере: учебное пособие. – М.:МГУП, 2010.–156 с.
6. Джашитов В. Э., Панкратов В. М., Голиков А. В. Инновационные мультимедийные компьютерные технологии обучения точным наукам //International Scientific Conference «Advanced Information Technologiesand Scientific Computing» PIT2013.–С.403–407.

ПРОЕКТНАЯ ДЕЯТЕЛЬНОСТЬ СТУДЕНТОВ НА ЗАНЯТИЯХ МЕТОДИКИ ОБУЧЕНИЯ РКИ

ЛИСОВСКАЯ Р.К., ОРЕХОВА Л.И., РЫЧКА Т.И.
Одесская национальная музыкальная академия имени А.В. Неждановой, г. Одесса, Украина

Современное общество заинтересовано в том, чтобы граждане были способны самостоятельно, активно действовать, принимать решения, гибко адаптироваться к изменяющимся условиям жизни. Однако решить эти задачи не представлялось возможным в силу отсутствия реальных условий для выполнения при традиционном подходе к образованию, традиционных средствах обучения, в большей степени ориентированных на классно-урочную систему занятий. Задача ВШ заключается не столько в содержании образования, сколько в использовании новых технологий обучения .

Основываясь на понятиях технологии обучения и проектирования, Е.С.Полат рассматривает проектную методику как совокупность поисковых, проблемных методов, творческих по самой своей сути, представляющих собой дидактическое средство активизации познавательной деятельности, развития креативности и одновременно формирование определенных личностных качеств студентов в процессе создания конкретного продукта. Таким образом, проектная методика на занятиях – это педагогическая технология, ориентированная не на интеграцию фактических знаний, а их применение и приобретение новых путем самоорганизации и самообразования студентов.

В настоящее время проектное обучение нашло широкое применение в образовательных системах. Его высокая эффективность подтверждается многими учеными, где идеи Дж. Дьюи нашли широкое распространение и приобрели большую популярность в силу рационального сочетания теоретических знаний и их практического применения для решения конкретных проблем окружающей действительности в совместной деятельности обучающихся (Беспалова Г.М., Герасимов А.М., Иоффе А.Н., Прутченков А.С., Фрумин И.Д. и др.). Основной тезис современного понимания проектной методики сводится к следующему: «Всё, что я познаю, я знаю, для чего это мне надо и где и как я могу эти знания применить», - и в настоящее привлекает многие образовательные системы, стремящиеся найти разумный баланс между академическими знаниями и прагматическими

умениями. Общей особенностью проективных приемов является наличие поставленной личностно значимой проблемы и задачи решить ее. Если это теоретическая проблема – то процесс проектирования заключается в нахождении конкретного ее решения, если практическая – то задачей студента является достижение конкретного результата этой проблемы, готового к внедрению.

К области технологии и методики обучения РКИ как частной теории обучения относится изучение цели, содержания, форм, методов и средств обучения РКИ. Проектный метод представляет собой дидактическое средство развития, обучения и воспитания, которое позволяет вырабатывать и развивать следующие компетенции студентов: анализ проблемного поля, выделение проблем, формулировка ведущей проблемы, постановка задач; целеполагание и планирование деятельности; самоанализ и рефлексия (самоанализ успешности и результативности решения проблем в рамках проекта); презентации (самопредъявления, формирования имиджа) деятельности и ее результатов; поиска необходимой информации, ее систематизации и структуризации («вычленение» и усвоение необходимого знания из информационного поля); применения знаний, умений и навыков в различных, в том числе нестандартных, ситуациях; выбора, освоения и использования технологии адекватной проблемной ситуации и конечному продукту проектирования; проведения исследования (анализу, синтезу, выдвижению гипотезы, детализации и обобщению. Решение проблемы предусматривает, с одной стороны, использование разнообразных исследовательских, поисковых методов и средств обучения, а с другой – необходимость интегрирования знаний, умений из различных сфер психологии, педагогики, лингвистики, лингвокультурологии и др. В условиях проектного личностно ориентированного обучения преподаватель приобретает иную роль и функцию в учебном процессе. Проектное обучение заменяет традиционную парадигму образования «преподаватель – учебник – студент» на новую «студент – учебник – преподаватель» [1].

В самом общем виде организация проектной деятельности студентов на занятиях была представлена нами в виде этапов, где на каждом этапе выделялась деятельность преподавателя и студентов. На этапе «погружение в проблему» деятельность учителя заключалась в формулировании проблемы проекта, выделении сюжетной линии, в постановке цели и задач. Студенты на этом этапе осуществляли личностное присвоение проблемы, вживание в ситуацию, принятие, уточнение и конкретизацию цели и задач. На этапе

«организация деятельности» учитель предлагал план деятельности по решению задач проекта, а студенты осуществляли планирование работы, выбор формы и способа представления информации. На этапе «осуществление деятельности» роль преподавателя заключалась в консультировании по мере необходимости, а студенты работали самостоятельно по поиску, сбору и структурированию необходимой информации, консультировались, готовили презентацию результатов. На этапе «презентация, самоанализ и самооценка результатов» преподаватель принимал итоговый отчет, обобщал полученные результаты, подводил итоги обучения. Студенты демонстрировали понимание проблемы, цели и задачи, умение планировать и осуществлять работу, способ решения проблемы, осуществляли рефлексию деятельности и результатов, а также взаимооценку деятельности и ее результативности.

В оценку проектных работ были включены следующие критерии: самостоятельность работы над проектом, актуальность и значимость темы, полнота раскрытия темы, оригинальность решения проблемы, презентация содержания проекта, использование средств наглядности и технических средств.

Анализируя использование проектных методов на занятиях методики обучения РКИ нами были сделаны следующие выводы. В настоящее время традиционные программы перегружены учебной информацией, что непосредственно приводит к заметному разрыву между теорией и практикой, так как в этой ситуации не может идти речь о формировании навыка применения. Проектное обучение при этом является более продуктивным, так как в процессе выполнения учебного проекта знания приобретаются студентами в процессе использования информации при решении практических задач. Поиск же решения практических задач активизировал необходимость добывания знаний, познавательную деятельность. Таким образом, содержание проектной деятельности усложнялось по мере последующих, более трудных проектных заданий. Проектирование помогало студентам осознать роль знаний в жизни и обучении – знания перестают быть целью, а становятся средством в подлинном образовании.

Литература:

1. Полат Е.С. Метод проектов на уроках иностранного языка / Е.С. Полат. - ИЯШ. - 2001. - №1. - С.8, 10.

2. Полат Е.С. Метод проектов на уроках иностранного языка / Е.С. Полат . -ИЯШ. - 2000. -№2, 3. - С.14, 27.

ИСПОЛЬЗОВАНИЕ ЛЕКЦИЙ-ПРЕЗЕНТАЦИЙ В СОВРЕМЕННОМ УЧЕБНОМ ПРОЦЕССЕ

ЛУКАШЕНКО Л.Э., ОЛЕЙНИК Н.В.
Одесская государственная академия строительства и архитектуры, г. Одесса, Украина

Подготовка инженеров-строителей, способных создавать и реализовывать самые разнообразные проекты, сопряжена с необходимостью существенного реформирования всего образовательного процесса. Объективная необходимость такой перестройки диктуется начавшимся коренным научно-техническим перевооружением образования, связанным с масштабным внедрением современных информационных технологий.

В соответствии с Национальной стратегией развития образования в Украине на 2012 - 2021 годы приоритетом развития образования является внедрение современных информационных технологий, которые обеспечивают усовершенствование учебного процесса, доступность и эффективность образования.

В современных вузах формируется новая профессиональная обучающая деятельность — подготовка и чтение лекций-презентаций учебного материала с помощью аудиовизуальной техники.

При организации учебного процесса необходимо сформировать прямую зависимость между эффективностью выполнения учебных программ и степенью интеграции в них соответствующих информационно-коммуникационных технологий. В этом плане перспективным направлением является разработка мультимедийных средств обучения, в число которых входит и электронный конспект лекций-презентаций.

Проблема необходимости реформирования образовательного процесса в соответствие с изменениями, произошедшими в строительстве в последние годы, решается с использованием возможностей современных информационных технологий. Один из путей её решения создание и внедрение электронных конспектов лекций-презентаций.

Особенностями этих конспектов является бóльшая свобода иллюстрирования учебного материала, документальные фотографии и видеозаписи. В видеозаписи можно показать естественные процессы, происходящие в натуральных условиях стройплощадки. Электронный конспект позволяет совместить слайд-шоу текстового и графического материала с компьютерной анимацией, что способствует наглядному и убедительному, т. е. доступному

объяснению главных, основополагающих, наиболее сложных моментов учебного материала.

Электронный конспект включает в себя мультимедийные презентации по каждому разделу изучаемой дисциплины, соответствующий учебной программе и нормативным требованиям, а также представляет новейшую и актуальную информацию.

Содержательность и привлекательность иллюстраций и видеофрагментов, цвет, контрастность и лаконичность текста обеспечивает визуальную комфортность. В конце каждого раздела наличие контрольных вопросов позволяет проверить степень усвоения курса.

Разработанные кафедрой технологии строительного производства ОГАСА электронные конспекты лекций-презентаций по дисциплинам «Технология строительства (спецкурс)» и «Современные технологии в строительстве», были утверждены ученым советом инженерно-строительного института Одесской Государственной академии строительства и архитектуры и рекомендованы для использования студентами и преподавателями.

Презентации составлены в программе Power Point, которая позволяет использовать гиперссылки, причем как внутри файла, так и на внешние источники, что придает интерактивность презентациям.

Для привлечения внимания к рассматриваемому объекту применяется анимация, что придает большую динамичность и многомерность демонстрации.

Конспекты лекций-презентаций содержатся в электронной библиотеке ОГАСА и представлены на сайте кафедры ТСП, благодаря чему в любой момент могут быть доступны для изучения дисциплин.

Имеющийся опыт использования такой формы конспекта лекций показал, что значительно повышается эффективность учебного процесса за счет улучшения степени усвоения материала, увеличения объема информации, сокращения времени подготовки студентов к контролю знаний.

Изложение учебного материала по дисциплине с использованием такой формы конспекта лекций-презентаций является важным фактором, который вызывает мотивированный интерес у обучающихся, позволяет вовлечь каждого в процесс активного овладения знаниями, повысить результативность процесса обучения.

Расположенные в сети Internet конспекты интенсивно используется студентами и преподавателями на протяжении последних лет.

Кроме того, это дает возможность самостоятельного дистанционного изучения дисциплин. Ещё одно преимущество этой формы конспектов состоит в том, что они могут постоянно обновляться и дополняться, в том числе с использованием результатов работ студентов.

НАУЧНЫЙ КРУЖОК – ОСНОВНАЯ ФОРМА ОРГАНИЗАЦИИ СТУДЕНЧЕСКОЙ НАУКИ

ЛУКАШЕНКО Л. Э., ОЛЕЙНИК Н. В.
Одесскаягосударственная академия строительства и архитектуры, г. Одесса, Украина

Студенческий научный кружок (СНК) – форма организации научной деятельности студентов, выражающаяся в привлечении студентов к научной деятельности, содействии в выборе научного направления, проведении научных заседаний, заслушивании и обсуждении на них докладов, участия в студенческих научных мероприятиях различного уровня.

Целью работы СНК являются: содействие в повышении уровня научной подготовки студентов; повышение качества профессиональной подготовки молодых ученых; развитие у обучающихся умений критически анализировать различные научные позиции, нормативный и практический материал, делать самостоятельные научные выводы; создание условий для формирования творческой активности; помощь студентам в самостоятельном научном поиске и организационное обеспечение их научной работы; своевременное информирование студентов о запланированных научных конференциях, конкурсах, выставках и о возможности участия в них; проведение научно-практических исследований и научно-практических мероприятий по тематике НИР кафедры, факультета, института, в том числе в договорных.

Членом СНК может стать каждый студент любой формы обучения одесской академии строительства и архитектуры. Запись в научные кружки производится постоянно в течение учебного года на кафедрах. Кружок был организован на кафедре технологии строительного производства в апреле 2018 года. Деятельность студенческого научного кружка осуществляется в рамках направления: «Инновационные технологии в промышленном и гражданском строительстве».

Основной целью работы кружка является раскрытие способностей студентов в научно-исследовательской работе как наиболее активной и творческой формы получения знаний, развитие инженерного мышления, выработка у студентов активной жизненной позиции по отношению к происходящим в строительной отрасли процессам, развитие творческих способностей участников, профессиональное воспитание студенческой молодежи.

В рамках работы СНК, решаются следующие задачи: - содействие в повышении уровня научной подготовки и компетентности студентов,

способствующих их готовности к социальной и профессиональной мобильности; - развитие у студентов навыков публичного выступления и самообразования, необходимых для защиты выпускных квалификационных работ, а также в последующей профессиональной деятельности; - укрепление речевой культуры и культуры общения. Заседания кружка проводятся 1 раз в месяц в форме «круглого стола», во время которого возникает активное обсуждение по теме заседания, сопровождающееся дискуссией. Дискуссия – это один из важнейших методов образовательной деятельности, стимулирующих инициативность студентов и развитие их мышления. Взаимодействие в учебной дискуссии строится на самостоятельно направленной самоорганизации участников, т.е. обращении студентов друг к другу, к преподавателю с целью углубленного и разностороннего обсуждения проблемы. Общение во время дискуссии побуждает студентов искать различные способы выражения своего мнения, повышает восприятие новой информации, новой точки зрения.

План работы кружка и тематика разрабатывается руководителем кружка, обсуждается на заседании кафедры, согласовывается с ведущими преподавателями и утверждается заведующим кафедры. Тематика кружка содержит в себеосновные проблемы перспективного направления развития строительства, внедрение инноваций в строительство и реконструкцию при возведении зданий и сооружений гражданского и промышленного назначения.

Тематика, направленная на рассмотрение актуальных вопросов использования инноваций в строительной отрасли, вызывает мотивированный интересу участников научного кружка. Предлагаются проекты конструктивных и технологических решений общественно значимых проблем. Члены студенческого научного кружка за время работы принимали активное участие в городских, всеукраинских, международных научных конференциях, конкурсах и олимпиадах. За время работы кружкав течение 2018 и 2019 года было представлено 19 работ на Всеукраинский конкурс научно-исследовательских студенческихработ. Из них 2 работы прошли во второй тур конкурса, 1 работа заняла второе место во втором туре. На Всеукраинской конференции соискателей высшего образования и молодых ученых по теме «Новые материалы и технологии в строительстве» (Одесса: ОГАСА) приняли участие с докладами 8 студентов. Их самостоятельные статьи были опубликованы в сборнике студенческих научных работ ОГАСА.

С уверенностью можно утверждать, что работа кафедрального научного кружка способствует активизации научной деятельности студентов и помогает выявить наиболее талантливых.

ПРОБЛЕМЫ И ПЕРСПЕКТИВЫ ЛИНГВОСТРАНОВЕДЕНИЯ В ОБУЧЕНИИ ИНОСТРАННЫМ ЯЗЫКАМ В ВУЗЕ

МАГОМЕДОВА Л.П.
Одесская государственная академия строительства и архитектуры, г. Одесса, Украина

Особое место среди проблем, решаемых преподавателями вузов Украины в рамках обучения студентов иностранным языкам (ИЯ), занимает проблема межкультурного обмена. Не секрет, что издаваемые в странах СНГ и дальнего зарубежья учебники по ИЯ для высшей школы не всегда построены с учетом лингвострановедческого компонента. Профессиональное обучение необходимо, но если специалист не будет владеть элементами культуры той страны, язык которой он изучает, его образование окажется не полным и однобоким, каким бы совершенным оно ни было в узкоспециальном плане.

Желательно, что в общий курс ИЯ преподаватель мог инкорпорировать курс или раздел лингвострановедения, если в дополнение к основным учебным материалам будет использовать аудио- и видеоматериалы, касающиеся исторических и текущих событий, социальной психологии и этнографии народов многонациональной Украины и стран зарубежья.

При расширении содержания обучения за счет лингвострановедческой информации, можно проанализировать некоторые культурологические, гностические и дидактические факторы, влияющие на отбор материалов для конкретного вида коммуникативной деятельности и этапа обучения ИЯ.

- воспитательный, образовательный, обучающий потенциал лингвострановедческой информации вербальных, пиктографических и идеографических источников;
- сферы жизнедеятельности обучаемых, в которые может быть "включена" данная информация и типичные ситуации коммуникации в устном и письменном виде;
- уровень познавательной ценности информации и соответствие эфферентным запросам учебной группы;
- прагматический и модальный аспекты успешности декодирования иноязычной информации средствами родного языка или трансформации средствами ИЯ;
- перспективы использования данных лингвострановедческих сведений на дальнейших занятиях по ИЯ и профилирующим предметам курса и др.

Опыт работы показывает, что лингвострановедческие материалы могут бытьиспользованы для формирования у студентов навыков всех видов речевой деятельности: аудирования и чтения, письма и говорения, а также для развития навыков перевода с родного языка и наоборот. Так, например, аудирование, просмотровое, ознакомительное, изучающее и поисковое чтение иноязычных статей из прессы, а также текстов о жизни и творчестве известных художников и архитекторов (украинских и зарубежных), например, на факультетах по специальности “Архитектуры и градостроительства”, “Изобразительное искусство, декоративное искусство, реставрация”, а также других деятелей науки и техники на других факультетах, составление резюме и рефератов, устное и письменное аннотирование – вот неполный перечень тех форм работы, которые используются нами на занятиях.

На продвинутом этапе обучения целесообразны задания, связанные с аналитической деятельностью, например: Ответьте на вопрос:

- Какие особенности быта, характера привычек народа, скажем немцев, англичан, французов (в зависимости от того какой иностранный язык изучают студенты). Вы знаете? В чем проявляются эти национальные особенности (в поведении, в речи)?

- Какие духовные ценности присущи народам, язык которых, Вы изучаете? Чем на Ваш взгляд, объясняются особенности национального характера?

Такие занятия не только вызывают познавательный интерес обучаемых, но и активизируют их речевую деятельность в монологизировании и диалогизировании, и как результат, изучение лексики значительно повышается.

Следует отметить: 1. В результате расширения содержания обучения и использования различных методических приемов работы с введением элементов страноведения, студенты на занятиях по ИЯ в концентрированном виде и значительно большем объеме получают те сведения, которые порознь сообщались им в школе на уроках истории, географии, литературы, этики и эстетики.

В современных условиях гуманизации образования в целом, когда общечеловеческие ценности должны стать неотъемлемым компонентом держания обучения любой дисциплине, особую значимость приобретает проблема взаимного понимания и уважения людей разных национальностей. Духовной связи и поиску общих путей экономической, политической и культурной интеграции народов может способствовать не просто овладение ИЯ, но и приобщение к культуре народа-носителя этого языка. В этом плане занятие по ИЯ может превратиться для студентов из ступеньки овладения знаниями в ступеньку к становлению гармонически развитой личности.

МЕТОДИКА ПРОВЕДЕННЯ ЕКСКУРСІЇ В МУЗЕЇ ОДЕСЬКОЇ ДЕРЖАВНОЇ АКАДЕМІЇ БУДІВНИЦТВА ТА АРХІТЕКТУРИ В РАМКАХ ВИКЛАДАННЯ ДИСЦИПЛІНИ «ІСТОРІЯ БУДІВНИЦТВА ТА АРХІТЕКТУРИ ПІВДЕННОГО РЕГІОНУ»

МАКУШИНА Г.І.
Одеська державна академія будівництва та архітектури, м. Одеса, Україна

Сучасна освіта є складним соціокультурним феноменом, засобом створення людиною власної індивідуальності. Освіта складається під впливом моральних і духовних цінностей, це процес формування людини як конкурентоздатного члена суспільства. Для сучасної освіти надзвичайно важливим є передача, збереження та відтворення української історії та культури, що сприяє розвитку національної та загальнолюдської культурної ідентифікації.Подібні тенденції в сучасному українському суспільстві спонукають до використання музейного простору в навчальному процесі. Отже, необхідним є використання екскурсії до музею ОДАБА для студентів, які вивчають дисципліну «Історія будівництва та архітектури Південного регіону»

Метою статті є досягнення вищої результативності проведення екскурсії в музеї Одеської державної академії будівництва та архітектури в рамках викладання дисципліни «Історія будівництва та архітектури Південного регіону».

На сучасному етапі розвитку музеєзнавства екскурсія — «це комплексний огляд музею, пам’ятки, виставки, природного об’єкта тощо за визначеним маршрутом під керівництвом екскурсовода з пізнавальними, освітніми, науковими та виховними цілями, а також задоволення естетичних потреб під час використання вільного часу»[1, с. 128].

Екскурсії в музеї академії проводиться в спеціально організованому музейному просторі, який має логічно завершену експозицію, що складається із предметів основного та науково-допоміжного фонів.

Основним методичним завданням екскурсії в музеї академії є підкреслення сучасних вимог до постійного вдосконалення процесу підготовки до екскурсії та особливостей її проведення.

Важливою темою для проведення екскурсії в рамках викладання вищевказаної дисципліни є «Роль Одеської державної академії будівництва та архітектури в розвитку будівельної освіти Південного регіону».

В ході підготовки до екскурсії, після вивчення необхідної літератури, екскурсовод переходить до обрання об’єктів показу. У зв’язку з тим, що музей

постійно поповнюється новими експонатами, перед підготовкою екскурсії щороку в серпні доводиться вносити певні корективи в експозицію музею. До цього процесу залучаються як предмети основного, так і науково-допоміжного фондів. Структура екскурсії відповідає основним етапам розвитку вишу: довоєнний період (1930 – 1941 рр.), період воєнних років (1941 – 1944 рр.), період післявоєнної відбудови (1944 – 1951 рр.), Одеський гідротехнічний інститут (1951 – 1957 рр.), Одеський інженерно-будівельний інститут (1957 – 1994 р.) Одеська державна академія будівництва та архітектури (1994 – 2020 рр.).

Особливу увагу екскурсоводу слід приділяти індивідуальному тексту екскурсії. Він містить повний виклад того, що варто розповідати під час проведення екскурсії. Необхідно підібрати експонати, які найвлучніше розкривають тему екскурсії для кожного періоду історії академії, а які є другорядними.

Екскурсія має бути адресною та проводитися на основі диференційованого підходу до групи. Вона має складатися з трьох частин: вступної бесіди, основної частини та заключної бесіди. У вступі, який має дві частини (інформаційна та організаційна) необхідно ознайомити екскурсантів з метою та змістом екскурсії, зацікавити й одночасно налагодити в групі дисципліну поведінки. В основній частині екскурсовод приділяє увагу обраним для екскурсії експонатам. Він перш за все розкриває загальний образ музею та звертає увагу на комплекси підвищеної атрактивності, тобто привабливості експонатів.

Під час проведення екскурсії екскурсоводу необхідно слідкувати за сполученням розповіді з показом. Необхідно, щоб показ переважав над розповіддю. Розповідь екскурсовода спирається на ключові предмети в експозиції. Експонати кожного періоду історії академії розміщені в окремих залах. В кожній з них є головні предмети, які найбільше висвітлюють певний період історії. Від них необхідно зробити перехід до експонатів, які мають другорядне значення. Наприклад, в залі, присвяченій діяльності Одеського інституту інженерів цивільного та комунального будівництва головними експонатами є фотографії першого корпусу інституту, першого директора інституту, перших викладачів та студентів, а у залі, присвяченій історії Одеського гідротехнічного інституту (1951 – 1957 рр.) головними експонатами є фотографії гідроелектростанцій, спорудженням яких керували випускники інституту.

Особливе місце займає методика проведення екскурсійної розповіді. В сучасному музеї вона повинна бути людиноцентричною. Екскурсоводу необхідно дати відвідувачу можливість поринути у атмосферу конкретних

подій з історії вишу. Для цього необхідно використовувати диференційність до аудиторії, акцентувати увагу на тих експонатах, які ближчі до майбутньої спеціальності екскурсантів, враховувати їх інтереси. На цьому етапі успішність екскурсії залежить від творчого підходу до аудиторії. Розповідь необхідно робити цілісною та послідовною, акцентувати увагу на її актуальності.

Екскурсовод під час екскурсії може користуватися індивідуальним текстом, слідкувати за логічними переходами в тексті екскурсії. Добре складені логічні переходи забезпечують послідовність викладу матеріалу. Можна використовувати формальний перехід, пов'язаний із змістом екскурсії. Екскурсоводу рекомендується продумати і прописати в тексті екскурсії всі логічні переходи від одного етапу до іншого. У музеї академії під час екскурсії найважливіші переходи здійснюються між розповідями про окремі періоди історії вишу. Вагоме місце займає розповідь про видатних діячів, серед яких є як викладачі, так і випускники вишу, що зробили вагомий внесок в розвиток будівництва Південного регіону.

Завершення екскурсії супроводжується висновками, що стосуються основного внеску Одеської державної академії будівництва та архітектури у розвиток будівництва в Південному регіоні у період з 1930 р. до сьогодення.

Надзвичайна насиченість експонатами музею академії вимагає стислості, ємності, виразності розповіді на музейній екскурсії. Важливим прийомом опису або характеристики об'єкта є цитування справжніх документів або їхніх копій, які активно використовуються на практиці.

Неодмінною складовою музею є інноваційні технології. Сучасний музей повинен бути оздоблений інноваційною навчальною технікою. Вона допомагає повніше висвітлити особливості складних за сприйняттями матеріалу питань історії академії. Також вона вирішує проблему браку місця у вітринах та на стендах музею. Інноваційні технології допомагають докладніше висвітлити основні етапи історії вищого навчального закладу.

Таким чином, сучасна екскурсія до музею Одеської державної академії будівництва та архітектури є важливим етапом викладання дисципліни «Історія будівництва та архітектури Південного регіону». Вона формує знання, уявлення, розуміння основних етапів історії вишу, акцентує увагу на діяльності видатних вчених, які зробили вагомий внесок в розвиток будівництва та архітектури Південного регіону, критичне ставлення до основних історичних періодів розвитку академії та розуміння подальших перспектив її діяльності.

Література

1. Музейные термины // Терминологические проблемы музееведения: сб. науч. тр. – ЦМР. – М., 1986. – 236 с. –С. 128

МЕТОД «ГЕКСАГОН» В УКРАЇНСЬКІЙ ДИДАКТИЦІ

МАРИНЧЕНКО Г.М.,
Миколаївський національний університет імені В.О. Сухомлинського
м. Миколаїв, Україна

Швидкий розвиток суспільства вимагає змін методів і прийомів навчання майбутнього покоління. На сьогоднішній день в Україні для випускників задекларовано наступні наскрізні вміннями: читання з розумінням, уміння висловлювати власну думку усно і письмово, критичне та системне мислення, здатність логічно обґрунтовувати позицію, творчість, ініціативність, вміння конструктивно керувати емоціями, оцінювати ризики, приймати рішення, розв'язувати проблеми, здатність співпрацювати з іншими людьми.

Одним з прийомів розвитку критичного мислення є шестигранне навчання, або шестикутне навчання, або метод «гексагон». Автором цього методу є вчитель історії із Великобританії Рассел Тарр. В Україні цей метод ще не достатньо розповсюджений серед вчителів. Але на нашу думку це явище тимчасове і через деякий час ним будуть користуватися вчителі всіх галузей. Г. Аствацатуров першим здійснив аналіз цього методу у праці «Шестиугольное обучение как образовательная технология».

В чому полягає суть даного методу? Шестикутна картка має назву гекса (hexagon) їх кількість може бути фіксованою або довільною (відповідно до мети, яку ставить вчитель). Кожна гекса – це певним чином сформульовані знання з певного аспекту теми. Гекса поєднується з іншою, завдяки певним зв'язкам (поняття, події, явища). В цілому гекси з'єднується між собою в єдину структуру, що дає уявлення про отримані знання. Однак у учнів кінцева картина буде різною.

Використання шестикутників є простим та ефективним способом розвитку таких навиків як здатність обирати, класифікувати та пов'язувати докази. Є різні варіанти організації роботи учнів з гексами. 1. Вписати навчальний матеріал в шестикутники, розрізати їх і запропонувати учням зібрати мозаїку, тобто учні отримують навчальний матеріал, записаний за допомогою гексів, з яких їм потрібно зібрати пазл. 2. Залишити шестикутники порожніми для заповнення, щоб учні могли висловити свою думку з теми чи проблеми. 3. Робота може бути як індивідуальною, так і груповою. 4. Марковані шестикутники. 5. Гекси можуть містити ілюстрації, портрети, зображеннями, з яких учні складають колаж. 6. Запропонувати учням (або попросити їх знайти

самостійно) кілька ключових смислових уривків (письмових або візуальних) із завданням: додати до кожного твердження або ілюстрації ланцюжок категорій і понять, які вони згадають або дізнаються при вивченні теми. 7. Запропонувати учням виділити найбільш важливі або цікаві факти в кожній з категорій і бути готовим пояснити свій вибір всьому класу. 8. Скласти по вже готовому гексу розповідь або короткий есе.

У процесі роботи діти, аналізуючи навчальний матеріал, отримують можливість вибору пріоритетів, власної класифікації та обґрунтовують власне бачення навчального матеріалу та роблять висновки за поставленим навчальним завданням. Заповнюючи гекси, учні самі обирають, як їх з'єднати. Може вийти «ромашка», лінія, стільники та інші фігури. При вивченні нового матеріалу учні можуть зробити несподівані, але правильні висновки.

У процесі реалізації методу шестикутного навчання значно підвищується пізнавальний інтерес в учнів. Діти вчаться аналізувати навчальний матеріал, отримують можливість вибору пріоритетів, власної класифікації і встановлення зв'язків, пошук доказів. Даний метод дозволяє відійти від пасивного слухання до активної форми роботи учнів, що призводить до формування у них стійкого глибокого пізнавального інтересу.

Серед переваг шестикутного навчання можна виділити: організація роботи в групах, парах, індивідуально; інтерактивність, наочність; ефективна систематизація матеріалу; реалізація діяльнісного та диференційованого підходів до навчання; активізація учнів, досягнення включеності кожної дитини в роботу на уроці; адаптивність до різних вікових груп; ефективна реалізація розвиваючого потенціалу конкретного уроку; для його реалізації достатньо парти та паперових шаблонів шестикутників.

Серед мінусів шестикутного навчання можна відзначити, що підготовчий етап займає багато часу, час на виконання учнями завдань і обговорення результатів може зайняти чимало часу.

Варто зазначити, що для полегшення підготовки шаблонів шестикутників Рассел Тарр розробив інтерактивний шаблон (http://www.classtools.net).

Використання даного методу дійсно зацікавлює учнів різного віку, сприяє розвитку креативного та критичного мислення., а також дає відповіді на питання: як за короткий проміжок часу узагальнити та систематизувати навчальний матеріал?; як встановити зв'язки між поняттями та подіями, шукати докази та будувати певні алгоритми?; як активізувати діяльність учнів на уроці?; як керувати груповим процесом?

МЕТОДИ ЗАБЕЗПЕЧЕННЯ ЯКОСТІ БУДІВЕЛЬНИХ КОМПОЗИТІВ

МАРТИНОВ В.І., ВИРОВОЙ В.М., МАКАРОВА С.С.
Одеська державна академія будівництва та архітектури, Одеса, Україна

На думку провідних фахівців з менеджменту та забезпечення якості продукції сучасний менеджер повинен орієнтуватись в таких галузях знань як теорія систем, теорії пізнання, психології людських та виробничих відносин, а також розумітися на варіабельності технологічних процесів. Розуміння варіабельності життєве необхідно для керування кожною реальною системою.

Варіабельність це мінливість, різноманітність, розкид або ступінь відхилення від контрольного показника. Саму зміну називають варіацією або варіантом. Варіабельність - фундаментальна властивість виробничих систем і процесів. Для виявлення коливань, ступеню «відхилення» від нормативних контрольованих показників, оцінки стабільності технологічних процесів застосовують методи математичної статистики.

Серед простих статистичних методів, названих так через їхню порівняльну нескладність, переконливість і доступність, найбільше поширення одержали сім методів, виділених на початку 50-х років японськими фахівцями під керівництвом К. Ісікави.

Згідно К. Ісікави в сім простих методів входять: розшарування даних, діаграма Парето, причинно-наслідкова діаграма, гістограма, діаграма розкиду, контрольна карта й контрольний листок.

Контрольна карта являє собою спеціальний бланк, на якому проводяться центральна лінія й дві лінії вище й нижче середньої, названі верхньою та нижньою контрольними границями. На карту точками наносяться дані вимірів або контролю параметрів і умов виробництва. Серед контрольних карт найбільш розповсюдженні:

- карта середніх арифметичних розмахів (x - R). Застосовується у випадку контролю за кількісною ознакою таких показників якості, як довжина, маса, міцність тощо.;
- карта індивідуальних значень (x). Застосовується якщо виникає потреба швидкого виявлення непомічених факторів або у випадку, коли за день або за тиждень було зроблено тільки одне спостереження;

Іншим інформаційним та наочним прикладом відображення стану технологічного процесу є гістограма. Гістограма являє собою один з видів стовпчастої діаграми, що дає наочну картину того, з якою частотою повторюється те або інше значення або група значень.

Гістограма може дати багато цінної інформації, якщо зрівняти отриманий розподіл з контрольними нормативами. Інформація може виявитися ще більш корисною, якщо по отриманому розподілі частоти визначити середнє значення й стандартне відхилення.

Статистичні методи контролю якості продукції базуються на понятті розкиду контрольованого параметра від його середнього значення. Якщо розкид показників контрольованого параметра перебуває між верхньою й нижньою границею припустимих значень, то такий розкид називається неминучим розкидом, а процес виробництва має стабільний характер. Якщо на контрольній карті є точки, які перебувають за межами припустимих границь, то такий розкид називається переборним. У цьому випадку необхідно виявити причини відхилення й вжити заходів для їхнього усунення.

В процесі стажування на підприємстві ТОВ «Камбіо», де створено філіал кафедри на виробництві, нами були проведені роботи по оцінці стану технологічного процесу виробництва тротуарної плитки. Контролювалися наступні параметри: геометричні розміри, середня густина і міцність при стиску зразків тротуарної плитки.

По показниках міцності при стиску будувалися Х-карти індивідуальних і середніх значень, а також R-карти розкиду міцності в групі. Група складається з 5 зразків.

На контрольних картах міцності нанесені лініями – середнє арифметичне значення міцності за контрольований період. Верхня границя припустимих значень (ВГП), нижня границя припустимих значень (НГП), коефіцієнт варіації та розраховували потужність процесу

Наведені приклади використання методів математичної статистики при оцінці якості технологічних процесів застосовуються нами при підготовці фахівців будівництва. При підготовці бакалаврів на кафедрі читається дисципліна «Бетони і будівельні розчини». В робочій програмі дисципліни передбачена тема присвячена методам статистичного контролю якості бетонів. Отримані в результаті стажування на ТОВ «Камбіо», реальні дані виробничої лабораторії, дозволять студентам оволодіти навичками застосовування цих методів на практиці. Ці методики також використовуються магістрами при виконанні дипломних робіт.

Література

1. Деминг В.Е. Выход из кризиса. – Тверь, Альба, 1994 – 264 с.
2. «Семь инструментов качества» в японской экономике. – Москва. – Издательство стандартов. – 1990 – 88 с.

ПРОФЕСІЙНА МОБІЛЬНІСТЬ СТУДЕНТІВ ЯК СКЛАДОВА ПРОФЕСІЙНОГО УСПІХУ

МАРЦЕВА Л.А.
Державний університет «Житомирська політехніка», м. Житомир, Україна
МИТИНСЬКИЙ В.М.
Одеська державна академія будівництва та архітектури, м. Одеса, Україна

Процеси інтеграції вимагають нині від закладів вищої освіти підготовки конкурентоспроможних фахівців, здатних до змін професійної діяльності, тобто сформованої професійної мобільності. У Концепції професійної освіти України та Національній доктрині розвитку освіти України у XXI столітті визначено нагальною потребою забезпечення підготовки кваліфікованих кадрів, здатних до творчої праці, професійного саморозвитку, опанування та впровадження наукоємних й інформаційних технологій, конкурентоспроможних та мобільних на ринку праці.

Здобуття вищої освіти не гарантує випускнику успішного працевлаштування через стрімке старіння знань, а тому актуальною нині є професійна підготовка студентів, яка забезпечить майбутньому фахівцю готовність до освоєнню нових технологічних процесів, а також можливої зміни його професії та вільної орієнтації на ринку праці,умінню приймати і реалізовувати нестандартні рішення в ситуації ринкової конкуренції, можливості уникати стереотипів у виробничих сферах.

Мобільність, у широкому сенсі (від лат. mobilis – рухомий, рухливий) – здатність до швидкого пересування, дії, виконання завдань. До них можна віднести: рухливість; відкритість новому; уміння гнучко пристосовуватися до нових обставин; креативність мислення; комунікативність; вміння адаптуватися до мінливих умов діяльності; активність, швидкість, самостійність і відповідальність у прийнятті рішень; націленість на успіх і постійне самовдосконалення; вміння аналізувати ситуацію і прогнозувати її розвиток; здатність до навчання, самонавчання; стійкість до фрустрації зовнішнього і внутрішнього середовища організації; вміння відстежувати і правильно оцінювати стан навколишнього світу та інше [1, с. 288]. У великому психологічному словнику професійна мобільність визначається як „здатність і готовність особистості досить швидко й успішно опановувати нову техніку та технологію, набувати знання й уміння, яких бракує, щоб забезпечити ефективну підготовку до нової професійної діяльності” [2, с. 24].

Поняття мобільності фахівців обґрунтовується багатьма вченими як певний рівень узагальнених професійних знань та готовності до оперативного відбору, реалізації способів виконання різних завдань у галузі своєї професії. Дослідники наголошують, що професійно мобільними фахівцями вважаються, якщо вони здатні знаходити способи розв'язання проблем та виконувати нестандартні завдання, готові до освоєння нових інформаційних технологій. На нашу думку, реалії економічного розвитку країни вимагають підготовки конкурентоспроможних фахівців до інноваційної діяльності із застосування адекватних навчальних форм, що вирішують два взаємозалежні завдання:

- формування інноваційної готовності до сприйняття нововведення;
- вміння діяти по-новому, бути професійно мобільним на сучасному ринку праці.

Враховуюче зазначене, професійна мобільність студента буде забезпечена, якщо впродовж навчання в студента будуть сформовані: комунікативність, активність, здатність пристосовуватися до мінливих умов діяльності, відмова від стереотипів, творче ставлення до професійної діяльності. Зауважимо, що система формування готовності до професійної мобільності в умовах закладу вищої освіти, ефективна відповідно до принципів цілеспрямованості, наступності, обліку потенційних можливостей студентів.

Професійно мобільний фахівець володіє системою професійних компетенцій, застосовує її для виконання завдань у професійній діяльності та засвоює під час навчання ключові компетенції, щохарактеризують міжкультурні та міжгалузеві знання, уміння та здібності, необхідні для адаптації та професійного успіху. Відповідно до компетентнісного підходу, що знайшов широке запровадження в сучасній професійній освіті, серед найбільш важливих сформованих компетенцій професійно мобільного фахівця, на думку науковців, мають бути такі: освітні компетенції (готовність фахівця підтримувати свій професійно-творчий потенціал в умовах науково-технічного прогресу, здатність до самоосвіти); загальнонаукові (система базових знань за профілем підготовки); соціально-комунікативні компетенції (швидка соціалізація в суспільстві, вміння адаптуватися до нових ситуацій); ціннісно-смислові та загальнокультурні компетенції (ціннісно-смислова орієнтація спеціаліста в навколишньому світі, готовність і прагнення пізнати й удосконалювати самого себе, готовність до безперервної самоосвіти, постійної мотивації до навчання протягом життя).

Аналізуючи професійну підготовку студентів, важливо враховувати реальні можливості закладу освіти в розвитку професійної активності майбутніх фахівців. Дослідники наголошують на певних педагогічних чинниках, а саме:

цілеспрямованій модернізації навчальних програм з обов'язковим включенням туди інтегрованих курсів із різних фундаментальних та прикладних дисциплін, а також (незалежно від профілю навчального закладу) курсів з основ економіки, соціальної психології та трудового законодавства; упровадженні елементів випереджаючої освіти; підвищенні доступу студентів до найрізноманітніших джерел навчальної інформації (інформаційних ресурсів), у тому числі з предметів, що не входять у навчальні плани; розширенні обсягу науково-дослідних робіт і активну участь в них студентів.Так кафедрою основ і фундаментів широко залучаються студенти до науково-дослідної роботи через участь їх в науково-дослідних гуртках і групах. Їх діяльність передбачає поглиблене вивчення студентами регіональних геотехнічних особливостей, знайомство з новими проектними, участь в розробці нових технологічних рішень і прийомів, які застосовуються в будівельній практиці. Результати цієї роботи тільки в цьому році представлені більшніж 10 публікаціями.

Для того, щоб випускники кафедри швидко адаптувалися в професії, в навчальний процес вводяться більше наукових, в тому числі, прикладних розробок з урахуванням складних регіональних архітектурних, інженерно-гідрогеологічних, кліматичних і геотехнічних особливостей. Вивчення дисципліна «Інновації в будівництві», яка зосереджена на прогресивних інноваційних підходах, що стосуються зведення нульових циклів, опрацювання,при виконанні магістерських робіт, конкретних інноваційних складових, як в розрахунковій, так і в конструктивній їх реалізації дозволяє студентам отримати навички обґрунтовано приймати рішення.

Досвід педагогічної діяльності в академії засвідчує, що професійна мобільність - це ефективна модель перебудови та реформування системи кадрового забезпечення економіки країни.Підготовка професійно компетентних фахівців, затребуваних і конкурентоспроможних на ринку праці, а головне - професійно мобільних, готових до професійного зростання, здатних до творчого мислення та співпраці, є важливим завданням вищої освіти.

Література

1. Философскийсловарь [Текст] / под ред. И.Т. Фролова. – 5-е изд. – М.: Политиздат, 1987. – 590 с.

2. Мищенко В. А. Факторы формирования профессиональной мобильности в системе высшего профессионального образования [Текст] / В. А. Мищенко // Вестн. Югорского гос. ун-та. – 2008. – Вып. 4(11). – С. 59-63.

ОСОБЛИВОСТІ ЗОБРАЖЕННЯ ІСТОРИЧНОГО ЦЕНТРУ ОДЕСИ В РОБОТАХ СТУДЕНТІВ АРХІТЕКТОРІВ

МІХОВА Л.М., КРУТОГОЛОВ А.Д., МИХАЙЛЕНКО Е.В.
Одеська державна академія будівництва та архітектури, м. Одеса, Україна

Зображення історичного центру міста Одеси в роботах студентів Архітектурно-художнього інституту, надає особливий вплив на формування професійної якості, естетичного сприйняття довкілля, образотворчих навичок майбутніх архітекторів. Одеса – місто, відоме своєю історією, архітектурою та колоритом, прославлений у віршах, піснях та творах художників. У будівництві міста використовувалися найрізноманітніші напрямки і стилі архітектури і втілили їх в життя всесвітньо відомі зодчі: Фердинанд Фельнер, Герман Гельмер, Георгій Торрічеллі, Франц Фраполлі,Франческо Боффо, Олександр Бернардацці, Авраам Мельников, та інші. Історичний центр донині представляє особистість і красу нашого міста. Багато гарних творінь великих архітекторів, на жаль, не збереглися до цього дня, але стан архітектурних пам'ятників має яскравий інтерес для жителів міста, а майбутні архітекторі відображають їх у своїх творчих і виховних роботах. На кафедрі рисунка, живопису, та архітектурної графіки, відповідно до навчальної програми з рисунку та живопису, виконуються ряд завдань від 1 до 4 курсів з архітектури Одеси. На першому курсі, в академічних і домашніх роботах на тему: «Зображення панорами міста Одеси», студенти малюють вид зверху на вулиці, відображають стилістичні особливості забудови міста, старовинні черепичні дахи, оригінальність будівель різного рівня, фрагменти еркерів, декор на карнизах, слухові вікна і збереженні димоходи. Для виконання завдання потрібно вміти зафіксувати ідею композиційного пошукущоб донести глибину і виразність простору, з метою розвитку зорової пом’яти і окоміру, розуміння масштабу, пропорцій, перспективи. Інше завданням для першокурсників є «Рисунок художньої металевої огорожі», мета виконання є формування у студентів навичок у зображенні зовнішнього вигляду споруд і комплексів різної складності з виявленням їх особливостей, зв'язків з природою і предметним середовищем довкілля. Студенти знаходять на вулицях міста пережиті часом старі огорожі, ворота, двері з кованими елементами і, відображають їх у своїх роботах, застосовуючи туш і акварель.

На другому курсі студенти рисують «Екстер’єр замкнутого простору на прикладі Одеського дворика», де поряд з архітектурою і стилем добре відчувається атмосфера життя городян. У роботі над цим завданням студенти,

разом з провідними викладачами, знаходять об'єкти, у яких найвигідніше зчитаються риси та характер Одеси. Мета завдання –вивчення закономірностей і тонального зображення замкнутого простору, задача чітко намалювати всі деталі декору на фасадах будівель, що характеризують різни напрямки архітектури- класицизму, бароко, модерну, ренесансу. Студенти доповнюють насиченість зображення малюванням тварин і птахів,та утилітарними речами(велосипеди, коляски), такий вид наповняє їх життям. Наступним завданням другого курсу є «Рисунок парків і площадів», де мета закріплення і розвиток навичокмалюванняневеликихархітектурних форм: фонтанів, альтанок, ротонд, скульптур, які завжди становили величезну частину культури Одеси. Після закінчення 2-го курсу, у літню ознайомчу практику з малювання та живопису, студенти, з натури, зображують вільно стоячи будівлі та фрагменти вулиць міста, освітлені яскравим південним сонцем, знамениті Одеські мости: Тещин міст, Сабанєєв міст -це завдання, які надають студентам вміння демонструвати красу пам’ятників архітектури, різноманітні перепади висот, розширюють кругозір, творче мислення .

На 3 курсі цикл завдань базується на створенні перспективі вулиць: висхідній, низхідній, з двома точками збіжності, з поворотами і складними частинами дороги. Позитивно впливає на вибір фрагментів вулиць, споруди різної висоти, озеленення вздовж доріг, наявність декору на фасадах і малих архітектурних форм. В роботах повинна зчитатися архітектура і зовнішній вигляд Одеси. Цім завданням формується можливість виконувати швидкі начерки, передавати вірно пропорції і масштаб, з використанням різних образотворчих матеріалів. Підсумкове завдання, навчання на кафедри РЖАГ, є довгострокова, масштабна робота, в якої, після ретельного відбору і композиційного пошуку, студенти зображують найбільш знакові, та красиві об’єкти архітектурної спадщини Одеси: Оперний театр, Археологічний и Художній музеї, Маяк, Потьомкінські сходи і другі. Рисунок надає знання и вміння реалістичного і декоративного зображення, вільно володіти різними образотворчими засобами, швидко сприймати і грамотне відтворювати вибрані архітектурні об’єкти. Кращі роботи оформляють та відправляють на міські, національні. міжнародні виставки і конкурсі, а лауреати нагороджуються дипломами та сертифікатами.

Таким чином, роботи, що студенти запам’ятовують на папері - історичну, культурну спадщину центру Одеси, формують у майбутніх архітекторів, світогляд, необхідні навички та вміння, інтерес і повагу до професії.

СТРУКТУРА ПЕДАГОГІЧНОЇ ТЕХНОЛОГІЇ ПІДГОТОВКИ ВІЙСЬКОВОГО СПЕЦІАЛІСТА У ВВНЗ

ОСИПЕНКО В.І., РОЙЛЯН В.О.
Одеська військова академія, м. Одеса, Україна

Технологія навчання розкриває процес навчання з дисциплін навчального плану і регламентує форми, методи, засоби і процедури діяльності (викладання і навчання) безпосередньо при підготовці і проведенні навчальних занять. Вона включає технологію підготовки (проектування) навчального заняття і технологію навчання на навчальному занятті.

Така структура педагогічної технології цілісно охоплює організаторську діяльність керівного складу, військово-педагогічну діяльність професорсько-викладацького складу, командирів підрозділів слухачів (курсантів) по розробці військових професійних освітніх програм, плануванню та організації навчальної, виховної і методичної роботи викладачів, кафедр, факультетів і власне підготовку, проведення навчальних занять й інших заходів зі слухачами (курсантами). При цьому не виключається творчий підхід викладача до навчання.

Науковою основою педагогічної технології є педагогіка вищої школи та її найважливіший розділ – методика навчання. Яке ж співвідношення методики навчання і педагогічної технології? Методика навчання, досліджуючи закономірності навчання в конкретно-історичних умовах і розробляючи рекомендації «як навчати», дозволяє вирішити найважливішу практичну задачу – науково обґрунтувати педагогічний процес стосовно до тієї чи іншої навчальної дисципліни. У свою чергу, педагогічна технологія, використовуючи цю основу, проектує конкретний педагогічний процес, установлює кількісні та якісні параметри його процесуального і розрахунково-аналітичного компонентів. Технологія оптимізує конкретний процес навчання, виховання і розвитку слухача (курсанта) відповідно до фактичних умов навчального середовища.

За допомогою педагогічної технології реалізуються основні функції посадових осіб – організаторів і учасників педагогічного процесу, унормовані статутними та іншими нормативними вимогами до організації і якості навчання, до рівня підготовленості військових фахівців. Це знаходить вираження у функціях педагогічної технології:

- методологічної, що полягає в науковій конкретизації мети підготовки і змісту освіти фахівця, обґрунтуванні логіки процесу навчання на основі сучасних форм, методів, засобів і процедур викладання і навчання;

- організаційно-правової, що реалізується в цілеспрямованій діяльності керівного і професорсько-викладацького складу з планування та організації навчальної, виховної і методичної роботи факультетів, кафедр, викладачів; з оптимізації структурно-логічних схем підготовки фахівців кожного профілю, спеціальності (спеціалізації) і кваліфікації; з формування і забезпечення функціонування конкретних педагогічних систем;

- психолого-педагогічної, котра здійснюється викладацьким складом безпосередньо на навчальних заняттях;

- програмно-технологічної, що надає можливість керувати навчально-пізнавальним процесом, оптимізувати міждисциплінарні зв'язки навчальних дисциплін, занять у рамках навчальної дисципліни, зв'язку педагогічної технології з іншими технологіями (інформаційними, виробничими).

Розглянуті функції педагогічної технології взаємозалежні, взаємообумовлюють одна одну і можуть бути реалізовані в організаторській і навчальній діяльності, тільки якщо для підготовки фахівців створені необхідні умови.

Найважливіша вимога до будь-яких технологій – гарантована завершеність технологічного циклу. Отже, необхідно знайти показник, по якому можна було б судити про досягнення часткової мети навчання, підготовки фахівця в цілому. Таким показником пропонується вважати коефіцієнт засвоєння знань (оволодіння навичками) – К. Він характеризує відношення фактично досягнутого рівня засвоєння тим хто навчається знань, навичок до рівня, заданого метою навчального заняття, цільовою настановою дисципліни, кваліфікаційними вимогами до офіцера-випускника. Дослідження показали, що при К < 0,7 той хто навчається не здатний вільно застосовувати в навчальній чи професійній діяльності отримані знання і навички, не бачить можливих способів їхнього удосконалювання. При К = 0,7 той хто навчається допускає помилки приблизно в 30% випадків, однак він здатний без зовнішньої допомоги їх виправляти і самостійно знаходити способи вирішення навчальних і професійних задач. З огляду на те, що абсолютна більшість військових фахівців не має права допускати грубі помилки в службовій і тим більше в бойовій діяльності, підготовку фахівця у військовому ВНЗ можна вважати завершеною, якщо К > 0,85.

Це зайвий раз підкреслює необхідність суворої логічної регламентації педагогічного процесу підготовки військового фахівця у ВНЗ, де кожен

викладач, керівництво кафедр знають мету підготовки фахівця і, реалізуючи принцип завершеності навчання, несуть повну відповідальність за досягнення гарантованого (заданого) рівня військово-професійної підготовленості офіцера-випускника. От чому педагогічна технологія, а не педагогічний експромт викладача, дозволить уникнути багатьох недоліків у підготовці випускників.

Отже, для того щоб педагогічна технологія виконувала свої функції, підвищувала ефективність процесу підготовки фахівця, необхідно:

- кількісно і якісно обґрунтувати мету підготовки фахівця, визначити структуру і логіку процесу його навчання;
- спроектувати освітній процес підготовки фахівців з кожного профілю, спеціальності (спеціалізації), кваліфікації;
- визначити і кількісно обґрунтувати цільову настанову навчальної дисципліни, навчально-виховну мету на кожен її розділ, тему і навчальне заняття з указівкою необхідного рівня засвоєння знань, навичок та умінь;
- вибирати і застосовувати на навчальних заняттях методи, засоби і процедури, що забезпечують максимальну (але нешкідливу для здоров'я) інтенсифікацію викладання й навчально-пізнавальної діяльності тих хто навчається;
- об'єктивно контролювати та оцінювати успішність, визначати ступінь завершеності навчання на кожному етапі вивчення дисциплін і підготовки фахівця;
- розробити і впровадити в навчальну діяльність ВНЗ об'єктивні показники і критерії оцінки науковості і практичної спрямованості змісту освіти, форм, методів і засобів навчальної діяльності, що застосовуються, результатів діяльності викладачів і слухачів (курсантів), а також завершеності циклу, етапу навчання, знизивши до межі суб'єктивізм;
- провести допідготовку викладацького складу військових ВНЗ з питань проектування і застосування в педагогічному процесі нових інформаційних і педагогічних технологій;
- створити необхідні умови навчального середовища, що дозволяють тим хто навчається усвідомлено підходити до освоєння військової професійної освітньої програми, а професорсько-викладацькому і керівному складу цілеспрямовано керувати їх навчально-пізнавальною діяльністю.

У вмілому застосуванні педагогічних технологій полягає один з важливих напрямків удосконалювання навчальної, виховної і методичної роботи викладачів, кафедр, поліпшення якості підготовки офіцерів-випускників вищих військово-навчальних закладів.

ОСОБЛИВОСТІ МЕТОДИКИ НАВЧАННЯ ЛЕКСИЦІ ІНОЗЕМНОЇ МОВИ

П'ЯНОВА І.Ю., ШОТОВА-НІКОЛЕНКО Г.В.
Одеський державний екологічний університет, м.Одеса, Україна

Одним із найважливіших прогресивних принципів сучасної методики є органічний зв'язок лексики з граматикою і фонетикою. Як неможна засвоювати лексику, не вивчаючи одночасно граматичну форму слова і його вимову, так і неможна й вивчати граматику і фонетику взагалі, не враховуючи ті конкретні слова, на які повинні розповсюджуватися правила граматики і фонетики, що вивчаються.

Питанням навчання лексиці приділяється досить велика увага. В методичних працях висловлюються наступні основні питання: відбір лексичного матеріалу для вивчення і у зв'язку з цим проблема активного і пасивного словника, засоби пояснення слів, вправи, що сприяють закріпленню і збереженню слів у пам'яті.

Відомо, що лексичний матеріал має специфічні труднощі. Слово само по собі дуже складне і різноманітне явище. Кожне слово, як відомо, має визначений об'єм значень, форму і вживання. Під формою слова розуміється фонетичний та орфографічний бік слова, його структура та граматичні форми. Викликає певнітруднощі об'єм значення слів у порівнянні з рідною мовою, багатозначність слів, характер сполученості одних слів з іншими, вживання слова, зв'язане з об'ємом значення та визначене конкретною ситуацією висловлювання. Крім загальних особливостей лексики як матеріалу мови, існують окремі особливості словникового складу мови, що вивчається. Так, наприклад, характерною ознакою лексики французької мови є аморфність слів, їх нерозкладність у сучасній мові. Для німецької мови характерна широко розвинена система словотворення. Обмеженість кореневих слів у словниковому складі є однією із специфічних особливостей німецької мови. Характерною особливістю англійської лексики є багатозначність та омонімія.

Цілком очевидно, що методика навчання лексиці повинна враховувати специфіку конкретної мови. Сутність відбору лексики полягає в тому, що з величезної численності слів і фразеологічних словосполучень іноземної мови відбираються тільки ті, засвоєння яких в першу чергу необхідно для досягнення поставлених цілей навчання.

Лексичний запас іноземної мови складається з двох частин – активного і пасивного мінімумів. Активний мінімум складає ядро лексичного запасу студентів, де застосовна зовнішня наочність, переклад, тлумачення слів рідною мовою. Пасивний мінімум доповнює це ядро, де роль самостійної роботи істотно посилюється. Слова пасивного запасу в значній своїй масі надходять під час читання, у якості засобів семантизації можуть бути використані контекст, тлумачення іноземною мовою, переклад за словником, а також аналіз слів за складом. Повторення лексики повинно проходити за допомогою завдань письмового характеру (складання самостійної розповіді, що потребує відбору для тієї чи іншої теми, написання твору) та у мовленнєвих вправах – у читанні без словника, в аудіюванні, під час бесіди та переказу текстів відповідної тематики.

Створення методичної типології лексики – актуальне завдання сучасної методики навчання іноземної мови. Під типологією розуміється встановлення типів слів з точки зору тих труднощів, які вони викликають під час засвоєння. При цьому слід розрізнювати типові труднощі активного і пасивного словників, тому що їх використання відбувається у якісно різних видах мовленнєвої діяльності.

Під час розробки типології лексики іноземної мови необхідно прийняти до уваги два джерела появи труднощів у засвоєнні слів: особливості кожного слова зокрема (особливості його форми, значення, вживання) та інтерференцію, що має місце як між словами мови, що вивчається, так і між словами іноземної та рідної мови.

Підсумовуючи найбільш важливі типи труднощів для слів активного й слів пасивного запасу, можна відмітити наступне:

1) для пасивного словника притаманно: односкладовість слів; багатозначність і вживання одного і того ж слова в основному і додатковому, прямому та переносному сенсі; схожість слів за звучанням в іноземній мові; схожість за формою іноземних слів з українськими при розходженні у значенні.

2) для активного словника найбільш істотним буде: вживання слова як самостійно, так і в структурній функції; вільне й невільне вживання слова; схожість слів за звучанням, за значенням (синоніми); невідповідність засобу творення граматичної форми в іноземній та рідній мовах; схожість за значенням, але відмінність за формою іноземних слів та слів рідної мови; невідповідність об’єму їх значень та сполученості слів.

ПОЯСНЮВАЛЬНА ЗАПИСКА ЯК ФУНДАМЕНТ ЗВІТУ ПРО НАУКОВО-ДОСЛІДНУ РОБОТУ

ПЕТРИЧКО С.М.
Одеська державна академія будівництва та архітектури, м. Одеса, Україна

В останній час все частіше зустрічаєш інформацію про зниження грамотності серед населення, зокрема молоді. Нажаль все рідше можна зустріти дитину із книжкою в руках. Деякі спостереження говорять про те, що молодь не читає навіть довгі «пости» в соцмережах: звертають увагу на красиву картинку з якимось коротким підписом, а довгий текст просто ігнорують.

Студенти, навчаючись в закладі вищої освіти, мають вести конспект на лекційних заняттях. В кінці семестру викладач перевіряє цей конспект. Але, частіше, перевіряє його наявність, зміст по темах, не грамотність написання тексту. В технічному ЗВО і не стоїть такого завдання. Також студенти виконують таку письмову роботу як складання пояснювальної записки до курсових робіт чи проектів. В цьому випадку вже береться до уваги як зміст записки (тобто розрахунки, необхідні для виконання креслень), так і правильність оформлення: розподіл на розділи та підрозділи, нумерація рисунків та формул тощо. Нажаль, правильності оформлення пояснювальної записки та грамотності викладеного матеріалу приділяється недостатньо уваги, хоча в Україні є діючий ДСТУ 3008:2015 «Інформація та документація. Звіти у сфері науки і техніки. Структура та правила оформлювання» згідно якого і повинні оформлюватися записки до курсових робіт та проектів. Можливо це пов’язане з тим, що академія відноситься до технічних ЗВО і більша увага приділяється вірним розрахункам та оформленню креслень…

Студенти академії залучаються до виконання робіт за замовленням інших організацій. Окрім залучення студентів при виконанні робіт з випробування матеріалів конструкцій, перевірки технічного стану та сейсмостійкості будівель та споруд тощо, вони також залучаються і до оформлення звітів про виконані роботи. Тому важливо під час навчання вже приділяти увагу правильності оформлення звітів, щоб не втрачати час при виконанні реального замовлення.

В зв’язку з тим, що окремої дисципліни з оформлення документації при навчанні студентів освітнього рівня «бакалавр» немає, треба приділяти увагу оформленню пояснювальних записок. Студенти можуть брати приклад з оформлення методичних вказівок. Тому їх авторам треба також оформлювати методичні вказівки згідно стандарту та акцентувати на цьому увагу здобувачів освіти.

ВИКОРИСТАННЯ AUTODESK INVENTOR В КУРСІ ДЕТАЛІ МАШИН

ПЕТРОВ В.М., ЖДАНОВ О.О., БОНДАРЕНКО А.Є.
Одеська державна академія будівництва та архітектури, м. Одеса, Україна

В доповіді розглянуто впровадження системи САПР AUTODESK INVENTOR в курсове проектування з дисципліни «Деталі машин». Розглянуто основні переваги при вивченні студентами дисципліни від використання САПР під час виконання студентами етапів курсового проекту.

Системи автоматичного проектування (САПР) типу AutoCAD знайшли широке застосування при конструюванні машинобудівних виробів. Файли цієї системи стали стандартом в проектній документації. На кафедрі машинобудування раніше виконувалися проектні роботи з використанням графічного пакету AutoCAD. Так, були захищені кілька курсових та дипломних проектів, виконаних з використанням САПР AutoCAD і частина проектів, виконаних з застосуванням системи КОМПАС.

Для студентів-механіків інституту ГБЦІ ОДАБА, на кафедрі машинобудування викладається кілька дисциплін потребуючих від студентів навичок роботи з пакетами прикладних програм САПР. Однак з'явилися нові САПР в яких враховані недоліки існуючих систем, що дозволяє працювати значно зручніше і швидше. Одним з таких пакетів програм є середня САПР AUTODESK INVENTOR.

Застосування системи AUTODESK INVENTOR дозволяє виконувати проектування машини знизу вверх, тобто можливо іти від розробки окремих деталей до складальних одиниць. Крім цього в складальній одиниці легко вести проектування окремих деталей, так зване проектування зверху вниз. Це дозволяє студенту більш гнучко використовувати можливості системи. Крім цього в даній САПР є велика бібліотека машинобудівних профілів, стандартних деталей (таких як кріпильні вироби, підшипники, манжети і т. п.). Система AUTODESK INVENTOR застосовується при роботі над курсовим проектом по «Деталям машин» (рис.1), і дозволяє виконати всі завдання, пов'язані як з етапом початкового проектування, так і розрахувати, та вивести робочі креслення.

В AUTODESK INVENTOR модулі проектування типових передач (пасових, ланцюгових, зубчастими колесами і т. д.) мають доступний інтерфейс і можливість геометричного і силового розрахунків на стадії прийняття конструкторських рішень. Розрахунки на міцність деталей виконуються

методом кінцевих елементів з ілюстрацією напружено-деформованого станута запасів міцності. Критерій максимального напруження по Мізесу ґрунтується

Рис. 1. Модель розробленого редуктора.

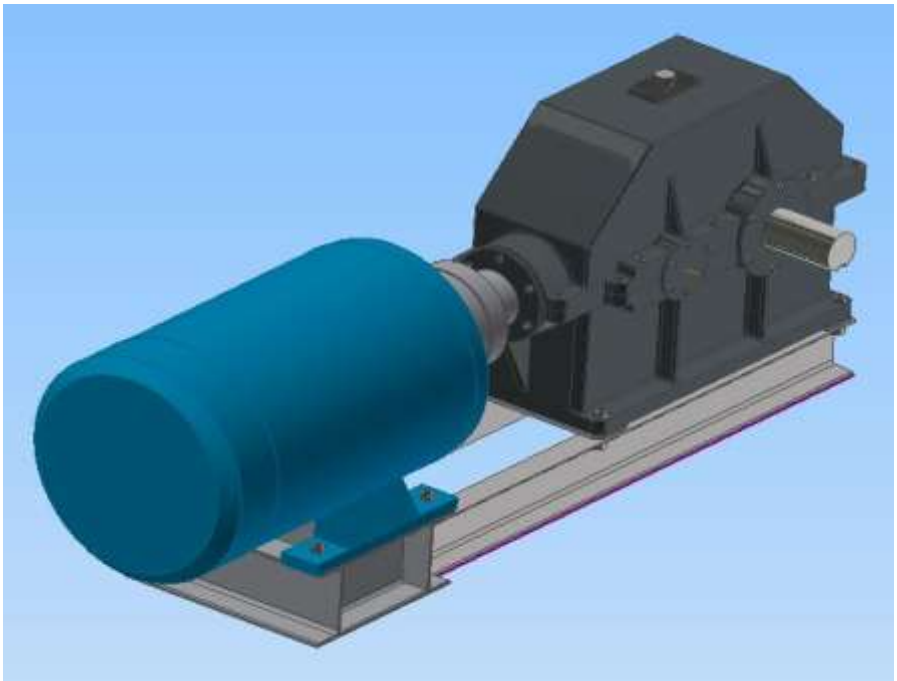

на теорії енергії формозміни. Теорія стверджує, що пластичний матеріал починає пошкоджуватися в місцях, де напруга по Мізесу стає рівною граничній напрузі. Крім цього розраховують і виводять основні напруги та напруги що діють в різних площинах. В звіт заносять розрахунки зсувів по різним осях та деформації в різних площинах. Результати розрахунків заносять в звіт як таблиці та відображаються в вигляді кольорових малюнків моделей деталей та складальних одиниць. Якщо результати розрахунків не задовольняють проектувальника, то скорегувавши умови або дані, розрахунок можливо повторити. Це особливо важливо для студентів, які не володіють досвідом проектної роботи, і деякі отримані електронні моделі складальних одиниць не відповідають вимогам на міцність. Також можливо виконувати розрахунки задавши певні критерії, наприклад коефіцієнт запасу міцності. Тоді система автоматично підбере геометричні розміри деталі, які задовольняють заданому критерію. Результати розрахунків автоматично передаються для формування трьохвимірних моделей.

Основні фірми, що постачають комплектуючі прилади (пневмоциліндри, електродвигуни, редуктори і т. і.) на своїх сайтах розміщають 3-D моделі цих виробів. Це дає змогу проектувальникам в AUTODESK INVENTOR скористуватися готовими трьохвимірними моделями при проектуванні основного технологічного обладнання.

Однією з особливостей системи AUTODESK INVENTOR є розробка робочої документації при дотриманні всіх вимог ЕСКД.

Крім того, САПР утворює цілий комплекс, що складається з різних підсистем, що дозволяє виконувати конструювання виробів, складальних одиниць, деталей, розрізів, перетинів, формувати специфікації та іншу текстову документацію. Технологія електронного макетування дозволяє розробити керівництва з розбирання-складання готового виробу у вигляді "підірваних складальних одиниць" (рис.2), презентацій, відеороликів і т.п.

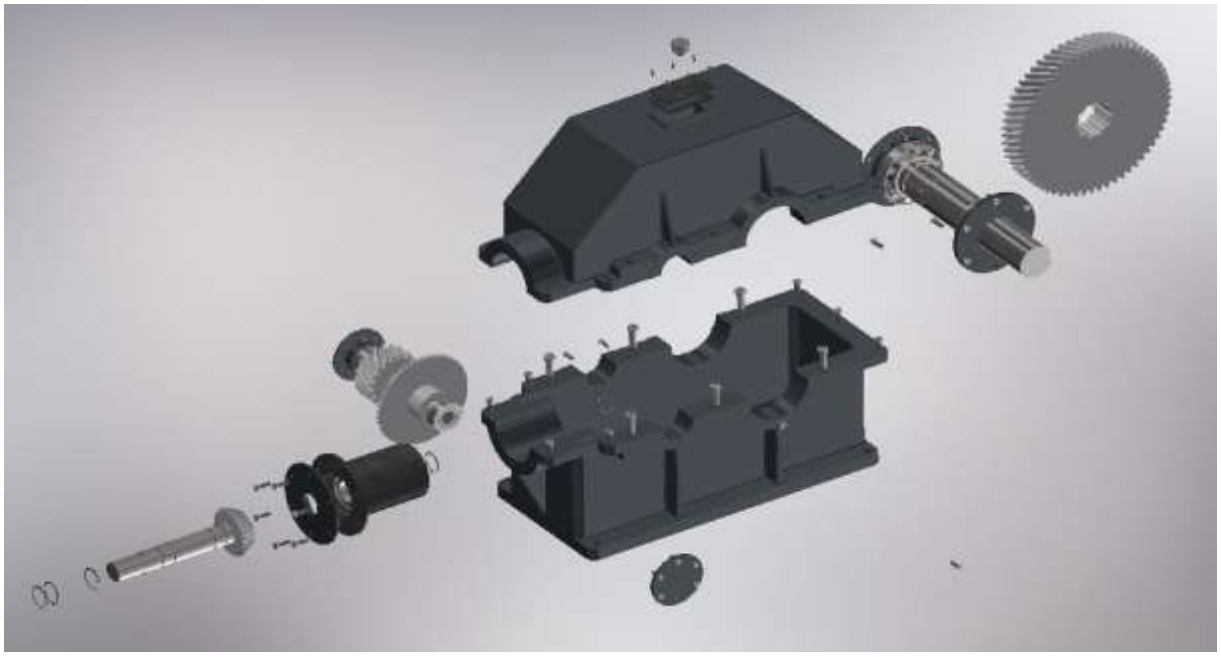

Рис. 2. Підірване креслення підготовлене для використання в інструкції з обслуговування редуктора.

Незважаючи на великий інтерес до САПР з боку студентів, її впровадження стримується відсутністю в достатній кількості комп'ютерів і програмного забезпечення.

Застосування САПР AUTODESK INVENTOR на кафедрі машинобудування приводить до більшої зацікавленості студентів у своїй майбутній роботі та скороченнячасу на виконання розрахунків та графічної частини при курсовому проектуванні.

Література

1. Городецкий А. С., Евзеров И. Д. Компьютерные модели конструкций. Изд. второе, дополненное. Киев: Факт, 2007. 394 с.

2. Грицина Н.І. Проектування деталей машин із використанням генераторів компонентів та розрахункових модулів AUTODESK INVENTOR. Вісник ХНАДУ, вип. 69, 2015.

ФОРМУВАННЯ ФАХОВИХ КОМПЕТЕНТНОСТЕЙ У СТУДЕНТІВ АРХІТЕКТУРНИХ СПЕЦІАЛЬНОСТЕЙ В ПРОЦЕСІ ВИКЛАДАННЯ НАВЧАЛЬНИХ ДИСЦИПЛІН

ПЕТРОВСЬКА Ю.Р.
Національний університет «Львівська політехніка», м. Львів, Україна

Під поняття «компетентність» ми розуміємо широкий спектр знань, умінь, досвіду, цінностей і ставлення, що можуть цілісно реалізовуватися на практиці. Вагомим підґрунтям формування естетичної культури викладача будь-якої спеціальності є набір загальних та фахових компетентностей в окремих галузях. Проте, мистецька галузь є основою багатьох спеціальностей, які інколи не є дотичними, мають технічне підґрунтя, проте формують у фахівців художній смак, індивідуальність та естетичні якості.

Культурно-естетична фахова компетенція педагога-митця є основним механізмом у формуванні мистецького розвитку особистості, базовою для формування майстерності та індивідуальної творчості, а її набуття обумовлено рівнем освіченості. Вона орієнтована на використання культурних критеріїв при вирішенні проблем пізнавального, світоглядного, життєвого та професійного характеру. *Художньо-естетична* компетенція – це обізнаність у галузі мистецтва, прагненні та здатності реалізувати на практиці свій художньо-естетичний потенціал для одержання результату у творчій діяльності. Під художньо-естетичним потенціалом розуміємо певний обсяг культурно-історичних та художньо-естетичних знань. Це набуття умінь та навичок художньо-естетичного сприйняття, аналізу та інтерпретації творів мистецтва відповідно до авторського задуму, розуміння єдності форми та змісту тощо. Художні компетентності готують особистість до художньо-творчої реалізації, самостійного пізнання мистецтва та естетичної оцінки творів мистецтва. *Загальнокультурна* мистецька компетентність розглядається як здатність застосовувати знання культурного простору, водночас *міжпредметна* мистецька компетентність розглядається, як здатність виявляти естетичне ставлення до світу в різних сферах діяльності майбутніх фахівців, естетично оцінювати предмети і явища. Вона формується під час опанування різних видів мистецтва та їх взаємодії.

Водночас *культурно-естетична* та *художньо-естетична* компетентності є основною для розвитку будь-якого фахівця, а їх набуття спеціалістами суміжних галузей наук є не менш важливим, адже полягає в здатності формування універсальних загальнолюдських естетичних цінностей та

гуманістичних світоглядних позицій, що є вагомим підґрунтям формування естетичної культури людини, як свідомого громадянина суспільства.

Перелік рекомендованих фахових компетентностей для студентів-архітекторів формується відповідно до освітньо-кваліфікаційного рівня, який вони здобувають, через відмінності у програмах першого (бакалаврського) та другого (магістерського) рівня вищої освіти.

До загальних компетентностей, з врахуванням рівня освіти, які формує викладач у студентів архітектурних та дизайн-спеціальностей в процесі викладання навчальних дисциплін можна віднести наступні: здатність до абстрактного мислення, та його застосування у практичних ситуаціях; знання та розуміння предметної області та професійної діяльності; розвиток навичок у використанні інформаційних та комунікаційних технологій в архітектурному проектуванні; здатність вчитися і оволодівати сучасними знаннями; здатність до пошуку, оброблення та аналізу інформації з різних джерел; здатність проведення досліджень на відповідному рівні; здатність генерувати нові ідеї; здатність працювати в команді; здатність приймати обґрунтовані рішення; вміння виявляти, ставити та вирішувати проблеми; прагнути до збереження навколишнього середовища; наполегливо виконувати поставлені завдання і обов’язки та інших.

До фахових компетентностей, з урахуванням рівня освіти, відносимо ті, що формують у студентів-архітекторів спеціальні вміння, навички та знання, які допомагають розв’язувати широке коло завдань в архітектурному та дизайн-проектуванні, з використанням як теоретичних, так і дослідницьких методів. До таких компетентностей належать: здатність розробляти об'ємно-планувальні та конструктивні рішення громадських, житлових, адміністративних будівель та споруд із використанням нормативних документів відповідно до спеціалізації; здатність аналізувати ефективність проектних рішень; здатність брати участь у дискусії з певної наукової проблеми, у різних формах наукової комунікації; здатність відрізняти специфіку у підходах до проектування, реставрації та реконструкції архітектурних комплексів в межахісторичного ареалу міста; обізнаність з основними положеннями, методами, принципами суміжних до архітектурної спеціальності дисциплін (математики, будівельного виробництва, геодезії, гідротехніки та водної інженерії, теплогазопостачання і вентиляції та ін.) в обсязі, необхідному для досягнення знань відповідно до спеціалізації; здійснювати інноваційні дослідження, які спрямовані на вирішення фундаментальних наукових проблем; вміння готувати результати наукових досліджень до оприлюднення у фаховому середовищі.

ПРО РУБІЖНИЙ КОНТРОЛЬ ЗНАНЬ НА ПІДГОТОВЧОМУ ВІДДІЛЕННІ ДЛЯ ІНОЗЕМЦІВ

ПОЛІНЕЦЬКА Т.В., ГОРОСТОВАТОВА Ю.О.
Одеська державна академія будівництва та архітектури, м. Одеса, Україна

Успішність іноземних слухачів – основний показник ефективності процесу навчання.

Проведення рубіжного контролю знань з російської мови як іноземної з граматичного матеріалу на підготовчому відділенні є однією з необхідних ланок організації процесу навчання. Він дає змогу проаналізувати якість засвоєння слухачем отриманих знань. Підвищення ефективності навчання означає перш за все високий рівень управління навчальним процесом. Контроль дозволяє не тільки визначити ступінь досягнення цілей, поставлених перед учасниками навчального процесу, а в той же час є одним з дієвих інструментів управління ним.

При розробці системи контролю знань з російської мови на підготовчому відділенні слід враховувати, що знання формуються поетапно, тому їх контроль повинен бути передбачений в ході самого процесу, а не тільки в його кінці. Побудована таким чином система контролю дає можливість визначати стан системи навчального процесу та здійснювати своєчасну корекцію навчання. При цьому контроль зберігає всі свої функції, у тому числі навчальну і виховну, у слухачів формується відповідальне ставлення до навчання.

Контроль дозволяє спостерігати за процесом засвоєння навчального матеріалу іноземними слухачами, регулювати його, таким чином підвищуючи мотивацію навчання.

Викладачами кафедри мовної підготовки укладено Методичні вказівки для проведення рубіжного контролю знань з російської мови як іноземної на підготовчому відділенні. Наявність цих Методичних вказівок видається нам необхідною, тому що більшість виданих в Україні підручників та навчальних посібників створена без контролюючих матеріалів.

Рубіжні контрольні роботи для моніторингу набутих протягом семестру знань укладено в трьох варіантах для кожної теми: завдання охоплюють основні граматичні теми в достатньому обсязі і дають змогу перевірити якість засвоєння вивченого матеріалу. Контролюючий матеріал упорядковано з дотриманням основного методичного принципу: «від простого до складного».

Методичні вказівки розроблено на основі цілої низки джерел й особистого професійного досвіду викладачів.

О ПРИНЦИПЕ КОЛЛЕКТИВНОГО ВЗАИМОДЕЙСТВИЯ В ПРОЦЕССЕ ОБУЧЕНИЯ ИНОСТРАННЫМ ЯЗЫКАМ

ПУЛЕНКО И.А., ОСТАПЧУК Л.Л.
Военная академия, г. Одесса, Украина

В ходе учебной деятельности формируются не только познавательные действия, но и система взаимодействий, взаимоотношений, общения в целом. Учебные взаимодействия преподавателя с обучаемыми являются ведущей переменной процесса обучения и воспитания. Они обусловливают как характер мотивации учебной деятельности, так и эффективность формирования познавательных действий учащихся. Совместные действия и возникающие на их основе и, в свою очередь, их регулирующие межличностные отношения в системе преподаватель-студент, студент-группа являются своеобразным средством продуктивной деятельности студента, средством достижения им полноценного результата.

В интенсивном обучении взаимодействие и сотрудничество преподавателя и обучаемого, преподавателя и группы, учащихся между собою является одним из важнейших структурных элементов его организационной системы. Организация межличностных взаимодействий построена таким образом, что на первый план выдвигается учащийся, и вокруг него, его усилиями, сознательно регулируемыми преподавателем, конструируется такая система отношений, которая позволяет как можно полнее раскрыть возможности каждого.

Непосредственное наблюдение в учебных группах интенсивного обучения иностранным языкам выявило положительные изменения личностных качеств обучаемого. При интенсивном обучении создаются благоприятные условия для более адекватного восприятия и оценки людьми друг друга, что способствует не только видению в других людях положительных качеств, но и актуализации этих черт. Доброжелательные внутригрупповые отношения сохраняются и развиваются в ходе занятий. Члены группы достаточно высоко оценивают друг друга, причем величина взаимооценок повышается с учетом продолжительности курса.

Несомненные преимущества форм коллективной познавательной деятельности по сравнению с индивидуально-фронтальными формами познавательного процесса прослеживаются во всех аспектах учебно-воспитательного процесса: предметном, педагогическом и психологическом. В предметном – выявляется четкая зависимость повышения уровня

познавательной активности учащихся от группового взаимодействия. В условиях группового взаимодействия образуется совместный фонд информации об изучаемом предмете, в который каждым из учащихся-партнеров привносится его часть и которым пользуются все вместе. Основным средством овладения предметом, таким образом, становятся партнеры по группе. Формы совместной познавательной коллективной деятельности, организуемые преподавателем в процессе обучения, а также демонстрируемые им формы поведения, способствуют созданию атмосферы доброжелательности, взаимопомощи, внимательного отношения к партнерам, создают оптимальные условия для активизации потенциальных возможностей каждого учащегося и формирования более адекватной самооценки и уровня притязаний. Постоянное учебное взаимодействие с меняющимися партнерами дает возможность правильно увидеть себя, оценить, прогнозировать. На фоне положительной установки на восприятие каждого члена группы, которая сохраняется и развивается в ходе обучения, процесс формирования адекватной самооценки и уровня притязаний протекает естественно и безболезненно.

Коллективные формы познавательной деятельности, являясь познавательным средством продуктивной деятельности учащегося, порождают взаимоотношения ответственной зависимости, когда успех и неудачи одного выступают как условия успеха и неудачи всех. Воспитывая в обучаемых потребность в согласованной совместной деятельности, мы включаемся в процесс непрерывного становления коллектива. В результате, в поведении каждого реализуются нормы и правила поведения коллектива.

Рассмотренный нами принцип коллективного общения, опосредованно отражая наиболее значимые сегодня дидактические принципы активного, развивающего, воспитывающего обучения, характеризует общую стратегию интенсивного обучения иностранным языкам. Вместе с тем он является базовым для организации взаимодействия преподавателя и учащихся в достижении учебных целей.

Все методические принципы, которые характеризуют метод интенсивного обучения иностранным языкам, позволяют описать нашу методическую систему - метод активизации резервных возможностей личности.

Следует помнить, однако, что реализация данных принципов предполагает соответствующую организацию учебного материала, путей и средств его подачи и закрепления, а также соответствующую организацию межличностных отношений в учебном коллективе.

ПРАКТИЧНЕ ЗАНЯТТЯ З НОРМАТИВНОЇ БАЗИ КОНСЮМЕРИЗМУ

СОКОЛОВА Л.С.
Одеська державна академія будівництва та архітектури, м. Одеса, Україна

«Історію консюмеризму» студенти 1 курсу ОДАБА, інституту ІБІТ, спеціальностей «Менеджмент» і «Маркетинг» вивчають у другому семестрі в обсязі 32 аудиторних години, з них 16 годин відведено на практичні заняття. Цей спецкурс традиційно перетинається з дисципліною «Економічна історія України та світу», оскільки об'єктом його вивчення є історія взаємовідносин в галузі економіки. Такий взаємозв'язок добре ілюструється на лекціях.

Однак на семінарах, під час вирішення ситуаційних завдань більше проявляється зв'язок навчального матеріалу з правознавством. Тому методично обґрунтованою бачиться практична робота студентів з нормативною базою захисту прав споживачів, яка співвідноситься з цивільним, кримінальним, господарським та адміністративним законодавством.

Згідно з О.М. Іваненко, в економічно розвинених країнах є дев'ять основних груп законів, що являють собою цілісну систему законодавства із захисту прав споживачів. Найбільш численна I група законів, які регламентують питання запобігання фізичного та матеріального збитку споживачам. II група – містить закони про міри й ваги. III групу – складають закони про стандартизацію, сертифікацію, маркування, що вимагають від виробників забезпечення відповідності продуктів харчування й товарів широкого вжитку національним та міжнародним стандартам, а також містять штрафні санкції за шкідливу рекламу. IV група – закони, що передбачають неприпустимість обмеження конкуренції. V група – закони, спрямовані на зміцнення позицій споживачів у їх ділових відносинах з виробниками, постачальниками та продавцями. VI група – закони з підвищення рівня інформування споживачів. VII група – закони, що визначають процедуру регулювання подання скарг споживачів, а також передбачають створення мережі консультативних пунктів при міністерствах, спеціалізованих консюмерських закладах, регламентують процедуру визнання права за профспілковими й консюмерськими організаціями виступати позивачами в суді від імені споживачів. VIII група – стосується правового регулювання охорони навколишнього середовища, що особливо актуально сьогодні. IX група – це універсальні закони всебічного захисту споживача як фізичної або юридичної особи [1].

Щодо нормативно-правової бази консюмеризму в Україні, то її становлення відбувалося своїм історичним шляхом. Умовно можна виділити три етапи: 1) з 1991 р. після прийняття Закону «Про захист прав споживачів», який існує в новій редакції після внесення понад 30 поправок (остання 27. 02. 2020 р.); 2) з 1996 р. після прийняття Конституції України (особливо ст. 42); 3) з 2004 р. після прийняття програми адаптації законодавства України до законодавства Європейського Союзу. Вона продовжує розвиватися, відповідаючи потребам сучасного суспільства і нараховує понад 200 законів та нормативних актів.

Згідно з О. М. Язвінською, споживчі закони України поділяються на три групи. Перша група – регулює відносини, в котрих споживач виступає як безпосередній учасник. У них закріплюються права та обов'язки споживачів. Друга група – регулює відносини, у котрих споживач не бере безпосередньої участі. Вона забезпечує державний та суспільний захист прав споживачів. Третя група – віддзеркалює проблеми підвищення якості життя і добробуту громадян в державі [2].

Після ознайомлення студентів з міжнародною класифікацією законів із захисту прав споживачів пропонується порівняти її з національною класифікацією; прокоментувати їхню подібність та відмінність; перевірити їхню відповідність закону України 2004 р. «Про загальнодержавну програму адаптації законодавства України до законодавства Європейського Союзу».

У підсумку для закріплення матеріалу студентам необхідно відповісти на контрольні питання: 1) Як відбувалося становлення споживчої законодавчої бази в країнах Європи. 2) Охарактеризуйте основні етапи становлення в Україні системи законодавства в сфері захисту прав споживачів. 3) Назвіть основні права споживачів, визнані міжнародною спільнотою та Законом України «Про захист прав споживачів». 4) Визначте мету та основні положення Керівних принципів ООН на захист прав споживачів. 5) Дайте характеристику основним напрямкам гармонізації вітчизняного законодавства з європейськими нормами. Запропоноване практичне заняття сприятиме кращому засвоєнню сухого складного навчального матеріалу правової частини даного спецкурсу. Крім того, це актуально в контексті європейської інтеграції України.

Література:

1. Іваненко Е. Н., Язвинская Е. Н. Защита прав потребителей – дело международное. – http://www.yurpractika.com

2. Язвінська О. М. Споживче право та споживче законодавство України. – publications.ntu.edu.ua/eut/2015-01/130-135.pdf

ФОРМУВАННЯ СЛОВНИКОВОГО ЗАПАСУ КУРСАНТІВ

СТРЕЛОК Н.В.
Військова академія, м. Одеса, Україна

Під час вивчення іноземної мови курсанти читають багато інформаційних іншомовних текстів, які насичені певною кількістю різноманітних лексичних одиниць, про значення яких вони повинні навчитися здогадуватися. Тому важливо розвивати в тих, хто навчається, мовну і мовленнєву здогадку. Здійснюючи мовну здогадку, курсантові достатньо проаналізувати саме слово, його структуру та інколи звернути увагу на його зв'язки з сусідніми словами в межах речення. При мовленнєвій здогадці відбувається аналіз позиції лексичної одиниці в реченні, її семантико-смислових зв'язків з іншими словами в контексті, а також логічної побудови тексту. Про значення незнайомого слова на рівні речення можна здогадатися, якщо в контексті є такі підказки як дефініція, перефразування, приклад, порівняння, протиставлення або контраст.

Повинні бути розроблені вправи, які співвідносяться з усіма видами прийомів мовної та мовленнєвої здогадки. Треба враховувати ще й графічну та фонетичну форму слів, з якими курсанти зустрічаються в тексті. Курсанти засвоюють найчастіше вживані суфікси і префікси. Також викладачеві потрібно звернути увагу на роз'яснення значення інтернаціональних слів, зміст яких розходиться з рідною мовою. Основу вправ складають певні методичні прийоми. Для мовної здогадки це: вибір лексичних одиниць (наприклад, обрати похідні слова зі списку поданих); групування (згрупувати слова в залежності від способу їх утворення); переклад рідною мовою (перекласти слова, утворені від знайомих коренів за допомогою відомих афіксів); співвіднесення англійських слів з їх еквівалентами рідною мовою (співвіднести англійські та українські слова, звертаючи увагу на їх фонетичну та орфографічну схожість). Вправи, спрямовані на засвоєння прийомів мовленнєвої здогадки: спираючись на контекст, перекласти речення, в яких ужито незнайомі слова; визначити значення слова, спираючись на наявні реченні приклади, контраст, головну ідею тощо. Вправи, спрямовані на комплексне застосування прийомів мовної та мовленнєвої здогадки: прочитати текст і знайти в ньому еквіваленти до українських лексичних одиниць (комплексно застосовуються різні прийоми здогадки).

Дуже популярними є такі вправи: курсанти читають текст та заповнюють пропуски в реченнях, утворивши відповідну словоформу від запропонованого слова-основи; прочитати текст і підібрати до виділених слів еквіваленти рідною мовою із запропонованого списку. Також курсантам треба вміти перевірити та обґрунтувати свою здогадку.

ХУДОЖНЬО-ГРАФІЧНА ПІДГОТОВКА МАЙБУТНЬОГО ВЧИТЕЛЯ ОБРАЗОТВОРЧОГО МИСТЕЦТВА (МЕТОДИЧНИЙ АСПЕКТ)

ТВЕРДОХЛІБОВА Я. М.
Державний заклад «Південноукраїнський національний педагогічний університет імені К.Д.Ушинського», м. Одеса, Україна

Проблеми наукової розробки й впровадження в освітній вектор сучасної методики художньо-графічної підготовки майбутнього вчителя образотворчого мистецтва становить важливим завданням для практики викладачів вищих педагогічних закладів освіти в Україні. Істотним для розгляду проблеми є теоретичні положення про сутність дидактичних умов учених, як-от: В. Бондаря, О. Мороза, О. Падалка про моделювання структурно-змістових параметрів освітньої системи, її функціонування й саморозвитку в процесі підготовки вчителів образотворчого мистецтва. У вирішенні завдань нашого дослідження важливими стали: концептуальні ідеї про системне педагогічне проектування освітнього процесу Ю. Тартура; побудова загальної системи навчання на основі діяльнісного підходу Г. Атанова; теоретико-методологічна парадигма навчально-творчого підходу до комплексного навчання в умовах сучасної мистецької освіти на основі методичних настанов І. Туманова, а також теорія управління педагогічними процесами (О. Анісімов, В. Бондар, Н. Тализіна, В. Якунін та ін.). Значеннєвим наповненням змісту методичних умов протікання процесу стали філософсько-педагогічні погляди вчених І. Зязюна, Л. Хомич, О. Шевнюк, які окреслюють ціннісні пріоритети підготовки вчителів на основі національної культури. Особливий інтерес для нашого дослідження являє новий концепт О. Рудницької про науково-освітній потенціал педагогіки мистецтва, субтеоретичним конструктом якої є художня дидактика. У масиві наукових праць вище зазначених вчених висвітлюються сучасні погляди на вирішення завдань методики викладання мистецьких дисциплін. Усі вони наголошують на необхідності перебудови освіти відповідно до вимог часу й утворення нової парадигми освітнього вектору професійного зростання особистості вчителя «на все життя».

Однак залишаєтьсяпрактично не досліджений методичний механізм художньої дидактики в освітньому векторі графічної підготовки вчителя образотворчого мистецтва.

На основі результатів аналізу складових педагогічного процесу художньо-графічної підготовки фахівців у вищих закладах художньо-педагогічної освіти нами визначено ряд протиріч, розкрито сутність та специфіку методики

навчання мистецтву графіки. У процесі дослідження виявлено, що ефективною дидактичною умовою є переорієнтація організаційно-методичних підходів до процесу художньо-графічної підготовки майбутніх фахівців на засадах теорії управління педагогічними процесами. На цій основі окреслено суттєві для сучасної художньо-графічної підготовки студентів педагогічних закладів вищої освіти завдання дидактичного характеру, що знаходять своє вирішення в розробленому комплексі навчально-методичних матеріалів.

Довготривалий досвід автора надав можливість удосконалити зміст програми академічної дисципліни «Теорія і практика графіки», а також визначити сутнісні за змістом форми й методи викладання основ мистецтва графіки, спрямованих на формування якісного рівня навчально-пізнавальної та художньо-творчої діяльності студентів. В зміст художньо-графічної підготовки студентів покладено комплекс методичного забезпечення освітнього вектора «навчання – пізнання – учіння – творчість».

Для виявлення якісного рівня сформованості предметної компетентності майбутнього вчителя в галузі мистецтва графіки змістовно подані характеристики компонентів, критеріїв та їх показники, що надає можливість визначати якісний рівень художньо-графічної підготовки студента на кожному етапі індивідуальної траєкторії у зазначеному освітньому векторі.

Проведене дисертаційне дослідження дозволило зробити наступні основні висновки: 1. Методики викладання основ мистецтва графіки в освітньому векторі «навчання - пізнання - учіння – творчість» являє собою проект певної педагогічної технології, побудованої на засадах художньої дидактики, котра включає ціль, зміст, механізм взаємодії суб'єктів освітнього процесу. Її реалізація в сучасній практиці підготовки майбутнього вчителя образотворчого мистецтва забезпечує процес формування і розвиток професійної компетентності, а саме художньо-аналітичного та художньо-образного, художньо-композиційного мислення. Практична реалізація методологічних підходів до проектування процесу художнього навчання студентів мистецтву графіки показала продуктивну доцільність розробленої методики. 2. Результати експерименту підтверджують ефективність методики художньо-графічної підготовки студентів-випускників на денній формі навчання, оскільки якісний рівень художньо-педагогічної компетентності й здатності до професійної діяльності в галузі мистецтва графіки в експериментальних групах зріс на 62%.

На майбутнє залишається розгляд окресленої проблеми в процесі надання освітніх послуг у процесі заочної та дистанційної формах підготовки вчителів образотворчого мистецтва.

ЕЛЕКТРОТЕХНІКА АНГЛІЙСЬКОЮ, АБО СКЛАДНОЩІ ПЕРЕКЛАДУ

ТІГАРЄВА Т.Г.
Одеська державна академія будівництва та архітектури, м. Одеса, Україна

Для сучасної ситуації розвитку глобального суспільства характерними є надзвичайно тісні економічні та наукові стосунки у найрізноманітніших сферах життя, для здійснення яких найбільше в усьому світі використовується англійська мова. Отже, зростає важливість знання англійської мови всіма фахівцями. За станом на зараз, серед 32 не англомовних країн Європи Україна посідає лише 28 місце за рівнем знання англійської мови, тому не випадково, що 13 липня 2019 року на офіційному сайті МОН України опубліковано повідомлення: «Міністерство освіти і науки розробило та схвалило на засідання Колегії МОН Концепцію розвитку англійської мови в університетах [1].

Метою започаткування цієї Концепції є створення можливостей для культурного, освітнього та професійного розвитку студентів і викладачів, прискорення інтеграції у глобальний освітній простір, підвищення якості освітніх послуг в сфері вищої освіти, підтримка реалізації європейських та глобальних прагнень суспільства та сприяння економічному зростанню України.

Документ передбачає організацію мовних курсів та інтенсивів, володіння англійською мовою на рівні не менш як В1 стане обов’язковою умовою для вступу, В2 – для випуску, частину профільних дисциплін пропонують зробити англомовними та проводити регулярні «скринінги знань», зокрема, запровадити обов’язкове ЗНО з іноземної мови після бакалаврату» [1].

Концептуальні засади державної політики щодо розвитку англійської мови у сфері вищої освіти передбачають викладання фахових дисциплін англійською мовою (EMI), це стосується викладання академічних дисциплін англійською мовою як українським студентам, так і іноземним студентам, які навчаються в Україні [2].

З невеличкого поки ще досвіду викладання англійською мовою дисциплін «Електротехніка у будівництві» та «Електропостачання та електрообладнання у будівництві» в ОДАБА можна вже зробити певні висновки.

По-перше, дуже допомагає у викладанні застосування мультимедійних технологій на лекційних заняттях, а саме використання анімаційних слайдів (зрозуміло, англійською мовою). По-друге, не менш важливим чинником є наявність виданих англійською мовою методичних вказівок з лабораторних робіт. По-третє, слід приділяти багато уваги веденню студентами українсько-

англійського словника з технічної дисципліни, що викладається. Слід зауважити, що далеко не всі терміни, які використовуються в технічних дисциплінах, перекладаються англійською дослівно. Так, наприклад, одне з основних понять «постійний (сталий) струм» англійською визначається як «directcurrent», дословно: «прямий струм», або просто «DC», тобто не використовується «constant»– постійний. Змінний струм в англомовній літературі визначають як «AC», або «alternatingcurrent», тобто такий, що чергується, а не «variable», тобто змінний. Асинхронний двигун англійською може називатися «inductionmotor», або «asynchronousmotor». Замість слова «motor» припускається використання «engine». Цікаво, що в англомовних підручниках використовується назва «Squirrelcagemotor» – двигун «біляча клітка», тоді як в українському та в російському варіантах це поняття трактується як «асинхронний короткозамкнений двигун», або двигун з короткозамкненим ротором, а красномовна назва «біляча клітка» стосується лише ротора такого двигуна, який завдяки своїй конструкції дійсно дуже нагадує білячу клітку.

Якщо мова йде про баланс потужності в електричному колі, то слід вживати вираз «conservation of the power», а не «power balance», що, звісно, виправдовується тим, що баланс потужності є, насправді, проявом закону збереження енергії. Усім добре знайоме словосполучення «коефіцієнт корисної дії» англійською мовою перекладається лише одним словом – «efficiency», коефіцієнт потужності називають «powerfactor», комплексний (повний) опір має назву «impedance» [3].

Нами наведено лише декілька прикладів особливостей перекладу технічних термінів з української мови на англійську, але вони яскраво підкреслюють необхідність користування при підготовці лекцій, методичних вказівок для лабораторних та практичних занять саме англомовної літератури, тим більше, що в багатьох випадках саме ці роботи є першоджерелами, які пізніше було перекладено на українську чи російську мову.

Література:

1. https://mon.gov.ua/ua/news/mon-stvorilo-koncepciyu-rozvitku-anglijskoyi-v-universitetah-u-dodatku-riven-v1-obovyazkova-umova-vstupu-v2-vipusku-vikladannya-profilnih-disciplin-inozemnoyu-ta-movni-skriningi

2. https://knute.edu.ua/file/NjY4NQ==/9024762ed731fd9506465b77ec7bcc12.pdf

3. Pysarenko A.N., Tigareva T.G. Electrical Engineering in Construction. Theory of Electrical Circuits. Laboratory Manual. – Odessa: ODABA, 2019. – P. 62.

ОРГАНІЗАЦІЯ ТА МЕТОДИЧНЕ ЗАБЕЗПЕЧЕННЯ ДИСЦИПЛІНИ «ІНЖЕНЕРНА ГЕОДЕЗІЯ»

ШИШКАЛОВА Н.Ю., НАХМУРОВ О.М., ЗАХАРЧУК В.В.
Одеська державна академія будівництва та архітектури, м. Одеса, Україна

В даній статті викладені особливості організації навчального процесу з дисципліни «Інженерна геодезія» на кафедрі геодезії та землеустрою Одеської державної академії будівництва та архітектури. В результаті постійного вдосконалення і коригування програм на кафедрі розроблений відповідний навчально-методичний комплекс. У статті розглядається зміст такого комплексу стосовно вивчення інженерної геодезії більшістю студентів: геодезична підготовка студентів на кафедрі «Геодезії та землеустрою» ОДАБА передбачає самостійне виконання кожним студентом своїх персональних варіантів лабораторних і розрахунково-графічних робіт (далі РГР).

Забезпечення такої організації навчального процесу та його інформативної підтримки потребувало створення спеціального навчально-методичного комплексу. Так, на кафедрі було розроблено та видано навчальний посібник з інженерної геодезії, написаний відповідно до програми курсу. В посібнику розглянуті загальні питання геодезії, основні сучасні геодезичні прилади, методи лінійних, кутових і висотних вимірювань. Показано рішення типових задач, що мають масове застосування при геодезичному обслуговуванні будівництва. Специфіка викладання дисципліни «Інженерна геодезія» потребує створення власного програмного забезпечення для комп'ютерної підтримки навчального процесу. На кафедрі розробляються комп'ютерні версії, що в залежності від виду занять, будуть носити інформаційний, навчальний, контролюючий чи інший характер.

Інформаційні версії повинні містити вихідні дані для РГР. Комп'ютер видасть на екран дисплея вихідні дані, відповідні вказаному варіанту, які студент може записати на електронні носії або вивести на принтер. Такий підхід максимально скоротить час на пошук вихідних даних у відповідних методичних вказівках і виключить можливі помилки при їх переписуванні вручну.

Навчальні версії служать в якості методичних вказівок для виконання розрахункової, графічної та проектної частин РГР. Наприклад при виконанні РГР №1 «Теодолітне знімання» студент повинен виконати математичну обробку теодолітного ходу та побудувати топографічний план. При цьому він може скористатися двома навчальними комп'ютерними версіями. Перша версія (Microsoft Power Point) полягає в послідовному виведенні на екрані дисплея

слайдів, що ілюструють окремі етапи обчислень координат точок теодолітного ходу, супроводжувані поясненнями і числовим прикладом. Паралельно з цим студент може обробляти свою відомість координат. Інша версія (Microsoft Excel) містить всього один файл «Відомість координат». Відкривши цей файл, студент бачить відомість обчислення координат з числовим прикладом. Підводячи курсор послідовно до помічених термінів, студент може отримати відповідь на будь-яке питання, що стосується як основних понять про дирекційні кути, румби, координати, прирости координат і т. д., так і про порядок обробки відомості координат. В примітках особливу увагу звернуто на те, що всі обчислювальні операції повинні супроводжуватися відповідним контролем. Паралельно студент може обробляти свою відомість координат, використовуючи мікрокалькулятор або безпосередньо на комп'ютері, використовуючи рядок формул Microsoft Excel. Для забезпечення інформаційно-методичної підтримки цього навчального процесу на кафедрі розроблені і видані «Методичні вказівки до виконання лабораторних та розрахунково-графічних робіт»

Свого часу передбачене раніше число годин з інженерної геодезії було значно скорочено. Для того, щоб максимально зберегти попередню тематику і зміст робіт при їх виконанні, потрібно було максимально скоротити час, що витрачався раніше студентами на другорядні дії, що не носять навчального характеру, такі, наприклад, як підготовка різної бланкової документації, креслення відомостей, схем і т. п. У зв'язку з цим виникла необхідність створення спеціального робочого зошиту, призначеного для оформлення результатів, які виконуються студентами лабораторних і практичних робіт. Робочий зошит має титульний лист, загальні вимоги до виконання завдань, тематику робіт, відповідні бланки, таблиці, схеми, контрольні питання з зазначенням необхідних для опрацювання сторінок конспекту лекцій та вимоги до оформлення звітної документації відповідно до зразками, вивішеними в аудиторіях кафедри.

На завершення слід сказати, що розроблена на кафедрі «Геодезії та землеустрою» методика звичайної і комп'ютерної підтримки навчального процесу для студентів є доступною та інформативною. Кожен студент має можливість оперативно отримувати як вихідні дані по будь-якій роботі, так і відповіді практично на будь-які питання, що виникають при виконанні лабораторних і розрахунково-графічних робіт, а викладач - оперативно контролювати результати практично всіх виконуваних студентами робіт на лабораторних і практичних заняттях, розрахунково-графічних робіт і на навчальній геодезичної практиці.

ВИКОРИСТАННЯ GPS-НАВІГАТОРІВ У НАВЧАЛЬНОМУ ПРОЦЕСІ

ЮРКОВСЬКИЙ Р.Г., КОНСТАНТІНОВА О.В., СТАДНІКОВА Н.В.
Одеська державна академія будівництва та архітектури, м. Одеса, Україна

В галузі геодезії зйомки місцевості поділяютьсяу залежності від застосованих приладів.

Такі традиційні методи зйомки, як окомірне знімання за допомогою компаса та лінійки, бусольна, теодолітна, тахеометрична, мензульна, барометрична, вертикальна, фототеодолітна, аерофотозйомка швидко змінилися на застосування сучасних технологій, що передбачають застосуванням лазерів, 3D-сканерів та супутникових систем.

За допомогою штучних супутників Землі наразі отримують космічні знімки в будь-яку погоду і годину доби із детальністю від сантиметрів до кілометрів в пікселі. Сьогодні успішно працюють космічні системи супутникової навігації ГЛОНАСС, GALILEO, GPS, остання складається з 27 супутників і її основним призначенням є навігація та картографування.

Більшість сучасних приймачів здатні приймати сигнали супутників GPS, ГЛОНАСС, деякі моделі вже здатні приймати сигнали перспективної системи GALILEO. Провідні виробники впроваджують передові технології в свої геодезичні супутникові приймачі. У перспективі, геодезичні супутникові приймачі будуть здатні приймати сигнали всіх супутникових систем, що наразі розвиваються (Compass, QZSS, IRNSS).

Найбільшого практичного використання набули геодезичні GPS приймачі, що відрізняються за типом сигналів, за кількістю частот і каналів.

Так, два приймача GPS здатні виконати швидку зйомку великих складних за конфігурацією ділянок місцевості з сантиметровою точністю в заданій системі географічних координат, ефективно і мобільно провести вишукування для потреб кадастрової земельної зйомки. Але широке застосування технології GPS затримується через високу вартість геодезичного обладнання і програмного забезпечення обробки та використання даних.

Зважуючи на віддалену перспективу забезпечення кафедри геодезії та землеустрою високоточними геодезичними супутниковими приладами розглянемо можливість використання у навчальному процесі значно дешевших приладів GPS– навігаторів, які широко застосовуються за кордоном.

Програмне забезпечення GPS – навігаторів можна отримати в Інтернеті. На сьогодні існують три програмних продукти Ozi Explorer, Ozi Explorer GPS Mapping Software (PCOziExplorer). Програма використовується в ПК під

управлінням Windows 95/98/ME/NT4/2000 XP. Рекомендований обсяг оперативної пам'яті – 32 МБ. Для обміну даних навігатор повинен мати інтерфейс NMEA 0183. При завантажені маршрутів у навігатор Garminпотрібно використати інтерфейс компанії Garmin. Версії програми: ранішня OziExplorer 3.70 і новітня OziExplorer 3.90.3 та 3.95.2.

Програма OziExplorer дозволяє використовувати та прив'язувати растрові карти до опорних пунктів в заданій системі координат і забезпечує інтерактивну роботу з картами на ПК та підтримує обмін навігаційними даними з GPS – навігаторами виробництва Garmin, Magellan, Lovrancei Eagle.

Вцілому можливі дві основні версії застосування програми:

1 версія – на ПК з введеними растровими картами проектують по пікетним точкам хід з підготовкою розбивних даних і допоміжних коментарів, які потім завантажують у GPS – навігатор. Далі виконується розбивна польова навігація згідно проектного ходу по заданому маршруту з метровою точністю.

2 версія – для зйомочної навігації використовується ноутбук, ПК або КПК з завантаженими растровими картами та сполученням з GPS – навігатором. При польовій зйомці пікети фіксуються з метровою точністю GPS – навігатором в географічній системі координат і відображаються на растровій карті. Програма Ozi забезпечує автоматичну зміну карт із завантаженого набору.

Використання GPS– навігаторів у навчальному процесі ознайомить студентів всіх спеціальностей будівельної галузі із сучасними досягненнями науки і техніки в геодезичній галузі. Студенти отримують навики вирішення інженерних задач із застосуванням сучасних технологій та приладів.

Крім цього, студенти спеціальності 193 «Геодезія та землеустрій» отримають компетентності із застосовування GPS – навігаторів під час рекогносцировки місцевості, різноманітних польових обстежень, виявленні меж ґрунтових контурів та угідь з нанесенням їх на електронну карту, складанні карт крутості схилів, дешифруванні топографічних контурів на картах, аерознімкахі фотопланах, при розробці маршрутів польових обстежень та вишукувань, при розбивних ґрунтово-меліоративних роботах, коректировці планів, інвентаризації та оформлені прав на землі,екологічних пошуках, тощо.

Література**:**

1. Соловьев Ю. А. Системы спутниковой навигации. — М.: Эко-Трендз, 2000.

2. Липкин И. А. Спутниковые навигационные системы. — М.: Вузовская книга, 2001.

ПРОБЛЕМИ ОРГАНІЗАЦІЇ НАВЧАЛЬНОГО ПРОЦЕСУ

HOW TO GET STUDENTS' ATTENTION TO YOUR LECTURE?

CHERNIEVA O.
Odesa State Academy of Civil Engineering & Architecture, Odesa, Ukraine

Working with students who study in English for the second year, I ran into a problem. Since the English language is not their native language, the perception of the material by these students differs from the perception of the material in their native language.Most of the words are new and their meaning is not clear to students, since technical English is fundamentally different from spoken. How to attract students' attention in this case, what teaching technique to use to draw them into the educational process?

The most important factor, in my opinion, is **the manner of the lecturer:** if you want to get your students' attention and keep them attentive, it is essential to show enthusiasm for what you are teaching. The more lovely and more animated you are in class, the more the students will be attentive and want to join you and learn. And of course, every lecturer should get used to call the students with their first and second names.

As a matter of fact, it's a struggle to keep students quiet and under control in a classroom including about thirty students. They talk, move and make much noise. In this case, you can use the following **simple tricks**:

- the lecturer should use various voice tones whispering and then raising his voice to keep the students' attention;
- keep silent for some moments until students pay full attention;
- check your students' comprehension frequently by asking simple questions.

I understand that it is not easy to find questions for discussions if it is a technical discipline that concern only calculations. But you can try to prepare a few little tasks for the students.

And at last, during the lecture you (lecturer) also **need to avoid**:

- burying yourself in the textbook or the preparation notes but keeping eye contact with your students all the time;
- planting your feet firmly in one place for the whole lesson but always moving around the class;
- monotonous lectures. Increasing the number of interaction activities among students during each lesson by using audio-visual aids to attract students' attention and facilitate learning or by using pair-work or small group-work technique when doing the exercises considering the variation in learning standards.

MANAGEMENT OF STUDENTS INDEPENDENT WORK BY DEPARTMENT OF OC & LP

FAIZULYNA O.A., BESPALOVA A.V.
Odesa State Academy of Civil Engineering & Architecture, Odesa, Ukraine

The independent work (IW) of students is an essential portion of educational process. The independent work, besides mastering a discipline, in general, is intended to form a set of skills for further professional activity, in ability to take responsibility, to find an exit from crisis situation and so on.

Certainly, a newly graduate expert is expecting to comply with knowledge, competency and professional skills. Besides those requirements, the exercising of research and evaluation skills for nonstandard tasks resolution is very important today. This experience is forming by the course of student's independent work.

One of the higher school distinctive features is degree of independence of trainees. A tutor organizes cognitive activity, a student carries out knowledge. The independent work completes all types of studies. The world acknowledged average time ratio for classroom work and student independent work is hovering at about 1:3,5.

The OC & LP Department provides several types of independent work.

They are:

- lectures preparation;
- practical training;
- laboratory works;
- tests, examinations;
- graphic works rendering;
- term designs;
- and, at the finally stage, - the implementation of the Degree Project.

The OC & LP Department instructors support their lectures by references and instruct the students how to work with textbooks and primary sources, also, instructors do assign the key sections for student's independent study. The IW would be more effective if students work in couples. Instructors of department do practice small group assignments for practical training in effort to increase efficiency of cognitive activity of students by mutual control. During the group individual work there is the group's self-examination, subject to the subsequent correction by the teacher. This is a very important link of independent educational activity.

Practical training classroom works for disciplines of the department are focused on improvement of student's abilities for search of optimal alternatives, solution

evaluation and decision making. The IW supported by the basic didactic materials to adjust student's independent activity and improve its quality.

The staff of the department develops:

-tasks for individual work;

-methodical instructions for laboratory works;

-design and graphic presentation works;

-topics of term papers;

-list of mandatory and supplemental references.

The department complies with conditions of effective performance for independent work.

There are created:

- motivation of an educational task;

-accurate set up of an informative task;

- clear vision of ways for rendering (algorithm);

-clear instructor's definition for the reporting forms, scope of work, term of its representation;

- consulting for carrying out adjustment, subjective and problem solving;

- evaluation criteria.

Tutors of the department in the leadership of student's independent work adhere to an algorithm:

- teaching of independent work during lectures, a practical training, and within consultations;

- management of independent work (assistance in efficiency and quality of work);

-control of independent work (through control and test actions);

- correction of independent work (for group and individual).

From psychologists' researches, it is known, that the main complexity for students consists with independent selection of the substantial material which is subject to assimilation (70% of first-year students do not use reception of systematization of material for the best understanding).

The priority task of the instructor is to instruct the student how to study. Students of older years are adapted to training. It is advisable to organize at this phase of study the independent work so that gained knowledge became their original property. The department forms different types of individual independence not only as set of skills, but also as the trait of character playing an essential role in structure of the identity of the modern expert with high level qualification.

ЗНАНИЕ УЧЕБНОЙ ИНФОРМАЦИИ КАК ОБЪЕКТ МАТЕМАТИЧЕСКОГО МОДЕЛИРОВАНИЯ

АРКАТОВ Ю.Н., ГЕОРГАЛІНА Е.Р., ЖУРАВЛЁВА И.Б.
Одесская военная академия, г. Одесса, Украина

Контроль качества знания учебной информации обучаемых является важным элементом в структуре учебного процесса. Актуальность исследований, связанных с совершенствованием организации системы контроля качества знаний, особенно возрастает в условиях активно развивающегося дистанционного обучения и использования автоматизированных методов контроля. Не менее важным является и то обстоятельство, что в условиях, когда уровень базовой подготовки и мотивация обучающихся низки, значимость контроля существенно возрастает. Кроме того, плохо организованный контроль является источником «зашкаливающего» субъективизма при оценке результатов контрольного мероприятия.

Одна из причин неэффективности использования математических методов при описании педагогических явлений связана с отсутствием однозначного и ясного толкования соответствующих педагогических понятий. Например, такие ключевые понятия, как «знание» и «информация» часто отождествляются и одно понятие выражается через другое. Построение и использование математических моделей для описания педагогических явлений, в частности, контроля качества знаний учащихся, требует разграничения этих понятий и придание им самостоятельного смысла. Всё это в полной мере относится и к таким не менее важным понятиям как сложность и трудоёмкость контрольного задания.

Учебная информация. Если информация, например, математическая, которая передаётся от источника к субъекту в процессе обучения, имеет определённую тематическую направленность, оптимизирована и упорядочена в соответствии с целями обучения, то она приобретает статус учебной. Рассмотрим некоторые из её структурных свойств в связи с использованием этого понятия в контрольных мероприятиях.

Представим учебную информацию как некоторое множество $\boldsymbol{\Omega}$, элементы которого (обозначим их A_i, где $i = 1,2,...,N$) будем называтьэлементами учебной информации (ЭУИ): $\boldsymbol{\Omega} = \{A_1, A_2, \ldots, A_N\}$. Каждый ЭУИ является «носителем» некоторой части учебной информации, имеет самостоятельную значимость и следующие три свойства: *имя* (вербальная характеристика),

символьное обозначение и *семантическое* значение. Будем обозначать их, соответственно, буквами q, g и h. Структурирование учебной информации и выделение ЭУИ как некоторых «структурных единиц» не является процедурой однозначной.

Знание учебной информации. В результате учебной деятельности у субъекта происходит формирование некоторой сущности, которую будем называть *знанием* учебной информации. Знание является в той или иной мере «наследником» всех свойств q, g, h учебной информации. Абстрагируясь от всякого рода предположений относительно того как происходит процесс формирования знания в сознании субъекта будем констатировать лишь факт трансформации всех или некоторых свойств (q_i, g_i, h_i) того или иного ЭУИ A_i в знание учебной информации B_i с той или иной степенью достоверности. Качество трансформации $A_i(q_i, g_i, h_i) \to B_i(\overline{q_i}, \overline{g_i}, \overline{h_i})$ определяется способностью субъекта реализовать знания в соответствующей ситуации. Роль такой «ситуации» выполняет множество, элементами которого являются, соответствующим образом устроенные, *контрольные задания* (КЗ). Для количественного описания качества реализации свойств знания учебной информации предлагается использовать понятие *коэффициента трансформации* $p(A_i)$ элемента учебной информации A_i, определяя и наделяя его свойствами, о которых пойдёт речь далее. В частности, будем полагать, что $p(A_i) = 1$ в случае «идеальной трансформации», то есть когда все свойства элемента учебной информации A_i абсолютно точно преобразованы в «знание» этого элемента учебной информации, а в случае «абсолютно неправильной трансформации» или её отсутствия $p(A_i) = 0$, так что $p(A_i) \in [0;1]$.

Контрольное задание. Качество реализации субъектом знания ЭУИ зависит не только от качества подачи соответствующей учебной информации и способности субъекта трансформировать его в знание, но и от того насколько КЗ адекватна тестируемому знанию, то есть от валидности КЗ. Определим понятие *идеального КЗ n-го порядка* $Z_n(A_i)$, как заданиядля тестирования ЭУИ A_i n-го порядка, которое устроено так, что для получения правильного результата надо использовать информацию, содержащуюся только в A_i. Примем, что результатом выполнения идеального КЗ $Z_n(A_i)$ будет некоторое оценочное суждение, которое является элементом *множества оценочных суждений* $W: W(Z_n(A_i)) = \{w_1, w_2, ..., w_r\}$. Количество элементов r в списке

множества зависит от уровня *n* рассматриваемого КЗ. Так, например, в случае с $n=1$ оптимальным значением *r* будет $r=2$, то есть: $W\left(Z_1\left(A_i\right)\right)=\left\{w_1,w_2\right\}$, где элементу w_1 соответствует оценочное суждение «КЗ выполнено правильно», а элементу w_2 «КЗ выполнено неправильно». Будем далее эти оценочные суждения обозначать через α и β соответственно. Использование множества $W\left(Z_1\left(A_i\right)\right)$ с большим количеством элементов будет избыточно. В случае, если КЗ имеет, например, третий уровень $Z_3\left(A_i\right)$, то роль оценочных суждений будут играть следующие восемь картежей:

$$\begin{aligned} &w_1=\langle\alpha\alpha\alpha\rangle, w_2=\langle\alpha\alpha\beta\rangle, w_3=\langle\alpha\beta\alpha\rangle, w_4=\langle\beta\alpha\alpha\rangle,\\ &w_5=\langle\alpha\beta\beta\rangle, w_6=\langle\beta\alpha\beta\rangle, w_7=\langle\beta\beta\alpha\rangle, w_8=\langle\beta\beta\beta\rangle. \end{aligned} \qquad (1)$$

Для того, чтобы преобразовать оценочное суждение в числовую оценку результата выполнения субъектом КЗ, определим понятие *тип кортежа*. Упорядоченную пару чисел $\left[n_\alpha,n_\beta\right]$, каждое из которых равно, соответственно, количеству оценочных суждений α и β, а их сумма равна уровню КЗ $n=n_\alpha+n_\beta$, назовём *типом кортежа n-го порядка*. Например, в случае (1) имеется четыре типа кортежей:

$$\langle\alpha\alpha\alpha\rangle \rightarrow [3;0]; \quad \langle\alpha\alpha\beta\rangle,\langle\alpha\beta\alpha\rangle,\langle\beta\alpha\alpha\rangle \rightarrow [2;1];$$

$$\langle\alpha\beta\beta\rangle,\langle\beta\alpha\beta\rangle,\langle\beta\beta\alpha\rangle \rightarrow [1;2]; \quad \langle\beta\beta\beta\rangle \rightarrow [0;3];$$

Таким образом, результатом выполнения КЗ *n*-го порядка Z_n будем считать кортеж этого же порядка типа $\left[n_\alpha,n_\beta\right]$.

Показатель картежа, сложность. Определим числовую характеристику картежа *n*-го порядка $\left[n_\alpha,n_\beta\right]$ как возрастающую функцию $S\left(n,x\right)$, зависящую от двух переменных $n=n_\alpha+n_\beta$ и $x=n_\alpha$ и удовлетворяющую свойствам: $S\left(n,0\right)=0,\ S\left(n,n\right)=S_n=n$. Указанным требованиям удовлетворяет функция вида:

$$S\left(n,x\right)=\frac{n}{2}\cdot log_{(1+n)}\frac{\left(1+n\right)\left(1+x\right)}{1+n-x}.$$

которую назовём *показателем кортежа*. Будем отождествлять наибольшее значение показателя кортежа *n*-го порядка с часто используемой эмпирической характеристикой контрольного задания - сложностью. Сложность идеального КЗ *n*-го порядка $Z_n\left(A_i\right)$ определяется соотношением: $C\left(Z_n\left(A_i\right)\right)=S_n=n$.

ПРОЦЕДУРА ОФОРМЛЕННЯ ПІДСУМКОВОГО КОНТРОЛЮ ЗНАНЬ СТУДЕНТІВ, ЯК ВАЖІЛЬ ЗАПОБІГАННЯ ЗЛОВЖИВАННЯ

БАЛДУК П.Г., СУР'ЯНІНОВ М.Г.

Одеська державна академія будівництва та архітектури, м. Одеса. Україна

Незважаючи на те що процедура проведення підсумкового контролю знань студентів регламентована у низці положень ОДАБА («про забезпечення якості освітньої діяльності та якості освіти»,«про систему оцінювання знань та вмінь студентів», «про організацію освітнього процесу»), документальне оформлення результатів підсумкового контролю найбільш повно було розглянуто лиш в останньому положенні.

В ньому наводиться, що «результати семестрового контролю (оцінки з поточного контролю за семестр, оцінки з екзаменаційного контролю та екзаменаційні оцінки), а також результати підсумкового контролю (семестрові оцінки за 100-бальною шкалою та семестрові оцінки за державною шкалою і шкалою ECTS) викладач записує у відомість обліку успішності. Семестрову оцінку за державною шкалою оцінювання знань викладач записує у залікову книжку студента. Викладач отримує в деканаті відомість обліку успішності перед початком екзаменаційного контролю та особисто здає її в деканат….».

Але час йде, стандарти оцінювання знань студентів змінюються та вступають в протиріччя з минулим. В теперішній час, усі викладачі академії використовують відомість обліку успішності застарілого зразка, тому що в цієї відомості записується тільки *семестрова оцінка*. Так було раніше. А зараз, за новими стандартами ця *семестрова* оцінка є обов'язково складовою двох оцінок: *поточного контролю* та *контрольного заходу*.

Як правило, студенти не знають свої остаточні бали поточного контролю, а викладач на іспиті не отримує з деканату відомість поточного контролю студентів. В цих умовах механізм отримання сумарної семестрової оцінкине є прозорим, та оставляє лазівку для отримання студентом неправомірної оцінки і можливості зловживання викладачем.

Тому на наш погляд, в відомість обліку успішності студентів потрібно *додати* наступні два стовпці: стовпець с балами поточного контролю (максимальна оцінка поточного контролю складає 60 балів, стовпець заздалегідь заповнюється працівниками деканату за підсумками відомостей поточного контролю); стовпець с балами екзаменаційного контролю (максимальна оцінка контрольного заходу складає 40 балів).

Наступні три стовпця з семестровими оцінками за 100-бальною шкалою, державною шкалою і шкалою ECTS залишаються незмінними.

ПУТИ СОВЕРШЕНСТВОВАНИЯ УЧЕБНОГО ПРОЦЕССА И ДОВУЗОВСКОЙ ПОДГОТОВКИ СПЕЦИАЛЬНОСТИ АРХИТЕКТУРА

БЕЛЬСКАЯ Н.К.
Одесская государственная академия строительства и архитектуры, г. Одесса, Украина

Реформированная подготовка, предусмотренная программой среднего образования Украины очевидно недостаточна для включения выпускника средней школы либо гимназии в интенсивный учебный процесс архитектурного образования, поскольку: 1. Школьная программа не предполагает развития творческого потенциала обучающихся, образного и пространственного мышления, при этом дополнительное параллельное образование недоступно большинству школьников; 2. В программе средней школы отсутствуют предметы, обеспечивающие качественную довузовскую подготовку, в существующих реалиях доступную немногим не только по материальным возможностям, но и как следствие усиленной внеурочной подготовки по дисциплинам, тестируемым ЗНО. В сочинении «Энциклопедия, или Толковый словарь наук, искусств и ремёсел» Д. Дидро отметил: «Страна, в которой учили бы рисовать так же, как учат читать и писать, превзошла бы вскоре все остальные страны во всех искусствах, науках и мастерствах». Выпускники наших средних школ не обучаются таким дисциплинам как: рисунок - заканчивается в младшей школе, живопись, черчение - не преподаётся совсем, как и средовой анализ с осознанием ценности и уважения к сохранности памятников истории и архитектуры, которые входят в программы как европейских, так развитых азиатских стран. 3. Диплом украинского ВУЗа, порой безотносительно к качеству образования, в условиях открытого рынка уступает в привлекательности европейскому, определяя приоритеты выбора, что также сказывается на наборе абитуриентов, соответственно снижая и требования к ним.

При этом пореформенное архитектурное образование значительно усечено по срокам и методам (заочное образование в ряде ВУЗов) обучения. Длительность подготовки архитекторов (бакалавров) в результате поспешного реформирования сократилась до четырёх лет вместо прежних шести. Курс бакалавриата: четыре семестра общей подготовки; 3 семестра - профессиональная подготовка, 1 семестр - работа над дипломным проектом на степень бакалавра (параллельно с изучением других дисциплин). Звание «бакалавр» предполагает полную профессиональную подготовку с

возможностью работы по специальности «архитектор». Фактически полученная в рамках предоставленной продолжительности учебного процесса подготовка не соответствует этому критерию. Студенты образовательного уровня «магистр», кроме магистерского исследования и заключительного проекта, разрабатывают курсовые проекты, входящие в курс профессиональной подготовки архитектора, «не поместившиеся» в программу бакалавриата и вынужденно включённые в программу магистратуры.

Поступление в архитектурный ВУЗ в США предполагает строгий отбор по уровню довузовской подготовки; профессиональное архитектурное образование (бакалавриат) длится 5 лет, магистратура - 2 года, после чего до пяти лет работы по принципу интернатуры с регламентированной программой, включающей поэтапные экзамены, на которые отводится 26,5 часов. Сроки обучения в Европе корригируются с приведенными, в Великобритании планируется их увеличение ввиду запроса на высокообразованного специалиста-архитектора. В МАРХИ (Московский Архитектурный Институт) длительность бакалавриата 5 лет. Магистратура длится 2 года - три семестра обучение, исследования, работа над магистерской диссертацией, четвёртый – завершение работы и защита по одной из четырнадцати выпускающих кафедр направления «Архитектура» либо выпускающей кафедры направления «Градостроительство». Знакомство с будущей специальностью и обучающие программы доступны детям разного возраста стационарно и дистанционно, годичные подготовительные к поступлению в МАРХИ курсы – стационарно на базе полного среднего образования 5дней в неделю с $9^{\underline{30}}$ до $16^{\underline{00}}$.

Предложения по оптимизации подготовки архитекторов:

Образование в ВУЗе по специальности «Архитектура»: увеличение срока бакалавриата до пяти лет с соответствующим пересмотром на конкурсной основе образовательных программ и практических заданий способно значительно улучшить подготовку специалистов-архитекторов

Знакомство с профессией, довузовская подготовка, и предварительный отбор потенциальных студентов может решаться на базе ВУЗа по следующим направлениям и ступеням: разовые ознакомительно-творческие мероприятия; проведение олимпиад по архитектуре, дизайну, изобразительным искусствам с предварительной подготовкой к ним; детские кружки и студии архитектурно-художественного образования; подготовительные курсы.

Представляется весьма перспективным направлением подготовки создание на базе старших классов средних школ (гимназий, лицеев) специализированных классов с преподаванием предметов архитектурно-изобразительного цикла школьникам, ориентированным на дальнейшее обучение в ОГАСА.

ПРОБЛЕМИ ОРГАНІЗАЦІЇ ДИСТАНЦІЙНОГО НАВЧАЛЬНОГО ПРОЦЕСУ У ВИЩІЙ ШКОЛІ

БІЛЕГА О.В.
Одеська державна академія будівництва та архітектури, м. Одеса, Україна

При реалізації завдань Болонського процессу увага переважної більшості представників вищої школи прикута до змін в організації навчального процесу за денною формою навчання. Але в Україні існує добре розвинута система заочної вищої освіти, за якою навчається не менше чверті загальної кількості студентів, тому завдання адаптації цієї форми навчання до цілей Болонського процесу є актуальним практично для всіх вищих навчальних закладів України. Сучасне суспільство поставило перед вищою школою всіх країн новее глобальнее завдання – необхідність забезпечення доступу до вищої освіти все більш широких верств суспільства, оскільки для будь-якої країни ступінь її економічного і технологічного розвитку, добробуту суспільства пропорційні середньому рівню знань, умінь, навичок і кваліфікацій її активного населення.

Дистанційне навчання (Distance Learning, Distance Education) – це така форма організації освітнього процесу, основою якої є самостійна робота людини, яка навчається. Це дає змогу навчатися у зручний для людини част а у віддаленому від викладача місці (тому дистанційне). Особливо відчути нагальну необхідність у такому типі навчання ми можемо в умовах карантину на період пандемії COVID-19.

Названий тип навчання дає змогу отримати освіту широкому колу людей, які мають певні обмеження задля очного навчання: йдеться про працюючих, військовиків строкової служби, інвалідів, в’язнів та ін. Значна кількість людей має вікові обмеження, через що цю форму навчання інколи називають освітою дорослих (adulteducation). Іншими словами, дистанційне навчання передбачає таку організацію навчального процесу, коли студент навчається самостійно за розробленою викладачем програмою і віддалений від нього у просторі чи в часі, однак може вести діалог з ним за допомогою засобів телекомунікації[1].

Ефективність самостійного навчання, більше, ніж інших форм освіти, залежить від способів надання навчальних матеріалів, контролювання роботи і контактування з викладачем. Тому, насамперед, розвиток цієї форми навчання був зумовлений у провадженням новітніх інформаційних технологій і засобів комунікації. Еволюція в цьому напрямку зумовила те, що в сучасному розумінні дистанційне навчання – це сучасна форма освіти, в якій інтегровані

елементи всіх видів навчання (очного, вечірнього, заочного) на основі використання новітніх комп'ютерних і телекомунікаційних технологій.

В Україні дистанційна освіта надзвичайно актуальна. Причина такої успішності криється в масовій перепідготовці і підготовці максимальної кількості фахівців по всій території України з використанням мінімальних коштів. Соціологи провели опит серед випускників шкіл України і з'ясували, що 65% респондентів бажають здобути вищу освіту. Тим часом, діюча система вищої освіти дозволяє прийняти на денну і заочну форму навчання тільки 35% майбутніх студентів. У результаті, майже половина охочих не потрапляє до ВНЗ.

Насамперед, дистанційна освіта – це відкрита система навчання, що передбачає активнее спілкування між викладачем і студентом за допомогою сучасних технологій та мультимедіа. Ця форма навчання дає свободу вибору місця, часу та темпу навчання, завдяки Інтернету, який охоплює широкі шари суспільства та стає важливим фактором його розвитку. Слід зауважити, що дистанційне навчання не є антагоністичним щодо очної та заочної форм навчання. Воно природно інтегрується в ці системи, доповнюючи й розвиваючи їх, що сприяє створенню мобільного навчального середовища [2].

Сьогодні дистанційне навчання в Україні може повноцінно розвиватися тільки за наявності таких його основних складових: нормативно правової бази; навчальних закладів (центрів, кафедр, факультетів, інститутів або університетів дистанційного навчання); контингенту студентів; кваліфікованих викладачів; навчальних програм і курсів; відповідної матеріальнотехнічної бази (апаратного і програмного забезпечення, високошвидкісних ліній зв'язку); фінансової підтримки; розробки критеріїв якості тощо [2].

Незважаючи на досить об'ємний перелік позитивних якостей дистанційної освіти, як і в будь-якій іншій формі навчання, в ній можна виділити кілька недоліків. Перш за все, це ускладнена ідентифікація дистанційних студентів, оскільки на сучасному етапі розвитку технологій перевірити, хтож сааме складає іспит, досить складно. Однак ВНЗ, які надають можливість навчання на дистанційних курсах, знайшли вихід із ситуації в обов'язковій присутності студента на кількох іспитах у вищому навчальному закладі. При цьому є обов'язковим надання документів, що підтверджують особу.

Крім того, досить вагомою проблемою є низька пропускна спроможність електронної мережі під час навчальних чи екзаменаційних телеконференцій. Від цього, передовсім, страждають дистанційні студенти невеликих містечок України, яким, власне, найбільше підходить дистанційна освіта через географічну віддаленість від наукових осередків.

Серед важливих проблем та недоліків дистанційної форми освіти в Україні варто також виділити недостатній безпосередній контакт між персональним викладачем та дистанційним студентом через надзвичайну професійну завантаженість вітчизняних педагогів. Студенти закордонних дистанційних курсів можуть отримувати відповіді на свої листи вже через кілька годин, оскільки викладачів в країнах зі значним досвідом впровадження дистанційної освіти набагато більше, ніж студентів. На жаль, в Україні склалася протилежна ситуація – бажаючих отримати дистанційну освіту у нас багато, а досвідчених викладачів, знайомих з новітніми технологіями дистанційного спілкування, обмаль. Також існують ще й такі проблеми, як [3]:

- відсутність особистого спілкування між викладачем та студентом (відбувається менш ефективна передача знань, без особистого контакту). Також не вистачає спілкування з колегами-студентами для обміну досвідом;
- наявність у студента сильної особистої мотивації, вміння навчатися самостійно, без постійної підтримки та підштовхування з боку викладача;
- відсутність можливості негайного практичного застосування отриманих знань із наступним обговоренням виниклих питань з викладачем і роз'яснення ситуації на конкретних прикладах;
- студенти не завжди можуть забезпечити себе достатнім технічним обладнанням – мати комп'ютер та постійний вихід у Інтернет;
- відсутні або є дуже дорогими прикладні комп'ютерні програми, необхідні для підтримки WEB-сайтів та інформаційних ресурсів, адміністрування процесів дистанційного навчання;
- необхідність великих інвестицій на початковому етапі організації роботи системи дистанційного навчання.

Але, незважаючи на недоліки, технології дистанційного навчанняє могутнім засобом пізнання. Щоб підвищити ефективність нових інформаційних технологій у навчанні, слід сформувати певну систему, яка передбачає інше розуміння сутності навчання, ролі викладача і студентів у цьому процесі, взаємовідносин викладача і студентів, оснащення робочих місць викладача і студентів.

Література:

1.Степаненко С. В. Про трансформацію системи заочної освітив умовах інтеграції в Європейський освітній простір. Вища школа. 2007. № 2. С. 31–37.

2.Хассон В. Дж. Критерії якості дистанційної освіти. Вища освіта. 2004. № 1. С. 92-99.

3.http://edu.minfin.gov.ua/LearningProcess/RemoteEducation/Pages/ Проблеми впровадження дистанційної освіти в Україні. aspx

ПІДГОТОВКА ТА ПРАЦЕВЛАШТУВАННЯ ФАХІВЦІВ ГЕОДЕЗІЇ ТА ЗЕМЛЕУСТРОЮ: ПРОБЛЕМА ЯКА ВИРІШУЄТЬСЯ

БУСЛЕНКО Г.М., КУШНІРУК О.М., ШАЛАЙ С.В.
ВСП «Рівненський коледж НУБіП України», м. Рівне, Україна

Система трудових відносин, що виникають між випускниками ЗВО і потенціальними роботодавцями в процесі прийому на роботу та з урахуванням законодавчо-правових і організаційних засад працевлаштування в Україні, а також технології пошуку роботи і професійної організації студентів відповідно фахового профілю, є предметом та об'єктом вивчення, спеціалістів, самих випускників, викладачів та їх батьків.

Ключові проблеми випускників ЗВО полягають у відсутності практичного досвіду роботи і навиків самопрезентації, невмінні вивчати пріоритети її пошуку та проводити адекватну оцінку своєї собівартості на ринку праці, незнанні ділової етики працевлаштування, що ускладнює процес зв'язків із роботодавцями.

За даними ООН сьогодні в світі кожний третій працездатний немає роботи взагалі або має випадковий чи сезонний заробіток (750 млн.чол.). Тому безробіття є центральною соціальною проблемою сучасного суспільства.

Проходження практики – це не від'ємна складова процесу підготовки спеціалістів у вищих навчальних закладах; її мета – оволодіти сучасними методами, формати організації та знаряддями праці в майбутній професії; це насамперед можливість ознайомитися ближче з майбутньою професією та великий досвід отриманий за допомогою кваліфікаційних спеціалістів.

Згідно із Законом України «Про вищу освіту» в кожному ЗВО має бути створена Рада роботодавців, завданням якої є корегування підготовки конкуренто – спроможних і висококваліфікований фахівців [1].

Перелік проблемних питань дуже широкий: практична підготовка студентів; знання базових засад професій; комп'ютеризація землевпорядного виробництва, знання соціальних програм; вивчення міжнародного досвіду;знання законодавчої бази земельних відносин, правова обізнаність; вміннявести діловодство, манера та етика спілкування.

Базами практики стають приватні, державні підприємства, видом діяльності яких є діяльність у сфері інжинірингу, геології та геодезії, надання послуг технічного консультування в цих сферах, а також органи місцевого самоврядування та органи державної влади, що здійснюють державне

регулювання у сфері землеустрою й організацію, регулювання та управління у сфері землеустрою [3].

Після закінчення терміну практики студенти звітують про виконання програми практики та індивідуальних завдань здачею Звіту-Щоденника. Проводиться практична конференція по підсумках захисту із участю представників баз практик.

Підсумки практики обговорюються на засіданні Циклової комісії землевпорядних дисциплін [2].

В результаті проходження практики студент повинен знати [2]:

- технологію проведення польових і камеральних робіт; нормативно-правову базу земельних відносин; види технічної землевпорядної документації, та вимоги до її викреслювання; Програмне забезпечення Avtocad, Dijitals; інструкції та порядок складання звітів, нормативних актів і договорів;

та вміти:

- складати графічну частину проектів, застосовуючи нормативні документи; вирішувати ситуаційні задачі у землевпорядному процесі; працювати зі спеціальними програмами Avtocad, Dijitals та ін.; заповнювати договори оренди, купівлі – продажу земельних ділянок та інші документи.

Завданням технологічної виробничої практики є здобуття студентами навичок самостійної практичної діяльності за фахом своєї майбутньої професії, робота в колективі, розвиток своєї активності та творчості, можливості працевлаштування.

Виробництву потрібні професійні спеціалісти найвищого рівня підготовки, тому викладачам розробляти більш цікаві методи вивчення навчального матеріалу; доводити до студентів останні зміни у законодавстві; проводити практичні заняття з реальними об’єктом та даним: вивчити сучасне програмне забезпечення та прилади для проведення землевпорядних та геодезичних робіт.

Література:

1. Закон України «Про вищу освіту» [Електронний документ]. – Режим доступу: https://zakon.rada.gov.ua/laws/main/1556-18

2. Положення про проведення практики студентів ВСП «РК НУБіП України» [Електронний документ]. – Режим доступу:http://rcnubip.org.ua/navchalna-robota/praktichne-navchannya/.

3. Збірник положень з організації освітнього процесу у Відокремленому структурному підрозділі «Рівненський коледж національного університету біоресурсів і природокористування України». – Рівне: ВСП «РК НУБіП України». – 2017. – 277 с.

ИЗУЧЕНИЕ ТЕХНИКИ МОНОТИПИИ НА КАФЕДРЕ ИЗОБРАЗИТЕЛЬНОГО ИСКУССТВА АХИ ОГАСА

ВАЛЮК Ю.П., ПОТУЖНЫЙ Н.Д.
Одесская государственная академия строительства и архитектуры, г. Одесса, Украина

Основной целью обучения будущего художника является формирование образного, творческого мышления. Монотипия, как вид натуральной графики является техникой мобильной и объединяет в себе навыки живописи и графики. Постоянное совершенствование теоретических и практических знаний, умений и навыков. Учащиеся старших курсов при работе над монотипией должны знать и уметь использовать в практической деятельности законы композиции, разбираться в таких понятиях как: статика и динамика, симметрия и асимметрия, контраст и нюанс, ритм, соотношения величин пятен, соподчинение деталей, цельность, пластическая взаимосвязь, чередование теплых и холодных оттенков, взаимопроникновение цвета, фактуры. Выполнение учебных заданий в технике монотипии требует от учащихся знаний в области технологии. В работе применяются офсетные, типографские и обезжиренные масляные краски различных цветов, предпочтительно лессировочные. Как в акварельной живописи вместо белил используют белизну бумаги. В качестве разбавителя применяют живичный скипидар, пинен или уайт-спирт. Важен также подбор кистей, круглые и плоские, колонковые и щетинные разных размеров в зависимости от величины формата задания. Также используются ракель и растушки, в завершении работы разрешается набрызг краски жесткой кистью. В качестве рабочей печатной формы обычно используют органическое стекло толщиной до 3 мм. При печати важную роль играет подбор бумаги. Лучшим сортом бумаги является эстампная. Существует несколько методов выполнения учебно-творческих заданий. Метод работы с натуры или с использованием предварительного этюда или эскиза. Другой метод – это накатка фона на рабочую форму валиком. Монотипия как техника графики развивает в будущих художниках моторику, зрительную память, образное мышление. Чувство гармонии, овладение основными приемами быстрого изображения различных объектов, формирования навыков наблюдения, повышения профессионального мастерства.

МОЖЛИВІСТЬ ДИСТАНЦІЙНОГО НАВЧАННЯ З ДИСЦИПЛІНИ АРХІТЕКТУРНІ КОНСТРУКЦІЇ

ВАРИЧ Г.С.

Одеська державна академія будівництва та архітектури, м.Одеса, Україна

Все більше зростає попит на віддалене навчання по ряду причин: дозволяє поєднувати навчання з роботою, сім'єю, відпочинком та іншими справами, а також дає можливість вчитися в будь-якому куточку світу, де доступний комп'ютер з підключенням до інтернету, в тому числі і в зв'язку з пандемією коронавірусу.

Дистанційна освіта - це можливість студенту отримувати необхідні знання віддалено від навчального закладу в будь-який зручний час і в зручному для нього місці. І хоч Наказ МОН Про затвердження Положення про дистанційне навчання був прийнятий ще у 2013 році, на практиці дистанційна освіта в українських навчальних закладах ще тільки зароджується.

В даний час з дисципліни Архітектурні конструкції проводити дистанційне навчання найбільш реально «гібридним способом», тобто, онлайново-офлайновим форматом, застосувавши звичне стаціонарне навчання в онлайн-режимі. В такому форматі зі студентами можна проводити онлайн-лекції для взаємодії викладач-студент, наприклад, з викладом матеріалу у вигляді презентації та аудіо озвучуванням та відповідями на виникаючі у студентів під час лекції запитання. Однією з доступних онлайн-платформ є google classroom.

Також необхідно забезпечити студентів методичними матеріалами у електронному форматі для додаткового самостійного вивчення матеріалу і виконання курсових робіт, консультуючись при цьому з викладачем і отримуючи зворотний зв'язок за допомогою месенджерів або через електронну пошту.

У майбутньому для дистанційної форми навчання з дисципліни Архітектурні конструкції необхідно удосконалювати і розширювати методичне забезпечення дисциплін, створивши додатково відеолекції, тестові завдання контролю знань по предмету на базі інтернет-платформ з доступом студентів через їх особистий аккаунт (обліковий запис).

Основною перевагою дистанційного навчання є гнучкість графіка – студент може вчитися в зручний для себе час і в індивідуальному темпі, незалежно від місця проживання або перебування. Хоча є й недоліки, наприклад те, що така форма навчання вимагає самодисципліни та самомотивації.

Успішний досвід дистанційного навчання інших країн в майбутньому буде використаний і у нас, і студенти зможуть здобувати освіту найбільш зручним для них спосіб.

НОВИЙ ПРЕДМЕТ ТА НОВІТНІ МЕТОДИ НАВЧАННЯ

ВЄТРОГОН О.В.
Одеська державна академія будівництва та архітектури, м. Одеса, Україна

Трансформаційні процеси, що відбуваються в Україні, не можуть не впливати на хід навчального процесу в вищих навчальних закладах. Сучасні вимоги до освіти вимагають від викладача не тільки знань окремого предмету, а й володіння практичними навичками.

На початку року студенти четвертого курсу, які навчаються за фахом Економіка та підприємництво проходять другу професійну практику. Ціль практики – це ознайомлення з звітною документацією підприємства та збір матеріалів для випускної дипломної роботи бакалавра.

З другого семестру студенти почали вивчати новий предмет «Аналітичні системи 2». Вивчення предмету – це знайомство та оволодіння навичками роботи з програмним комплексом M.E.Doc - мій електронний документообіг. Робота з програмним продуктом дає можливість бухгалтеру і фінансисту, а ще й менеджеру не виходячи з офісу підприємства, складати систему звітності та документообігу та відправляти її в податкову службу, пенсійний фонд, статистичні та інші державні органи. В процесі учбового семестру студенти навчаються складати звітну документацію за допомогою програмного комплексу M.E.Doc.

Сьогодні ж ми бачимо тотальну цифровізацію держави і бізнесу, запроваджуються відповідні реформи: ТТН, е-акциз, ЕДО, IBAN, РРО — все це реалізовано в M.E.Doc.

За останні роки змінилися технології, операційні системи, девайси. Це вже не тільки бухгалтер і фінансист, але й менеджер, якому важлива гнучкість. Разом із тим M.E.Doc давно переріс систему звітності та документообігу, ставши комплексним рішенням для бізнесу. Він може бути вбудований в сайт замовника, інтегрований в облікову систему або працювати в хмарі.

Лояльність клієнтів до продукту — основний показник успішності бренду. Якщо продукт не відповідає потребам користувачів, він буде витіснений з ринку.

Важливо уникати бюрократизму. З особистого досвіду я знаю, чим більше заняття нешаблонні, індивідуальний підхід до студента, то завжди буде виникати інтерес до предмету. Працювати має бути цікаво! Керуючи роботою групи студентів як єдиною командою, надихнути їх на нові досягнення.

КОМПЛЕКСНА МОДЕЛЬ НАВЧАННЯ ІНЖЕНЕРНОЇ ГРАФІКИ

ВІКТОРОВ О.В.
Одеська державна академія будівництва та архітектури, м. Одеса, Україна

При вивченні інженерної графіки у студентів виникають труднощі, оскільки необхідне розвинене просторове мислення. В школах зараз креслення майже нема тому ці трудності цілком зрозумілі. Нами розроблена комплексна модель навчання. Використання при навчанні комплексної моделі дозволяє в певній мірі вирішувати цю проблему. Комплексна модель має дві нерівно-значні частини. Перша доволі проста: це пояснювальне-ілюстративна, друга-пошуково-евристична- більш складна при зображенні на моделі і, особливо, при навчанні інженерної графіки за її допомогою. Пошуково-евристичне навчання потребує розробку сценарію для кожної теми, підготовку наочного матеріалу, але результат цього вартий.

Аналізуючи комплексну модель навчання, можна стверджувати, що лекція повинна включати крім конкретної інформації і елементи, необхідні для вмикання механізмів мислення. Треба мати алгоритм дій з інформацією, який складається на основі дидактичних прийомів: діалогу, ігрових ситуацій, утворення та рішення проблемних ситуацій .

Слухачами іноді пропонуються декілька варіантів рішення. Вони також аналізуються в аудиторії. В цьому бачимо основу праці по комплексній структурно-функціональній моделі навчання. При навчанні по цій моделі розвивається мислення. Таким чином, при використанні комплексної структурно-функціональної моделі навчання отримується як бонус розвинення мислення. Аналіз проведення занять із використанням двох типів моделей навчання: пояснювально-інформаційної та пошуково-евристичної - показав, що навчання за допомогою пошуково-евристичної моделі безумовно продуктивніше, хоча цей шлях більш складний. Слід відмітити, що необхідні теоретичні положення краще видавати по мірі виникнення потреби .

Предмет інженерна графіка це значна кількість наочних матеріалів. З’явилася потреба передати теоретичні положення інженерної графіки наочними засобами. При використанні пошуково-евристичної моделі навчання дуже важливо як готувати наочний матеріал. Доцільно структурувати теоретичний матеріал у вигляді узагальнених таблиць теорії зробивши наголос на зображеннях, це доцільно бо мовою графіки е креслення.

Узагальнені таблиці теорії інженерної графіки дозволяють більш вдало використовувати можливості пошуково-евристичного навчання, що доцільно

бо в школах креслення майже нема. Інженерна графіка готує студента зрозуміло висловлювати свої думки за допомогою креслень і розуміти думки інших у вигляді креслень.

Корисність узагальнених таблиць теорії в тому, що вдалося великий матеріал з інженерної графіки уявити досить стисло і саме тому застосувати пошуково-евристичні методики навчання.

Пошуково-евристичні методики навчання передбачають розгляд відразу декількох підходів до вирішення завдань і в цілому багатоваріантність викладу всього курсу лекцій з інженерної графіки, що можна здійснити за допомогою узагальнених таблиць теорії.

Так, наприклад, чотири основні завдання нарисної геометрії, які вирішуються трьома способами перетворення епюра, дані на одному аркуші. Іншими словами, базові методи інженерної графіки: заміна площини проекцій, обертання навколо висі, плоско-паралельне переміщення дані на одному аркуші, що полегшує аналіз ефективності та доцільності застосування того чи іншого методу при вирішенні конкретної задачі.

Застосування пошуково-евристичного навчання, згідно моделі, не тільки спрощує зіставлення різних методів, і дає віхи, що полегшують його запам'ятовування, але і робить більш перспективним вибір відповідного методу перетворення епюра при вирішенні конкретної задачі.

Якщо з іншого боку підійти до пояснення комплексної моделі навчання вона налічує дві частини: пошуково-евристичне навчання та пояснювальне-ілюстративне, а це три кола переміщення інформації в системі викладач-студент. Одне коло в пояснювальне-ілюстративному навчанні і два- в пошуково-евристичному. В пояснювальне-ілюстративному навчанні інформація поступає тільки від зовнішнього середовища (одне коло), а в пошуково-евристичному, ще вид самогослухача таким чином (два кола). В другому випадку інтенсивне працює блок обробки інформації, завдяки цьому ми і маємо розвинене мислення.

Розробка нових методів викладання інженерної графіки, наприклад за допомогою комплексної структурно-функціональної моделі навчання дуже важлива зараз, коли в школах нема креслення.

Література:

1. Крылов Н. Н. Начертательная геометрия. - М.: Высшая школа, 1984.-224с.
2. Міхайленко В. Є., Найдиш В. М., Підкоритов А. М., Скидан І. А. Збірник задач з інженерної та комп'ютерної графіки. - К.: Вища школа, 2002.-160 с.
3. Вікторов О.В. Інженерна графіка. Наочний навчальний посібник-Одеса, 2018.-47с.

САМОСТОЯТЕЛЬНАЯ РАБОТА СТУДЕНТОВ

ВОЙТЕНКО И.В.
Одесская государственная академия строительства и архитектуры, г. Одесса, Украина

Первоочередной задачей современного образования является подготовка конкурентоспособного специалиста, обладающего навыками научного и практического инновационного подхода к решению стоящих перед ним производственных и организационных задач, требующих творческого мышления при формулировке задачи, поиске путей решения и анализе результатов.

В связи с этим, особое внимание необходимо уделить формированию у студентов личностных качеств, позволяющих проявить способность мыслить, анализировать и принимать решения.

Все это предполагает изменения в самой системе обучения, связанные с уменьшением количества аудиторных часов и увеличением времени на самостоятельную работу студентов, переход на систему самообразования с соответствующим контролем качества подготовки компетентного специалиста.

Интеграция в Болонский процесс также предусматривает увеличение самостоятельной работы студентов, так как европейское образование направлено на самостоятельную образовательную деятельность студентов, способствующую формированию новых компетенций.

Зарубежные педагоги считают, что процесс подлинного, долговременного и качественного приобретения и структурирования знаний происходит лишь в результате самостоятельной работы студентов.

Заметим, что соотношение аудиторных часов и часов, выделяемых на самостоятельную работу в Европе и Америке составляет 1:2, а в ряде учебных заведений 1:3, в то время как у нас редко встречается даже соотношение 1:1.

Кроме того, особая роль отводится непрерывному образованию, позволяющему самостоятельно повышать свой квалификационный уровень и компетенцию.

В связи с этим, меняется роль преподавателя в подготовке высококвалифицированных специалистов, предусматривающий творческий подход в организации учебного процесса с использованием инновационных методов обучения и контроля знаний. Это требует повышения уровня

квалификации преподавательского состава, преподаватель переходит от статуса «лектор» к статусу «научный руководитель».

Самостоятельная работа студента представляет собой совокупность индивидуальной аудиторной и внеаудиторной деятельности по освоению и практическому применению знаний, компетенций, способностей и умений, относящихся к конкретной дисциплине. Организация этого процесса осуществляется, как правило, на базе учебной и методической литературы, рекомендованной программой курса и преподавателем с обязательным контролем качества обучения квалифицированными специалистами, экзаменаторами и экспертами. Целью этого процесса является освоение определенного объема знаний и навыков.

Самостоятельная работа студентов может быть двух видов: организованная преподавателем и самостоятельная работа без непосредственного контроля со стороны преподавателя, когда он выступает только как консультант по их самообразованию.

К формам самостоятельной внеаудиторной работы студентов относят написание рефератов, докладов, очерков, индивидуальные домашние задания с подбором литературных и интернет-источников, выполнение расчетно-графических, контрольных, курсовых работ и проектов, подготовка к участию в олимпиадах, смотрах, конференциях и выставках студенческих работ.

Аудиторная самостоятельная работа предполагает решение задач по теме занятия, индивидуальные тесты, опросы, предусматривающие подготовку преподавателем бланков заданий.

Для активизации самостоятельной работы учащихся следует использовать творческий подход в процессе обучения, предусматривающий проведение занятий в игровой форме, организацию малых групп для разработки проектов с последующей защитой и рецензией другими студентами.

Мотивирующими факторами для активизации процесса самообразования являются полезность и актуальность выполняемых работ, которые впоследствии могут стать разделами квалификационной работы, творческий подход, предполагающий участие студентов в научно-исследовательской работе и научных проектах.

Система контроля должна быть организована таким образом, чтобы стимулировать студентов к самостоятельной активной работе как в аудиторное время, так и вне учебного расписания (библиотека, дом, общежитие).

Проблема самостоятельной работы студентов связана с разным уровнем знанийи умений студентов в предметнойобласти, навыков поиска информации, работы с персональным компьютером, “офисным“ и прикладным “предметным“ программным обеспечением.

Не секрет, что многие студенты относятся формально к выполнению проектов и расчетно-графических работ. Было бы полезно использовать не только привычные методы контроля в виде зачетов, экзаменов и тестов, но и ввести рейтинговое накопление баллов и задания различного уровня сложности, а также систему поощрений (стипендии, премии, дополнительные баллы).

Безусловно, акцент на самостоятельной работе предусматривает внедрение в учебный процесс новых технологий обучения, совершенствования методик проведения научно-исследовательских работ, системы текущего и итогового контроля и самоконтроля.

Для реализации этой задачи необходимо предусмотреть обеспечение обучающей и учебно-методической литературой по всем предметам курса, содержащей практические задания, предъявляемые требования, критерии оценивания, тесты и задания для самопроверки, научно-методические рекомендации по организации и оформлению работ, рекомендуемую литературу.

Особое место в этом процессе занимает использование активных методов обучения: мультимедиа, дистанционных платформ для обучения (Moodle), современных методов интернет-коммуникации (электронная почта, Skype, Viber, чаты) для проведения вебинаров, онлайн-занятий и обратной святи.

Для обеспечения необходимыми материалами необходимо создание электронной базы учебной и методической литературы. Электронные курсы по изучению дисциплин предусматривают просмотр материала в онлайн-режиме, тестирование, ознакомдление с рекомендуемыми литературными источниками, использование дополнительных элементов при обучении (анкетный опрос, глоссарий, форум).

Таким образом, в современных условиях, когда многие студенты вынуждены работать, альтернативой аудиторному обучению становится образование в самостоятельном режиме. На преподавателей же ложится обязанность в подготовке учебной и методической базы такой формы обучения и привитие навыков к самостоятельному аналитическому мышлению и анализу.

ВИКОРИСТАННЯ МАТЕМАТИЧНИХ ПАКЕТІВ ПРИ ВИКЛАДАННІ КУРСА ВИЩОЇ МАТЕМАТИКИ У ВНЗ

ГЕОРГАЛІНА О.Р., ЖУРАВЛЬОВА І.Б., АРКАТОВ Ю.М.
Військова академія, м. Одеса, Україна

Розподіл часу на аудиторних заняттях з вищої математики для студентів та курсантів ВНЗ між тою частиною часу, що витрачається на проведення математичних перетворень та обчислень та тою частиною, яка передбачає засвоєння та реалізацію прикладної складової матеріалу, що вивчається, наразі, нажаль, зовсім не на користь другої. Оптимізація цього розподілу є актуальною і необхідною. Якщо громіздкі перетворення та обчислення будуть займати левову частину навчального часу , вони створюватимуть у тих, хто навчається, впевненість, що саме ті суто технічні процедури і є головною складовою та метою курсу вищої математики. Навряд чи таке ставлення до дисципліни викличе в них бажання поглиблюватись у вивчення курсу. Що наразі і спостерігається. Але ж, насправді, саме прикладна, професійно орієнтована спрямованість дисципліни, що викладається для нематематичних спеціальностей вузів, має бути пріоритетною. Зрозуміло, що доцільним буде вивільнити час на аудиторних заняттях для розглядання реальних практичних задач, безпосередньо пов’язаних із майбутньою професійною діяльністю слухачів. І, як відомо, зробити це в наш час цілком можливо. Численні, існуючі зараз комп’ютерні математичні пакети призначені саме для полегшення реалізації технічних математичних операцій.

Своєю появою і масовим розповсюдженням сучасні комп’ютери завдячують саме прикладним фізико-математичним задачам. Надія на швидке розв’язання наближеними методами практично важливих систем рівнянь спонукала свого часу відповідні урядові структури держав виділити чималі кошти на перші електронно-обчислювальні машини. І перші мови програмування теж були спрямовані на розв’язання фізико-технічних задач. А тепер, як ми всі знаємо, такі серйозні задачі з успіхом розв’язуються на зручних ПЕОМ.

Наразі найбільш розповсюдженими є такі системи комп’ютерної математики, як AutoCad, MatLab, Maple, Mathematica, Derive, MuPAD, Mathcad. За допомогою математичних пакетів можна зекономити багато часу та уникнути багатьох помилок при обчисленнях.

Системи комп’ютерної математики Derive та MuPAD можна вважати пакетами початкового рівня. Вони орієнтовані на шкільну та вищу освіту за спеціальностями, що не потребують розширеної математичної підготовки.

Найбільш розповсюдженим пакетом є Mathcad – система, орієнтована на вищу освіту, виконання чисельних розрахунків та аналітичних перетворень помірної складності із максимальним застосування природньої математичної мови для представлення обчислень.

Система Maple – універсальна система комп'ютерної математики, призначена для символьних обчислень, але вона має і ряд засобів для чисельного розв'язання диференціальних рівнянь та знаходження інтегралів. Існує як спрощена (студентська), так і професійна версії Maple. Можливості сучасної математики гідно представлено популярною версією Maple 7, яка, наприклад, не тільки з успіхом може впоратися з більшістю інтегралів, ще й дозволяє наочно проілюструвати характер проміжних їх обчислень. До того ж система Maple безперервно вдосконалюється.

Mathematica - сучасний математичний пакет, який є потужним засобом виконання й оформлення математичних досліджень як у символьній, так і у чисельній формах; має вбудовану мову програмування і потужні графічні можливості, містить велику кількість ефективних алгоритмів для проведення чисельних розрахунків. Програма розв'язує за допомогою методів наближених обчислень задачі, що не розв'язуються аналітичними методами. Існують навіть засоби візуалізації обчислень, що спрощує зрозуміння їх змісту.

І, нарешті, середовище MatLab + Simulink – потужні та великі системи, орієнтовані на матричні та чисельні методи обчислень, реалізацію розрахунків підвищеної складності, математичне моделювання систем та пристроїв.

Великим плюсом щодо математичних пакетів можна вважати вбудовані три групи інструментів: по перше, це – графіка, по друге – традиційна обчислювальна наближена математика, і по третє – те, чого позбавлені мови програмування, це – символьна математика, яку точніше було б назвати комп'ютерною математикою аналітичних перетворень. Такі могутні пакети, як Mathematica та Maple володіють чистою символьною математикою. Інші пакети використовують елементи символьної математики.

Але, що безперечно є дуже важливим, - користувач, який розв'язує задачу на комп'ютері, може в процесі роботи з успіхом поєднувати символьну математику, обчислювальну математику, графічні можливості пакету і таке інше лише за умови, якщо він добре знається на науковому матеріалі, з яким працює, знає , як поставити задачу та яким чином її розв'язати. Самі по собі математичні пакети в жодному разі не замінять людський інтелект.

Дуже важливою властивістю сучасних математичних пакетів, окрім символьної математики, є використання у розрахунках одиниць вимірювання фізичних величин. Такою властивістю володіють сучасні версії пакетів Maple

та Mathcad. Отже, вони цілком заслуговують звання не просто математичних, а фізико-математичних пакетів.

Зупинимось трохи докладніше на можливостях пакету Mathcad, використання якого наразі є найпоширенішим в нашій країні. Пакет Math Cad створювався як потужний калькулятор, що давав можливість легко впоратись із рутинними задачами інженерної практики, такими як: розв'язання алгебраїчних та диференціальних рівнянь із сталими та змінними параметрами; аналіз функцій, пошук їх екстремумів; чисельне та аналітичне диференціювання та інтегрування, побудова таблиць та графіків при аналізі отриманих розв'язків.

Головними плюсами пакету є:

- запис складних математичних виразів у тому вигляді, в якому вони зазвичай записуються на аркуші паперу;
- простота у використанні;
- проведення чисельних та аналітичних математичних розрахунків;
- можливість створення вбудованими засобами високоякісних технічних звітів з таблицями, графіками, текстом у вигляді друкованих документів; підготовка Web-сторінок і публікація результатів в Інтернеті;
- введення вихідних даних і виведення результатів у текстові файли або файли із базами даних у інших форматах;
- легкість та наочність програмування задач; можливість створювати власні програми-функції з допомогою конструкцій, що є подібними до тих, що використовуються мовами програмування та реалізації обчислювальних алгоритмів користувача;
- отримання різного роду довідкової інформації щодо математики та інше.

Зрозуміло, що наявність таких інструментів, як математичні пакети, дозволяють не тільки дослідницький, а також й освітній процес побудувати на зовсім інших засадах. MathCadне призначений для професійних математиків і для програмування складних задач, але він з успіхом впорається із вирішенням численних питань, які виникають у освітньому процесі при навчанні курсу вищої математики. Системи комп'ютерної математики є плодотворним середовищем і для вузівської, і для шкільної освіти теж. До речі, існує шкільна версія Mathcad-a, - пакет StudyWorks.

Важко переоцінити роль, яку відіграє наявність якісних знань з фундаментальних дисциплін, таких як вища математика, у випускників ВНЗ відповідного спрямування. І саме раціональне використання в освітньому процесі сучасних математичних пакетів, безумовно, буде сприяти бажаному результату навчання.

АДАПТАЦИЯ УЧЕБНОГО ПРОЦЕССА К ТРЕБОВАНИЯМ И ПАРАМЕТРАМ СОВРЕМЕННЫХ ТЕХНОЛОГИЙ

ГЕРАСИМОВА Д.Л., РАХУБЕНКО Г.Л.
Одесская государственная академия строительства и архитектуры, г. Одесса, Украина

За последние годы наблюдаются кардинальные изменения в скорости передачи информации. Переход от 3G к 4G и наконец, в перспективе 5G. В существующих реалиях современных скоростных технологий и компьютерного захвата рынка, учебные заведения не могут оставаться в стороне.Например, если загрузить фото, при нынешних скоростях 3G, уйдет от 5 до 20 секунд в зависимости от загруженности сети, то в сети четвертого поколения это занимает около 1 секунды. Но как всегда во всем хорошем есть своя «ложка дегтя». Соответственно от 5 до 20 раз увеличивается нагрузка и скорость на органы восприятия информации. И поскольку сегодня обойтись без поиска информации в интернете невозможно, а скорость ее предоставления настолько высока, что возникают проблемы восприятия информации и нужно учить молодых людей правильному общению с источниками. Появившаяся еще в 1990 годах и мгновенно создавшая «клиповую культуру», компьютерная технология создания клипа, где подается видеоряд из цепочки слабо связанных по смыслу кадров, идущих маленькими блоками, часто сменяя друг друга без логической связи, породила «клиповое мышление». При этом человек не может воспринимать информацию, выстраивая логические причинно-следственные связи, что отражается на долгосрочной памяти и способности запоминать эту информацию. Причина проблемы лежит в интернет зависимости, в зону риска попадают молодые люди в возрасте от 10 до 40 лет. Учитывая контингент, это касается всех высших и средних учебных заведений. Уйти от этой проблемы в ближайшее время не предоставляется возможным, так как современный курс развития Украины направлен на диджитализацию (англ. Digital), использование цифровых технологий. В связи с этим задача преподавательского состава рассмотреть и пересмотреть предлагаемые варианты ведения лекционных и практических занятий. Нужно искать баланс, планировать время и возможно новый подход к изложению материала, который будет иметь краткий курс лекций и закрепляющий практический материал на оставшийся час, вводить электронные курсы с тестовыми заданиями и т.д.

АНАЛІЗ ПРОБЛЕМ ОРГАНІЗАЦІЇ НАВЧАЛЬНОГО ПРОЦЕСУ З ПІДГОТОВКИ СПЕЦІАЛІСТІВ ВІЙСЬКОВОЇ РОЗВІДКИ

ГИКАЛО Ю.В., ДУШКІН Ю.Г., МАМІЧ В.В.
Військова академія, м. Одеса, Україна

На сучасному етапі розвитку ЗСУ закономірності військової освіти з підготовки спеціалістів військової розвідки та спеціального призначення зумовлюються: освітніми потребами особистості; інтересами національної безпеки та оборони; державною політикою в освітній сфері; політичними, ідеологічними та соціально-економічними умовами; науково-технічними можливостями держави; національними традиціями, національним та світовим досвідом держав-членів НАТО; потребами військ з використанням досвіду ООС; ефективністю управлінської діяльності; злагодженістю функціонування всіх структурних складових; рівнем науково-педагогічного потенціалу та станом інфраструктури ВВНЗ.

Із закономірностями військової освіти тісно пов’язані її принципи – як певна система основних вимог до підготовки спеціалістів військової розвідки та спеціального призначення, вони забезпечують вирішення актуальних проблем приведення науково-методичного забезпечення освітнього процесу у відповідність до сучасних завдань ЗСУ, та вимог щодо їх підготовки з максимальним використанням досвіду ССО. До основних принципів військової освіти можливо віднести такі принципи: єдності державної політики щодо підготовки офіцерських кадрів;пріоритету національних інтересів та національної безпеки при формуванні вимог до військових фахівців; пріоритету гармонійного розвитку особистості при плануванні цілей військової освіти; гуманізації та демократизації військової освіти; неперервності, цілеспрямованості та наступності військової освіти; фундаменталізації військової освіти; зв’язку з військами; випереджувальності військової освіти щодо практики застосування військ; нероздільності навчання та виховання; науковості та інформативності змісту освіти; доступності освіти; систематичності та послідовності навчання; свідомості, активності, самостійності і творчості курсантів, слухачів та студентів; наукової та практичної спрямованості навчання; раціонального поєднання колективного та індивідуального характеру навчання; вибору оптимальних форм, методів та засобів навчання й виховання. Таким чином, згідно з Доктриною військової розвідки держав-членів НАТО та розвідки як функції ведення бойових дій при підготовки фахівців розвідки необхідно враховувати тактичні прийоми, методи та процедури, матеріальну частину та структуру військ.

НАВЧАЛЬНИЙ ПРОЦЕС ЯК «КУЛЬТУРНИЙ ДІАЛОГ»

ГОРБЕНКО А.О., КОПИЛОВА Н.О.
Одеська державна академія будівництва та архітектури, м. Одеса, Україна

Глобалізаційні процеси у світовій спільності, трансформація культурних норм та цінностей, рух суспільної свідомості до толерантності ставлять нові пріоритетні завдання перед сучасною системою освіти. У вітчизняному науковому дискурсі останнього десятиріччя простежується підвищення дослідницького інтересу докультурних аспектів навчально-педагогічного процесу. Дослідження означеної проблематики представлені у роботах І. Зязюна, М. Бастуна, Т. Вінник, В. Крайника, Є. Бондаревської, Г. Гайсіної, Н. Сидорчук, Н. Хорошилової, А. Погодіної, І. Колмогорової та інших. Сьогодні вектор глобальної мети освіти зміщується з формування «людини освіченої» до формування «людини культурної» [1]. Цінність професійних знань знаходиться у міцному зв'язку із духовним вихованням майбутніх фахівців та їхнім залученням до загальнокультурних цінностей.

Отже, провідним завданням сучасної системи освіти постає не тільки надання студентам конкретних теоретичних знань та практичних навичок, а введення людини до світу культури та забезпечення діалогу між особистістю і соціумом. Це вельми актуально для викладання навчальних дисциплін мистецтвознавчого циклу. Адже курси «Історія мистецтв», «Сучасне образотворче мистецтво», «Історія інтер'єру» та інші націлені на введення слухачів в історико-культурний контекст мистецьких явищ, на духовне та естетичне виховання, а також на набуття майбутніми фахівцями вміння орієнтуватися на сучасному ринку мистецтва. У цьому контексті дуже важлива роль педагога.

Звичайно, теоретичні знання, практичні вміння та навички, які є обов'язковими атрибутами викладача, повинні підкріплюватися високим рівнем його особистісної культури та інтеріоризації загальнокультурних і національних цінностей, а також високим рівнем соціальної зрілості, гуманності, креативності та толерантності. Все це складає педагогічну культуру викладача – «систему цінностей-регуляторів, передумову, мету, засіб, інструмент педагогічної діяльності, рівень самореалізації в ній, концентроване вираження особистості педагога» [2, с. 68]. Однією з головних складових педагогічної культури викладача є вміння грамотно побудувати взаємодію із студентами. Тоді як зміна освітніх пріоритетів вимагає певних трансформацій у системі педагогічної комунікації.

Сьогодні рушійною силою освітнього процесу все частіше виступає «культурний діалог», що відбувається між викладачем та студентами як учасниками цього процесу. Треба зазначити, що такий підхід руйнує або, точніше сказати, трансформує традиційну для системи освіти опозицію суб’єктно-об’єктних відносин, де у якості першого фігуранта завжди виступав педагог, а у якості другого – студент чи учень. Сучасний викладач перетворюється на наставника, провідника, який окреслює студенту можливі шляхи саморозвитку, створює необхідні умови для особистісного зростання та допомагає здійснити успішну соціалізацію. Освітній процес поступово набуває характеру діалогу, в якому викладач та студент виступають рівноправними учасниками. При цьому проблемним полем постає необхідність збереження педагогом власного авторитету.

Діалог як конкретний методичний прийом може використовуватися викладачем під час проведення лекційних занять. Такий прийом допомагає більш активному залученню студентів до навчального процесу, управлінню їхньою увагою, сприяє налагодженню емоційного контакту лектора зі слухачами. Діалог передбачає орієнтацію кожного суб'єкта комунікації на сприйняття та активну інтерпретацію його точки зору іншими суб'єктами.

Також слід зазначити, переважна доступність інформації у сучасному світі, зокрема завдяки всесвітній мережі інтернету, призводить до інформаційного перенасичення. Обсяг знань, які людина може отримати зі всесвітньої мережі інтернету, виявляється завеликим, непосильним для обробки. З’являються нові теорії, проводяться дослідження у різних галузях науки, знання про світ і про історичне минуле людини регулярно доповнюються. Це вимагає від педагога вміння оперативно реагувати на нові соціокультурні виклики та допомагати студентам зорієнтуватися у ситуації нескінчених «інформаційних вибухів, що також є однією з форм «культурного діалогу».

Література

1. Отич О. М. Культурологічна педагогічна парадигма як методологічна основа сучасної освіти/ О. Отич // [Електронний ресурс]. – Режим доступу: https://docplayer.net/107358176-Udk-377-378-olena-otich-m-kiyiv-kulturologichna-pedagogichna-paradigma-yak-metodologichna-osnova-suchasnoyi-osviti.html

2. Щербань П. М. Сутність педагогічної культури / П. М. Щербань // Вища школа України. – 2004. – №3. – С. 67-71.

АКТУАЛЬНІ ПИТАННЯ ФОРМУВАННЯ ІНЖЕНЕРНОЇ СКЛАДОВОЇ У ФАХІВЦІВ ГОТЕЛЬНОЇ ТА ХАРЧОВОЇ ІНДУСТРІЇ

ГОРЄЛКОВ Д.В., ЧЕРВОНИЙ В.М.
Харківський державний університет харчування та торгівлі,
м. Харків, Україна

Сучасний освітній простір України нагадує субстанцію, яка постійно трансформується та змінюється за тим напрямком, що визначається міністерством, департаментами. Проте він не змінюється чомусь з урахуванням зростаючої конкуренції на ринку послуг, не змінюється за напрямком потреби первинних споживачів цих освітніх послуг та вимогами роботодавців до сьогоднішніх молодих фахівців. Це явище є характерним майже для будь якогоосвітнього напрямку вищої освіти нашої країни в той чи іншій мірі.

Одним з факторів, що впливає на рейтинг і іміджевий рівень вищого навчального закладу є якісний рівень підготовки фахівців. Особливо це стосується спеціальності готельно-ресторанна справа, в якій є свої особливості. Головною особливістю підготовки фахівця готельно-ресторанного напрямку є те, що переважна більшість знань, навичок і умінь майбутніх фахівців закладається саме під час навчання оскільки, на відміну від гуманітарних спеціальностей, самостійно оволодіти більшістю напрямків є складною, а здебільшого і не можливою, для рішення проблемою. Освітні прогалини під час навчання студента в подальшому випливають як перешкоди різного рівня при вирішенні технічних завдань їм в виробничих умовах вже як фахівця, змушуючи витрачати додатковий час на заповнення втраченого. Ці освітні прогалини частково залишаються непоміченими для сучасного роботодавця, проте в більшості випадків це є негативним явищем, яке, безумовно, впливає на характеристику молодого фахівця і на навчальний заклад в цілому. В кінцевому підсумку відбувається формування думки суспільства, промисловців, як потенційних роботодавців про рівень підготовки і якісні характеристики випускників. І як результат формується громадська враження абітурієнтів та їх мотивацію щодо вступу в той чи інший навчальний заклад. Сьогоднішній день диктує певні норми і нові стандарти розвитку вищих навчальних закладів. Одними з таких норм є стрімкий розвиток науково-технічного прогресу, стрімкий темп життя, швидкість сприйняття інформації і розвитку сучасної молоді, вимоги до освітньо-професійних навичок молодих спеціалістів. Ось далеко не повний перелік сучасних норм які є неписаними, які встановлюються і приймаються суспільством. Будь-якого вищого навчального закладу повинно

рухатися і розвиватися в темпі формування цих вимог. При підготовці студентів з профільних дисциплін виникають питання, щодо актуальності та сучасності використання матеріальних і технічних засобів під час навчання, зокрема зразків технологічного обладнання. Під час навчання студент відпрацьовує практичні навички по експлуатації того чи іншого виду обладнання підсвідомо розуміючи, що в подальшому він буде мати можливість експлуатувати таке ж за рівнем технологічності обладнання в виробничих умовах. Якщо обладнання морально застарілим у нього формується думка про необхідність і наполегливість навчання, оскільки у нього виникає логічне запитання - наскільки отримані знання і навички в окремо взятому випадку знадобляться йому в майбутньому. Зазвичай такі коливання призводять до зниження мотивації і надалі до низького рівня підготовки студента. І так, одним із шляхів для утримання та підвищення мотивації до навчання студента є використання в навчальному процесі сучасних зразків технологічного обладнання, яке дозволить сформувати думку про якісно новий рівень його підготовки. Винятковість отриманих ним знань стосовно студентів інших навчальних закладів, додає впевненості при вирішенні задач в реальних виробничих умовах і дозволить сприяти розвитку креативності мислення. Тому актуальним завданням при підготовці молодих фахівців є підвищена увага отриманню і засвоєнню практичних навичок студентами при проведенні практичних і лабораторних занять, на успішно діючої і розвиненою матеріально-технічній базі.

Необхідність мотивації студентів при проведенні лабораторних занять є невід'ємною складовою успішності засвоєння ними теоретичних знань та набуття практичних навичок. Особливу увагу слід звернути на необхідність набуття практичних знань студентів спеціальностей готельно-ресторанної справи при вивченні таких дисциплін, як механічне і теплове обладнання, обладнання підприємств готельного господарства. За час навчання це майже єдині дисципліни, які надають можливість студентам набути практичних навичок з експлуатації обладнання.Так на кафедрі обладнання харчової та готельної індустрій ім. М.І. Беляєва спільно з СП «КОНТАКТ-5» проводяться спільні заняття на базі підприємства. У виробничих умовах студенти можуть застосувати на практиці отримані знання при лекційних та лабораторних занять, які формують у них відповідальність до відвідування цих занять, а головне розуміння необхідності засвоєння теоретичного матеріалу. Впроваджені кроки по консолідації виробництва і аудиторних занять за підсумками семестрового контролю дозволяють стверджувати, що комплексні рішення мотиваційних завдань позитивно впливають на якість навчання.

ПРОБЛЕМИ ОРГАНІЗАЦІЇ САМОСТІЙНОЇ РОБОТИ СТУДЕНТІВ

ГРИШИНА К.А.
Одеська державна академія будівництва та архітектури, м. Одеса, Україна

Сучасний спеціаліст повинен володіти не лише фаховими знаннями, але й навичками творчого розв'язання практичних питань, вмінням використовувати в своїй роботі все нове, що з'являється в науці, підвищувати свою кваліфікацію. Тому основною задачею вищих навчальних закладів – формування творчої особистості фахівця, здатного до саморозвитку, самоосвіти. Отож навчальний процес повинен набувати самостійної роботи студентів.

В наш час, багато випускників ВНЗ не мають достатньо міцної бази професійних знань, не володіють навичками самостійної роботи, не відчувають потреби в постійному професійному самовдосконаленні та самоосвіті. Тому навчальний процес у вищій школі повинен формувати продуктивне мислення, розвиток інтелектуального потенціалу особистості та становлення способів логічного аналізу. Саме самостійна робота – важлива складова, що формує фахівця сучасного рівня. Самостійно набуті знання є більш оперативними, вони розвивають інтелектуальні риси, увагу, спостережливість, вміння оцінювати.

Мета самостійної роботи студентів полягає в тому, щоб навчити студентів навчатись і сприяти їх професійному становленню, що формує такі якості, як інтелектуальність, відповідальність, креативність, здатність до самоосвіти.

Особливе значення та актуальність має проблема організації самостійної роботи студентів. Самостійна робота студентів потребує певної диференціації в залежності від специфіки навчального закладу та курсу, повинна бути послідовною, передбачати опанування прийомами пізнавальної діяльності.

Складним в організації самостійної роботи студентів є адаптація вчорашнього школяра до системи навчання у вищій школі, оскільки більшість з них погано володіє формами, засобами та методами самостійної діяльності.

Чим ширші пізнавальні інтереси студентів, тим краще сформовані вміння та навички самостійної роботи, тим вища його готовність до навчання. Організація самостійної роботи студентів складніша, ніж школярів. У більшості ж першокурсників відсутні вміння правильно організувати самостійну роботу, розподілити свій час. Вони не готові самостійно навчатись, тобто свідомо засвоювати теоретичний матеріал та практично його застосовувати.

У зв'язку з чим і виникають у студентів труднощі наступного характеру:

1) труднощі пошуку необхідної інформації (студентам складно визначити, що саме необхідно прочитати або вивчити для того, щоб розібратись в певній проблемі; вони ще погано орієнтуються в навчальній та наукової літератури);

2) труднощі орієнтації в змісті книги, навчального посібника (студенти мають проблеми з виділенням основної суті у великому обсязі інформації);

3) труднощі узагальнення теоретичних положень, викладених в джерелах;

4) труднощі застосування одержаних знань на практиці (студентам важко правильно оцінити практичну ситуацію, щоб застосувати аналіз).

Отже, організація самостійної роботи студентів на першому етапі полягає в тому, щоб: навчити їх правильно слухати та конспектувати лекції, засвоювати навчальну інформацію;навчити їх самостійній роботі на практичних заняттях; удосконалити навички роботи з книгою; навчити правильно конспектувати літературу, готувати реферати, виступати з доповідями.

Важлива роль в організації самостійної роботи студентів, належить викладачу, який здійснює організуючі, контролюючі та корегуючи дії. Викладач визначає зміст та обсяг роботи, регламентує терміни виконання та контролює результати.Керівництво самостійною роботою студентів передбачає організаційну, методичну та педагогічну складові: організаційна – створення навчальних посібників, які повинні допомогти студенту зрозуміти логіку побудови курсу; методична – розробка завдань для самостійної роботи; педагогічна – організація форм співпраці, які б стимулювали самостійність та творчу активність студентів.

Завдання для самостійної роботи повинні бути чітко сформульовані, розбиті за темами, їх обсяг повинен визначатись годинами, відведеними для самостійної роботи в робочій програмі дисципліни.

Особливу значимість в організації самостійної роботи студентів, має принцип індивідуалізації навчання. Викладач повинен працювати з конкретним студентом, враховувати індивідуальні здібності кожного студента. Отже, викладач створює умови, які стимулюють на активну самостійну роботу, в ході якої він здійснює самоорганізацію та саморегуляцію.

Таким чином, при організації самостійної роботи студентів необхідно враховувати суб’єктивні фактори: знання шкільного матеріалу, наявність стійкої системи знань, необхідної для засвоєння основних курсів у вищому навчальному закладі; наявність вмінь та навичок розумової праці: вміння конспектувати на лекції та при роботі з книгою; володіння логічними операціями: порівняння, аналіз, синтез, узагальнення, тощо; специфіка пізнавальних психічних процесів студентів: увага, пам'ять, інтелект, мислення, тощо; рівень вимог до себе, який визначається самооцінкою.

ОЛІМПІАДА - РІЗНОВИД ІНТЕЛЕКТУАЛЬНИХ ЗМАГАНЬ НА ОСВІТНЬОМУ СТУДЕНТСЬКОМУ ПРОСТОРІ

ДАШКОВСЬКА О.П., КНИШ О.І.

Одеська державна академія будівництва і архітектури. м.Одеса.Україна

Успішне працевлаштування випускників вищих навчальних закладів залежить від повноти набуття професійних компетенцій, відповідності постійно зростаючим вимогам ринку праці.

Однією із актуальних тенденцій є самоосвіта та самовдосконалення студентів. Так, державними освітніми стандартами передбачена значна кількість навантаження з дисципліни на самостійну роботу.

Таким чином, опанування дисципліни та набуття професійних вмінь і навичок багато в чому залежить як від мотивації студента, так і від рівня підготовки для опрацювання нового матеріалу.

Предметні студентські олімпіади з дисциплін стали засобом підвищення якості підготовки фахівців, важливим фактором активізації навчально-пізнавальної діяльності студентів. Це особливе випробування, яке не просто тестує знання студентів, а й гартує їхню зібраність та самостійність. Підготовка до олімпіади вчить бути терплячим та завзятим, адже додатковий матеріал зовсім нелегко засвоїти.

Олімпіади викликають глибокий інтерес до предмету, наполегливість, вміння долати труднощі, виробляють навички роботи з науковою літературою та дозволяють виявити студентів, які надалі бажають займатися науковою діяльністю. У процесі підготовки до олімпіад студенти поглиблюють та удосконалюють свої знання з дисциплін, оволодівають науковими методами пізнання, методиками самостійної підготовки та вирішення науково-технічних задач.

Головною метою олімпіади є не просто виявити студентів з кращими знаннями з того чи іншого предмету, а показати студентам, якого рівня вони вже досягли, мотивуючи їх таким чином до подальшого вдосконалення знань.

На олімпіаді студентам пропонується відповісти на теоретичні питання, вирішити практичні задачі з оцінки технології та організації будівництва чи ефективності технологічних процесів виробництв та навіть вирішити кросворди на тему дисципліни, які не тільки виявляють рівень підготовленості з дисципліни, але й вміння студентів логічно мислити, аналізувати, порівнювати, зіставляти, виконувати узагальнення та вирішувати конкретні виробничі ситуації.

На кафедрі організації будівництва та охорони праці вже стало традицією проведення І етапу Всеукраїнської студентської олімпіади з навчальної дисципліни «Основи охорони праці», яка проводиться в останній тиждень лютого місяця.

В олімпіаді приймають участь студенти 3-го - 4-го курсів та магістри 1 курсу всіх спеціальностей. Для участі в олімпіаді запрошується не тільки студенти, які набрали добрі оцінки зі змістових модулів, але і всі бажаючі, які мають надію покращити свої знання та підняти свій кінцевий бал з охорони праці.

При розробці робочої програми з охорони праці викладачами нашої кафедри закладена в балах участь студентів в науковій роботі кафедри, конференції, олімпіаді з охорони праці Академії. Студент, який не приймає участь в олімпіаді залікові 100 балів отримати не в змозі.

Студентам пропонується відповісти на теоретичні питання з охорони праці та вирішити кросворд, який тісно пов'язаний зі знаннями техніки безпеки та приладами, якими необхідно користуватися на виробництві для підтримки безпечних та комфортних умов.

За рішенням конкурсної комісії Академії результати олімпіади оцінюються в балах від 60 до 100.

Для того, щоб охватити весь об'єм матеріалу, який подається на лекціях, практичних, лабораторних заняттях та той матеріал, який виноситься на самостійну роботу, необхіднодати відповідь на 30 тестів, кожна вірна відповідь оцінюється в 2,0 бали. За розгаданий кросворд, який складається з 15 - 16 слів, студент отримує ще 20 балів, а вирішення задачі допоможе студентові отримати ще 20 балів. І от, бажані максимальні 100 балів. Це зовсім не важко, якщо студент володіє матеріалом.

В комісію з оцінювання знань студентів входять завідувач кафедри, лектори та викладачі, які ведуть лабораторні та практичні роботи з охорони праці.

Студенти, які посіли перші три місця мають право стати учасниками ІІ етапу Всеукраїнської студентської олімпіади з навчальної дисципліни «Основи охорони праці» та представляти на ній нашу Академію.

Олімпіада - це саме те місце, де потрібно показати себе з найкращої сторони, де треба викластись на всі 100% та гідно представити свою Академію. Призові місця на будь-якому етапі олімпіади додають величезної впевненості у своїх знаннях, адже починаєш розуміти, що ти кмітливіший та розумніший за багатьох, що саме ти перейшов на інший рівень розуміння матеріалу.

ОРГАНІЗАЦІЯ «БРИГАДНОЇ» РОБОТИ СТУДЕНТІВ НА ДИСЦИПЛІНАХ ІТ СПРЯМОВАНОСТІ

ДЕНИСЕНКО В.Ю.
Одеська державна академія будівництва та архітектури, м.Одеса, Україна

Останнім часом значна увага на всіх шаблях вищої освіти приділяється якості навчання. Протягом значного терміну МОНУ разом з ЗВО працювали у напрямку створення системи забезпечення якості вищої освіти, результатом чого стало створення НАЗЯВО, а також розбудовуються системи моніторингу якості у ЗВО. Однак, незважаючи на це, питання оцінювання якості навчання з конкретної дисципліни все ще є проблемою, де бюрократичні вимоги до оформлення Навчальних програм дисциплін часто йдуть всупереч здоровому глузду підготовки фахівців певного спрямування. Насамперед мова йде про дисципліни ІТ спрямованості, де самостійна робота студента це не лише теоретична підготовка за матеріалами лекцій, а значною мірою вміння користуватися матеріалами з глобальної мережі, їх самостійний винахід й опрацювання, а також вміння працювати із програмним кодом, яке не обмежується тільки вмінням його розробки.

Також слід брати до уваги, що сучасний ринок ІТ-фахівців потребує не стільки вузьких спеціалістів-кодерів, а фахівців з компетентостями,такими як:

- здатність застосовувати професійні знання при роботі у команді;
- здатність взаємодіяти із учасниками проекту;
- здатність пристосовуватися до нових ситуацій;
- лідерські якості і відповідальність за загальне діло.

Перелічені компетентності неможливо напрацювати під час індивідуальної роботи, а саме таких її видів, як контрольна, РГР чи курсова, що зазвичай прописані у Навчальних програмах дисциплін. Вказані компетентності можна напрацьовувати виключно при проектній роботі, наприклад, у групах з 3-6 студентів, які укладаються із загальної чисельності студентів, що вивчають певну дисципліну.

Але такий підхід до роботи студентів викликає значні труднощі як при його організації, так і при оцінюванні результатів і участі кожного студента у групі.

З метою найбільш широкого обговорення проблеми були використані сучасні методи веденні діалогу фахівців у освітянській групі «Новини вищої освіти» соціальної мережі Facebook. Пост викликав певний інтерес, в обговоренні взяли участь більше 20 фахівців з різних ЗВО України, незважаючи на те, що

більшість викладачів на той період була у відпустці, а частка працювала у приймальних комісіях.

Загальний висновок, який можна зробити з обговорення: проблема «групових занять» є нагальною, цікавою, але такою, що «багатьма використовується, але ніде не описується». Найбільш точно це висловила доцент Харківського національного університету радіоелектроніки Лариса Чала: «Курсові у нас індивідуальні. А ось лабораторні роботи я особисто роблю «бригадними»… студенти поділяються на бригади, у кожного в бригаді своя роль. Кожен з них оцінює роботу кожного. На виході – готовий проект з документацією. Ні в яких методичках я цього не прописую». А ось начальник навчально-методичного відділу в Ізмаїльський державного гуманітарного університету Віктор Дроздов зазначив: «…Достатньо індивідуальні завдання прописувати лише в робочих програмах». Найдальше у використанні «групової роботи» продвинулася Києво-Могилянська академія, доцент якої Олексій Олецький повідомив: «Ми практикуємо, у нас навіть курси такі були. Я особисто в куррікулах пишу, що є такий вид роботи… Оцінювання групової роботи – складне питання, …особисто я для диференціації використовую співбесіду або питаю в тимлідів про внесок кожного. В більш серйозних випадках практикуються інші підходи».

На думку автора доповіді в ОДАБА теж слід започаткувати такі форми роботи студентів, як «групова (бригадна) робота над проектом». Організація такої роботи у групі (бригаді) проходить у декілька етапів:

1. Визначення мети і завдань проекту
2. Закріплення за учасниками проекту «ролей» і розподіл завдань на «роль»
3. Робота над проектом, надання і захист звіту про роботу
4. Пропонування критеріїв оцінювання і оцінювання кожного члена «бригади»

«Ролі» можна запропонувати такі :

teamleader (тімлід) – керівник «бригади», генератор ідей для проекту;

bookbuilding (букбілдинг) - здійснює пошук інформації, оформлює остаточний звіт;

coder (кодер) - програміст, створює програмний код;

тестувальник – тестує програмний код, вносить пропозиції щодо його доопрацювання.

Найбільш складним є оцінювання якості такої роботи і внеску кожного учасника. Пропонується інтегрування таких підходів, як «студентська оцінка» колег по проекту і «оцінка викладача». Але обидва ці підходи слід проводити керуючись загальним методом, у якому виділити:

Оцінку наданого на захист продукту (зазвичай це є програмний код):

Критерій	Показник
Функціональність	Сфера використання, відповідність призначенню
Експлуатаційні якості	Зручність, простота масового використання
Оптимальність	Найкраще поєднання швидкості виконання, затребуваних ресурсів пам'яті, загальна естетичність коду
Новизна, унікальність, оригінальність	Визначити наявність аналогів, можливий короткий порівняльний аналіз

Оцінку захисту (презентація, оформлення) ***проекту***

Критерій	Показник
Системність, лаконічність, аналітичність	Єдність, цілісність звіту від мети до кінцевого продукту, наявність міркувань і висновків, бібліографія
Дизайн і наочність	Композиційна цілісність і якість наданих «художніх» фрагментів, наявність анімації її зв'язок із голосовим текстом
Відповіді на питання	Розуміння суті питання, повнота відповіді при наявній стислості відповіді
Особистісні прояви доповідача	Впевненість, володіння собою і аудиторією, культура мови і поведінка. Наполегливість у відстоюванні своєї точки зору. Імпровізаційність і винахідливість, емоційна забарвленість мови

На кожен вид оцінки можна виділити однакову кількість балів так, щоб у сумі було додержано загальний бал, що виділяється на оцінювання роботи в цілому.

Слід зазначити, що затрати часу викладача на організацію, керування і оцінювання такої роботи будуть ніяк не менше, ніж «добре відомі» години, які ми зазвичай пишемо на кожного студента в індивідуальних завданнях за видами.

Вважаю доцільним не поспішати бюрократизувати такий вид діяльності, як «групова (бригадна) робота», дозволивши за потребою зазначити можливість такого роду діяльності у Навчальній програмі дисципліни, але всіляко заохочувати викладачів запроваджувати «бригадні проекти» і ділитися напрацюваннями.

ОРГАНІЗАЦІЯ ОСВІТНЬОГО ПРОЦЕСУ

ДИМИТРІЄВА Н.А., ІВАНЮТА Г.А.
Ізмаїльський агротехнічний коледж, м. Ізмаїл, Україна

Не потребує доказів твердження, що досягти успіхів у розвитку країни неможливо без висококваліфікованих кадрів, які здатні працювати в умовах сучасності, вирішувати складні і нестандартні питання.

Підготувати такі кадри – завдання закладів освіти. Для цього потрібно мати спеціальні навчальні програми, які враховують сучасні вимоги і забезпечують конкурентоспроможний освітній рівень спеціалістів. Упор потрібно робити на постійний розвиток студентів, їх самостійність, вміння орієнтуватись в життєвих ситуаціях, вибирати способи їх вирішення. Студент повинен вміти відшукати потрібну інформацію, користуючись сучасними технологіями.

Основне завдання педагогів в системі освіти є організація і супровід освітнього процесу. Це повинно відбуватись шляхом впровадження в освітній процес сучасних інформаційно-комунікативних технологій, організації інтернет-конференцій, вебінарів, дистанційних занять. Інформаційні технології визначені ключовими технологіями XXI століття. Вони в освітньому процесі забезпечують активне використання інтелектуального потенціалу;інтеграцію інформаційних технологій з наукової і виробничої сфер діяльності людини; налаштування високого рівня інформаційного обслуговування, доступність до джерел інформації. Активне й ефективне впровадження таких технологій в освіту є важливим чинником створення нової системи освіти, що відповідає вимогам її модернізації.

Передумовою використання інформаційних технологій в освітньому процесі повинна бути відповідна матеріально-технічна база, а насамперед комп’ютерна. Матеріальну базу інформаційних технологій складають не тільки наявність сучасних комп’ютерів, Інтернету, а й адаптованих до нього програмних продуктів: основних офісних програм, утиліт для роботи з зовнішніми пристроями, ґаджетами, програм для роботи з аудіо- та відеоінформацією тощо.

Вміння використовувати сучасні технології дає змогу розвивати творчі здібності майбутніх фахівців, формувати всебічно розвинену, комунікативно грамотну особистість, розвинену інтелектуально, здатну творчо мислити і розв’язувати нестандартні життєві та виробничі ситуації.

ОХОРОНА ПРАЦІ В НАВЧАЛЬНОМУ ЗАКЛАДІ

ДРАПАЛЮК М.В.
Одеська державна академія будівництва та архітектури, м.Одеса, Україна

Охорона праці – це система правових, соціально-економічних, організаційно-технічних, санітарно-гігієнічних і лікувально-профілактичних заходів та засобів, спрямованих на збереження життя, здоров'я і працездатності людини у процесі трудової діяльності.

Законодавство про охорону праці складається з Закону про охорону праці, Кодексу законів про працю України, Закону України «Про загальнообов'язкове державне соціальне страхування від нещасного випадку на виробництві та професійного захворювання, які спричинили втрату працездатності» та прийнятих відповідно до них нормативно-правових актів.

Державна політика в галузі охорони праці визначається відповідно до Конституції України Верховною Радою України і спрямована на створення належних, безпечних і здорових умов праці, запобігання нещасним випадкам та професійним захворюванням.

Організацію роботи з охорони праці учасників навчального процесу в навчальному закладі визначено у Положенні, розроблене відповідно до Законів України «Про охорону праці», «Про освіту». Навчальний заклад у своїй діяльності керується чинним законодавством, нормативно-правовими актами з охорони праці та Положенням.

Організація роботи з охорони праці в ньому покладається на керівника. Навчання та перевірка знань з питань охорони праці студентів під час трудового навчання, проводиться відповідно до типового плану і програми з дисципліни «Охорона праці» та Типового положення.

Висновки:

Поліпшення умов та охорони праці стає одним з важливих напрямків підвищення матеріального та культурного рівня життя народу, а це, у свою чергу, сприяє зростанню якості та продуктивності праці, підвищенню соціально-економічних показників виробництва, зменшенню коштів на витрати від травматизму, професійних захворювань і аварій.

РОЗКЛАД ЗАНЯТЬ ВВНЗ ТА ЙОГО ОПТИМІЗАЦІЯ З ВИКОРИСТАННЯМ СУЧАСНИХ ІНФОРМАЦІЙНИХ ТЕХНОЛОГІЙ

ДРОЗДОВ О.М., ВЕРЛАМОВ О.М.,
Військова академія, м. Одеса, Україна

Створення розкладу занять ВВНЗ традиційно розпочинається з організації (узгодження дій) планувальників різних факультетів, які мають розподілити заняття за навчальним часом на основі коротких тематичних планів навчальних дисциплін, заздалегідь поданих кафедрами, з використанням призначених для проведення занять осіб НПП, аудиторій та певних умов у порядку і терміні призначення занять.

Повсякденне освітнє життя ВВНЗ, яке суттєво відрізняється від життя цивільних ВНЗ, свідчить, що в процес утворення розкладу занять часто втручаються обставини, які важко (або навіть неможливо) передбачити заздалегідь. Коротше кажучи, такий вплив часто призводить до порушень у розкладі, які знаходяться у різкому протиріччі з методологією та психологією в організації освітнього процесу.

Якими є такі методологічні та психологічні вимоги до освітнього процесу, які можна вважати ознаками його нормалізації?

Для наочності, доведеться використати приклад фізіології прийому їжи людиною. Неможливо уявити собі, що навіть дуже голодна людина зможе одноразово з'їсти більше, ніж це можливо. Звідси перший наш висновок – будь які уявлення про можливість «інтенсивного» навчання курсантів через проведення навчальних дисциплін безперервними однорідними блоками є хибними і, як відомо, не витримали випробування часом. Шкідливим навіть є призначення практичного заняття в один день з лекцією, яка є його підґрунтям. Відповідно запропонованій аналогії це не тільки «не смачно», але суперечить природній вимозі достатньо володіти теоретичними основами практичного заняття, перш ніж застосовувати їх для розв'язання практичних задач. Шкідливо також робити занадто великі проміжки (більші ніж 4-7 діб) між заняттями якої-небудь навчальної дисципліни. За аналогією – виникне дистрофія чи виразка, а в реалії освітнього процесу вона означається як природна часова деградація знань, вмінь та навичок.

Виходячи з сказаного вище, автори розробили та проводять практичні випробування програмного забезпечення, за допомогою якого утворення розкладу занять ВВНЗ може бути повністю автоматизовано, з дотриманням умови його оптимізації до найкращого освітнього комфорту тих, хто навчається. Крім того, стає можливою миттєва зміна розкладу за необхідним.

УДОСКОНАЛЕННЯ МОДЕЛІ ПРОФЕСІЙНОЇ ДІЯЛЬНОСТІ ПРИ ПІДГОТОВЦІ ФАХІВЦІВ ВІЙСЬКОВОЇ РОЗВІДКИ

ДУШКІН Ю.Г., ЧКАЛОВ А.П., МАМІЧ В.В.
Військова академія, м. Одеса, Україна

ВВНЗ готують фахівців військової розвідки не для відкритого ринку праці, а для конкретних військових посад. Реалізація вимог по якісної підготовки фахівців військової розвідки потребує значних витрат часу на військово-спеціальну та практичну підготовку з метою набуття стійких навичок і досвіду для виконання обов'язків за посадовим призначенням. За існуючими умовами (при підготовці військових фахівців за галузевими стандартами) освітньо-професійні програми «бакалавр» не мають змоги уповні забезпечити військово-професійну підготовку випускників. Суттєвим недоліком сучасної підготовки військових фахівців з розвідки є перевага описово-пояснювальних та констатуючих підходів в навчанні, що дозволяє формувати у майбутнього офіцера бачення лише зовнішньої сторони своєї діяльності, але не дає можливості зрозуміти й осмислити внутрішні механізми. Тому слід впроваджувати такі педагогічні технології, які поєднують репродуктивні методи отримання курсантами інформації з методами проблемного навчання, де навчальна діяльність носить пошуковий, творчий характер. Сьогодні офіцер розвідник, за досвідом ООС, має бути компетентним в різних аспектах практичної життєдіяльності військ, оскільки його діяльність є похідною від усієї сукупності соціальних ролей, які він виконує: вихователя, командира, організатора, педагога, соціаліста, наставника, порадника, арбітра, судді тощо. Отже, мова йде про сукупність компетенцій у різних аспектах військової діяльності, які б дозволяли офіцеру якісно й ефективно вирішувати складні проблеми бойової готовності та морально-психологічної підготовки особового складу. Система гарантування якості вищої військової освіти у ВВНЗ, ВНП ЗВО МО України, гармонізована із сучасними підходами її використання у державах - членах НАТО показує, що концептуальною основою якісної підготовки офіцерів військової розвідки та спеціального призначення є поєднання в державних стандартах базового, єдиного для всіх та варіативного компонентів змісту навчання.Таким чином, серед моделей професійної діяльності, при підготовки фахівців військової розвідки та спеціального призначення провідною повинна бути модель такого комплексного виду діяльності офіцерів розвідки, від якого на практиці значно підвищується її ефективність та якість, що однозначно підвищить бойову готовність Збройних сил України.

СИНТЕТИЧЕСКОЕ ЧТЕНИЕ СТУДЕНТАМИ НЕЯЗЫКОВЫХ ВУЗОВ

ЗАЙЦЕВА О.Ю., ПОЧТАРУК Г.Я.,
Одесская государственная академия строительства и архитектуры,
м.Одеса, Україна

Чтение представляет собой сложный психолингвистический процесс восприятия текста, результатом которого является его понимание. По существенному начальному звену этот процесс может быть охарактеризован как рецепция (рецептивная речевая деятельность).

Как и говорение (выражение мыслей в устной речи), чтение представляет собой процесс спонтанный, протекающий при постоянной активности читающего. Активность является обязательным условием не только проникновения в смысловую сторону текста, но и восприятия его формальной стороны, без опоры на которую понимание текста невозможно.

Смысловое чтение, являющееся основной целью обучения, предполагает непосредственное извлечение из текста содержательной информации, минуя анализ и перевод. Оно составляет обязательную и органическую часть учебной работы на всех этапах обучения. Уже на младшем этапе, овладев языковым материалом в процессе аналитического чтения, студенты переходят к автоматизации умений и навыков путем приложения их в процессе интенсивного синтетического чтения. Синтетическое чтение оказывается эффективным для развития языковых умений и навыков, так как обеспечивает не только высокую повторяемость явлений, но и непроизвольное их усвоение, поскольку внимание студента оказывается в процессе чтения сосредоточенным на его содержании.

Тексты для синтетического чтения строятся в принципе на знакомой для студентов лексике. В них включают до 5-7% незнакомых слов, которые могут быть самостоятельно поняты учащимися без обращения к словарю – в опоре на раскрытия значения по словообразованию, совпадению семантических структур, логическому контексту и языковой догадке. Использование незнакомых грамматических явлений допустимо только в тех случаях, когда оно выступает в качестве созначения уже известного явления, аналогичного уже соответствующему явлению в родном языке.

В отношении содержания тексты для синтетического чтения должны представлять собой законченное целое и обязательно нести новую для студента информацию. Тексты должны быть снабжены заголовками, что способствует лучшему пониманию, так как создает у читающего направленность восприятия.

Описательные научно-популярные и технические тексты желательно дополнять иллюстрациями, требующими в процессе чтения соотношения с текстом. При этом важно, чтобы иллюстрация сама по себе не раскрывала смысла описания, а только облегчала его восприятие.

Если принять установку, что синтетическое чтение должно присутствовать, как правило, почти на каждом аудиторном занятии, то следует признать оправданным использование для этого относительно небольших текстов, хотя бы уже потому, что продолжительная однообразная аудиторная работа может вызвать известное торможение психических процессов, ведущее к снижению учебного эффекта.

Использование коротких описательных и ситуативных текстов целесообразно уже во втором семестре, если они доступны для студентов по содержанию. Разумеется, эти тексты должны быть близки к специальности студента.

Для синтетического чтения рекомендуется создавать на кафедре специальный учебный фонд фототекстов. Фототексты из специальных журналов, специально переснятые и размноженные в достаточном количестве, подвергают специальной методической обработке.

Преподаватель должен помнить, что работа над фототекстами, впрочем, как и над любым из текстов, предназначенных для синтетического чтения, может быть успешной и полезной только, если она связана с постановкой четкого и содержательного задания.

При работе над любым из текстов, предназначенных для синтетического чтения, задание должно быть направлено не на сам процесс чтения, а на извлечение из текста содержательной информации.

Наиболее простыми заданиями, используемыми в начале овладения синтетическим чтением, являются следующие: 1. Найти и выделить в тексте предложения, являющиеся ответом на поставленный вопрос. 2. Найти в тексте предложения, являющиеся эквивалентом предложений, заданных на родном языке. 3. Прочесть текст и ответить на вопросы по содержанию текста на родном или иностранном языке. 4. Озаглавить абзацы предложениями, заимствованными из текста. 5. Составить план к тексту.

По мере развития навыков развития синтетического чтения эти задания постепенно усложняются, переходя в такие сложные задачи как реферирование, аннотирование и рецензирование.

ЯКІСТЬ ПІДГОТОВКИ ФАХІВЦІВ І ПРОБЛЕМА ОРГАНІЗАЦІЇ ПРОЖИВАННЯ СТУДЕНТІВ У СУЧАСНИХ УМОВАХ

ЗАХАРЕВСЬКА Н.С., СНЯДОВСЬКИЙ Ю.О.
Одеська державна академія будівництва та архітектури, м. Одеса, Україна

Привабливість ВНЗ для студентів - це комплексна компонента, яка включає перспективу для кар'єри, якість і вартість навчання,що надаються університетом, вартість проживання, доступність побутових послуг, наявність стипендіальних програм, повага до європейських та світових цінностей, відсутність міжнаціональних і релігійних конфліктів, відповідність європейським освітнім стандартам і т.п.

Сучасні студентські містечка розвинених країн відрізняє велика різноманітність функціонально-планувальних рішень, як на рівні генплану, так і в рамках окремої житлового осередку. Зарубіжні приклади демонструють великий асортимент культурно-побутових установ, установ для проведення дозвілля, майданчиків для занять спортом. Характерною рисою для всієї сучасної західної архітектури є гнучкість, "відкритість" композиції, що дає можливість розширення, зміни та реорганізації надалі [1].

Результат дослідження практики формування студентського житла в європейських країнах, дозволив підтвердити вищій рівень опрацювання окремих питань проектування студентського житла та необхідність наукового опрацювання цих питань стосовно до вітчизняних умов. На основі аналізу зібраних даних по практиці організації студентського житла в розвинених країнах, зроблені нижченаведені висновки [2]:

- Будинки й комплекси студентського житла, характеризуються розвиненою інфраструктурою побутового і культурного обслуговування, об'єднаної загальним рекреаційно-комунікаційним простором.
- Переважає одиночне заселення в кімнату, рідше заселення по дві людини. Житлові кімнати різноманітні, в тому числі в межах однієї будівлі. Середній показник площі - 12-20 м^2 / чол., Побутові зручності, як правило, розташовані при кімнаті.
- У багатьох проектах суміщені кімнати дозвілля з кухнями студіями, що дозволяє отримати комфортний простір великої площі для спілкування і прийому їжі. Доцільно розглянути можливість застосування такого рішення у вітчизняній практиці.
- Не виявлено поширених у вітчизняній практиці колективних кімнат для занять. Простір для занять передбачено в житлових кімнатах.

•Представлені різні категорії студентського житла, виходячи з потреб проживаючих. Поряд з університетськими, існують приватні будинки або частини будинків тимчасового житла для студентів, а також приватні підприємства обслуговування на території кампусів.

•Об'ємно-планувальні рішення будівель різні. Переважають будівлі середньої і малої поверховості. Проекти індивідуальні. На відміну від вітчизняної практики, застосовуються будівлі галерейного об'ємно-планувальної структури, блоковані та окремі малоповерхові будинки.

•В цілому, багато архітектурні рішення, що застосовуються в зарубіжній практиці, представляються вдалими і перспективними. Деякі з них можливо адаптувати стосовно до вітчизняних кліматичних і місто-архітектурним умовам. [3] (рис. 1,2)

Рис.1 Гуртожитки кампусу ЛЮМІНА. Марсель. Франція

Рис.2 Гуртожитки Резіданс Люсьєн Коміль. Марсель. Франція

Кампуси в Європі в економічному плані часто живлять три джерела: пожертви приватних осіб; плата за навчання студентів на контрактній основі; фінансування державою [4].

Студенти архітектори під керівництвом викладачів кафедри АБС, на основі наукових досліджень розробляють в дипломних проектах варіанти проектів нових гуртожитків для ОДАБА і варіанти реновації старих гуртожитків, які не відповідають сучасним умовам проживання та санітарним нормам (рис. 3).

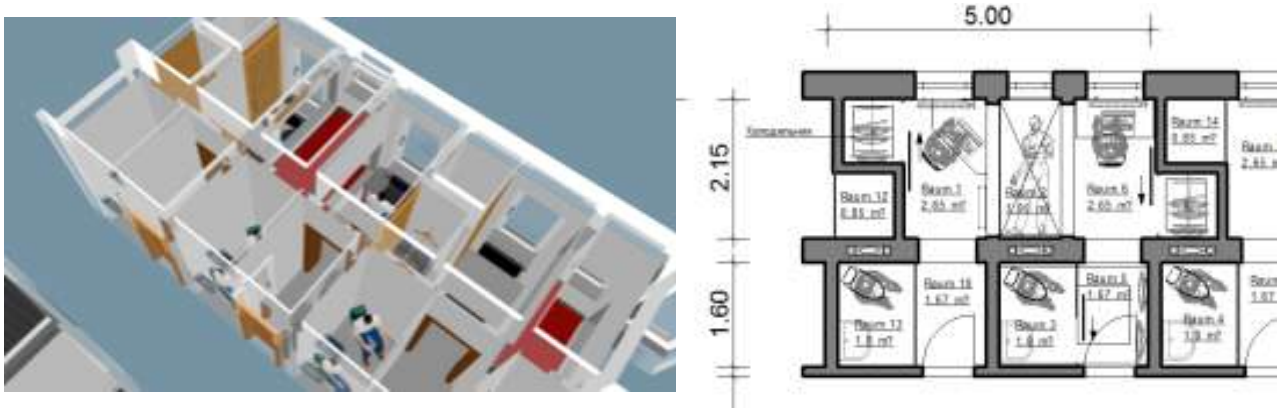

Рис.3 Проектна пропозиція доц. Снядовського Ю.О. по перепланованню багатомісних кімнат в одномісні

Застосування сучасних гаджетів в навчанні, дистанційному зв'язку з викладачем вимагає наявності індивідуального комп'ютерного місця і комфортного відпочинку кожному студенту гуртожитку. Тому, для підвищення результативності навчання і залучення закордонних студентів, необхідно серйозно поставитися до сучасних тенденцій в цьому напрямку вдосконалення вищої школи. Розвиток побутового та рекреаційного обслуговування учнів підніме на порядок рівень привабливості ВНЗ.

Література

1. 1. L’architecture du XXe siecle. 2005, Taschen GmbH, Volume 2, 608 с.
2. Соловьев Н.К., Турчин В.С., Фирсанов В.М. Современная архитектура Франции. М.- Стройиздат, 1981, 302 с.
3. Захаревская Н.С., Снядовская Т.Ю. Тенденции в развитии архитектуры студенческих городков ». ВАКовський збірник «Проблеми теорії та історії архітектури України». Одеса, 2018. - Вип. 18, частина 2.- С.213-221.
4. Франция: частно-государственное партнерство. Общежития во Франции. https://ru.wikipedia.org/wiki/%D.

ВИЩА ПІСЛЯДИПЛОМНА ОСВІТА УКРАЇНИ

ЗАХАРЧУК В.В., ШАРГАР О.М.
Одеська державна академія будівництва та архітектури, м. Одеса, Україна

Якість освіти залежить від багатьох чинників та відображає різнобічні аспекти освітнього процесу, а саме: соціальні, педагогічні, філософські, професійні, політичні, соціальні, економічні тощо.

Закон України «Про вищу освіту» визначає післядипломну освіту як спеціалізоване вдосконалення освіти та професійної підготовки особи шляхом поглиблення, розширення та оновлення її професійних знань, умінь та навичок або отримання іншої професії, спеціальності на основі здобутого раніше освітнього рівня та практичного досвіду.

Післядипломна освіта включає здобуття другої (наступної) вищої освіти - здобуття ступеня бакалавра (магістра) за іншою спеціальністю на основі здобутої вищої освіти не нижче ступеня бакалавра та практичного досвіду[1, ч.1 ст.60]. Іншими словами, головна мета післядипломної національної освіти – це забезпечення безперервності освітнього процесу або, використовуючи популярний сьогодні термін, створення умов для втілення концепції «lifelonglearning» (англ.).

Слід зазначити, що розуміння післядипломної освіти в нашій країні дещо відрізняється від вже звичного закордонного поняття «postgraduateeducation» (англ.). В Україні післядипломна освіта – це не аспірантура, а як правило можливість отримання другої вищої освіти на основі першої спеціалізації.

В основу освітніх стандартів післядипломної освіти повинні закладатись наступні складові: професіоналізм; сучасні технічні засоби навчання; сучасні технології педагогічного напрямку; якість навчання; навчально-виробнича база; партнерство із провідними організаціями, відповідно до направлення освітньої програми в межах країни та закордоном; достатнє фінансування із боку держави та із залученням приватних підприємств і організацій.

Ефективне проведення процесу здобувачів післядипломної освіти навчання вимагає удосконалення відповідних навчальних, як основної складової якості освіти.

Всім відомо, що приблизно 50% здобувачів післядипломної освіти в Україні не мають за наявною спеціалізацією нічого спільного із вибраним направленням навчання, тобто майбутньою спеціальністю. Для зазначеної категорії здобувачів доцільно проектувати навчальний план із максимальним вибором навчальних компонент із розрахунком на 4 семестри. Обрані

компоненти мають відповідати обраній спеціальності, із тим, щоб ВНЗ підготував фахівця із конкуренто спроможним рівнем компетентностей на поточному і майбутньому ринках праці.

Також, є здобувачі, які вже мають споріднену спеціальність і тому при складанні навчального плану слід звертати на це особливу увагу, проектуючи навчальний план із максимальним вибором навчальних компонент із розрахунком на 2 семестри. Зазначений підхід дозволяє якісно і оперативно адаптувати навчальний план до поточних вимог та потреб ринку праці.

Навчальний план, в межах спеціальності, необхідно формувати у наступному порядку:

- в першому та другому семестрах необхідно формувати основні, загальні навчальні компоненти, які відображають бакалаврський навчальний план та відповідають всім спеціалізаціям в межах спеціальності, для здобувачів дворічного (IV семестри) навчання, а для здобувачів одного року навчання (II семестри) вищезазначені компоненти – перезараховувати.

Зазначений підхід дозволяє спланувати у III та IV семестрах вивчення професійний та спеціальних навчальних компонент (рис. 1).

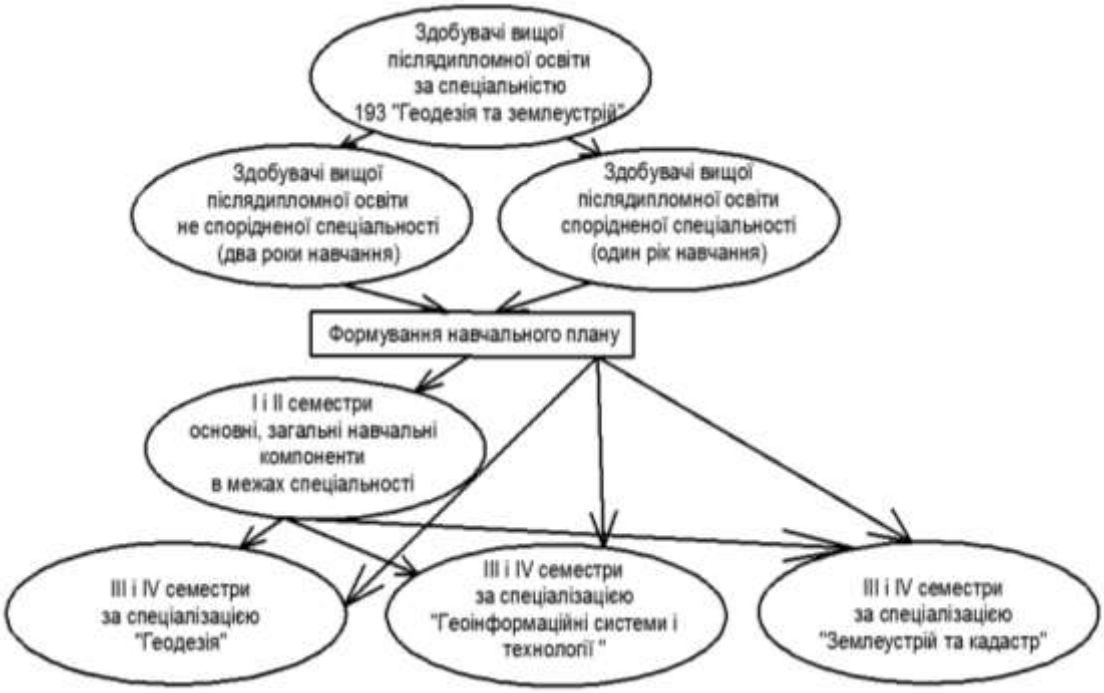

Рис. 1 Схема формування навчального плану для здобувачів післядипломної освіти в межах спеціальності 193 «Геодезія та землеустрій»

Література:

1. Закон України «Про вищу освіту» [Електронний ресурс]. – Режимдоступу:https://zakon.rada.gov.ua/laws/show/1556-18

АНАЛІЗ СИСТЕМИ ЯКОСТІ ВИЩОЇ ВІЙСЬКОВОЇ ОСВІТИУ ВВНЗ МО УКРАЇНИ ГАРМОНІЗОВАНОЇ З ЇЇ ВИКОРИСТАННЯМ У США

ЗЕЛЕНИЙ І.І., ГАЛАКТІОНОВ М.Є., МАМІЧ В.В.
Військова академія, м. Одеса, Україна

Для системи підготовки кадрів американської розвідки характерне поєднання навчання розвідників в спеціальних розвідувальних школах з навчанням в звичайних військових і цивільних навчальних закладах, де для них створюються спеціальні групи. Програма навчання розвідника включає теоретичний і практичний курси. В американських розвідувальних школах, як і в ФРН, виняткова увага приділяється практичним заняттям. На них піддаються аналізу найбільші розвідувальні операції, проведені розвідкою США і розвідками інших країн. Велика увага приділяється роботі з навчальними об'єктами. Наприклад, розвідники навчаються методиці опитування військовополонених, проведення зустрічей і тайникових операцій з агентами. Роль полонених і агентів виконують самі учні. Серйозна увага приділяється вивченню іноземних мов. В останні роки помітно підвищилися вимоги до мовної підготовки розвідників. У доповіді урядової комісії про діяльність розвідки США висувається вимога, щоб офіційні представники США, в тому числі і розвідники, могли писати, швидко говорити, правильно розуміти не тільки загальновживані слова, а й ідіоматичні вирази на мові країни перебування. Таким чином, аналіз системи гарантування якості вищої військової освіти у ВВНЗ, ВНП ЗВО МО України, гармонізовано її з сучасними підходами її використання у США показує, що для підвищення якості підготовки офіцерів військової розвідки та спеціального призначення необхідно: - в програмах підготовки фахівців розвідки значно підвищити відсоток практичних занять, при цьому основну увагу в процесі навчання робити на навчальні ігри, практичні заняття та ознайомчу практику в підрозділах розвідки; - підвищити вимоги до мовної підготовки розвідників, щоб вони могли писати, швидко говорити, правильно розуміти не тільки загальновживані слова, а й ідіоматичні вирази на мові країни вірогідного противника; - підвищити вимоги до викладачів, відмінною особливістю викладацького складу розвідувальних шкіл є тісний зв'язок з практичними підрозділами. Викладачі спеціальних дисциплін приходять з практичної роботи і приблизно через п'ять років роботи в школі знову йдуть в оперативні або аналітичні підрозділи;- у ВВНЗ, ВНП ЗВО МО України при підготовки фахівців розвідки за стандартами НАТО.

ОРГАНИЗАЦИЯ УЧЕБНОГО ПРОЦЕССА. ВЗГЛЯД В БУДУЩЕЕ

ИВАНОВА И.Н.
Одесская государственная академия строительства и архитектуры, Украина

Проблемы высшего образования одинаковы во всем мире: увеличение стоимости образования, увеличения объема изучаемой информации, рост требований работодалей к профессиональным навыкам выпускников.

Один из лидеров в области строительства и архитектуры, вице-президент образовательной практики в США Huckabee, автор новой книги «Планирование учебного пространства: практическое руководство для архитекторов и дизайнеров». Керри Ранни сказал: «Учащиеся, которых мы обучаем, не знают мир без интернета. Мы должны быть в состоянии принять это и подготовить учащихся к типам рабочей среды и компаниям, в которых они будут работать после окончания учебного заведения». В ответ на беспрецедентный технологический прорыв многие колледжи и университеты начали организовывать инновации, создавая более гибкие и отзывчивые учебные сообщества, которые могут быстрее и глубже извлечь пользу из новых открытий в эпоху быстрых перемен. Интернет технологии, стандартные, специальные комьютерные программы являются неотъемлемой частью учебных процессов. С другой стороны, интернет подпитываемый социальными сетями, бросает вызов ядру высшего образования. Социальные медиа уважают быстрое мнение, молниеносный ответ, эмоционально заряженную декларацию. ***Вдумчивость, взвешенное и осознанное мнение, с трудом заработанное теми, кто изучал, обсуждал, читал и писал***, является ***несущественным, непонятным, подозрительным.*** Этот «опасный» очаг интеллекта сохранился в ***современных ВУЗах.*** Хотя мы принимаем элитарность наших спортсменов и артистов, медиазвезд, блогеров, мы должны научить наших студентов не бояться ***интеллектуального труда.*** Это уроки, которые наши суденты должны усвоить прежде всего: отдать дань уважения выдающемуся футболисту талантливому певцу и т.д., в то же время осознавать свою значимость, важность своего труда. Пока они трудятся в безвесности, они должны получить от нас преподавателей, администрации серьезную поддержку.

Есть различные варианты подхода к будущему высшего образования. Мы можем ***игнорировать*** будущее, утверждая, что в настоящем есть, на чем сосредоточиться. Мы можем ***подготовиться*** к будущему - быть, бдительными и реагировать на тонкие и значительные изменения и тенденции и делать то, что нужно. Мы также можем пойти дальше и стремиться *создавать* будущее. Уже можно прогнозировать дефицит живого общения. Особенно это касается молодежи, для которой основной иструмент как для работы, так и для общения это комьютер (смартфон). Это ведет в большинстве случаев к утрате чувства

принадлежности к реальному социуму, к пассивности. Учебное учреждения, это не только пространство для получения образования, но и ***среда для необходимой социализации***. Сейчас нужно зделать в этом направлении хотя бы шаг. Дать возможность преподавателю при помощи ***современных средств технического оснащения*** сделать учебный процесс более интересным, привлекательным и творческим. Комплексные решения на базе аудио и видеооборудования позволят по-новому подойти к организации учебного процесса. Преподаватель должен получить возможность донести студенту нужную информацию, используя весь современный мировой опыт максимально доступно и наглядно. Частично можно решить еще одну, и наверную главную задачу, котора позволит обеспечить серьезную подддержку нашим будущим специалистам: ***почуствовать себя членом большого професионального сообщества***. Организация презентаций студенческих работ и исследований, обмен мнениями, междисциплинарные обсуждения – это важная, неотъемлемая часть учебного процесса. Сейчас необходимо создать для этого среду.

Большинство современных вузов США имееют специальное пространство для совместной работы, инновационную зону, где студенты проводят индивидуальные исследования, сотрудничают в групповых проектах и делают презентации. Но инновационная зона также служит социальным центром, в которой размещается кофейня книжный магазин, управляемый студентами, что имитирует интеграцию рабочего места и места отдыха, что так распространено в современных стартапах и передовых технологических компаниях.

Иногда темпы социальных и технологических изменений дезориентируют, и современная среда обучения развивается, чтобы не ***отставать.*** Хорошо продуманная учебная среда обеспечивает подготовку более уверенных, вовлеченных в свою профессию специалистов. Сегодня каждй сантиметр учебного пространства нужно исследовать на предмет его способности вносить свой вклад в обучение: стены по всему зданию могут служить для размещения выставок, интерактивных и маркерных досок, экранов телевизоров. Типичные помещения, такие как кафетерий и библиотеки могут чтобы функционировать как гибридные, рабочие пространства и медиацентры. Мы должны учесть, что много времени у студентов приходится на самостоятельную подготовку, иногда они приходят на занятия уставшие, поэтому среда обучения должна стремится к максимальному комфорту. Она должна привлекать и вдохновлять для новых успехов.

Учебная среда, которая предоставляет студентам и преподавателям инструменты и технологии, котораяпостоянно адаптируются к меняющимся интеллектуальным и социальным потребностям будет успешна и конкурентна в XXI веке.

ЭКСПЕРИМЕНТАЛЬНЫЕ ИССЛЕДОВАНИЯ МЕТОДОВ ПОВЫШЕНИЯ ЭФФЕКТИВНОСТИ ПРАКТИЧЕСКИХ ЗАНЯТИЙ

КАЛИНИН А.А., КАЛИНИНА Т.А., ДОЦЕНКО Ю.В.
Одесская государственная академия строительства и архитектуры, г. Одесса, Украина

На кафедре начертательной геометрии и инженерной графики систематически проводятся экспериментальные исследования по совершенствованию методики преподавания графических дисциплин. Результаты этих исследований, как правило, находят свое отражение при планировании учебных занятий.

Продолжая эту традицию в I-м учебном семестре настоящего учебного года в академической группе АБИ -103 в ходе практических занятий был проведен конкурс студенческих работ на тему: «Построение изометрии группы зданий». Всего для участия было отобрано 10 работ. Конкурсные работы оценивались отдельно студентами, указанной и других групп, специалистами - архитекторами, а также инженерами. Среди архитекторов и инженеров, в основном, были преподаватели кафедры. Перед оценкой работы шифровались. Методикой предусматривалось, что каждый из членов жюри должен был определить места от 1-го до 10-го работам, при этом за 1-е место начислялось 10 очков, за 2-е – 9 и так далее.

У студентов лучшая работа могла получить 140 очков, а у архитекторов и инженеров по 30. Т.е. всего, в итоге, такая работа могла максимально получить 200 очков.

В результате работа №9 набрала 158 очков, что составило 79,5% от общего числа.

Занявшая второе место работа №7 была оценена в 149 очков (74,5%), а занявшая 3-е место работа №3 – 147 (73,3%).

Система определения победителей, предложенная авторами, может быть скорректирована, но как свидетельствуют результаты эксперимента победители и призеры сохранили бы свои места.

Первым итогом проведенного эксперимента можно считать повышенную активность и прилежание студентов на практическом занятии при выполнении конкурсного задания и последующем процессе при оценке этих работ.

АКТУАЛЬНІСТЬ ДИСТАНЦІЙНИХ ФОРМ НАВЧАННЯ В СУЧАСНИХ УМОВАХ

КАМБУР О.Л., СЕРЬОГІНА Н.В.
Одеська державна академія будівництва та архітектури, м. Одеса, Україна

Розвиток інформаційних технологій змінює підходи до системи вищої освіти в суспільстві. Для надання якісних освітніх послуг,їх розвитку та адаптаціїдо сучасних вимог, що динамічно змінюються, потрібно поширити використання дистанційної освіти в Україні.

Це дозволить забезпечити надання повного комплексу освітніхпослугз одного боку, а з іншого- індивідуалізацію навчання у відповідності до потребта бажань студентів. Дистанційна освіта передбачає створення певного інформаційно-навчального простору, обов’язковою складовою якого має бути наявність інформаційних каналів для зв’язку між викладачем, студентом та іншими учасниками навчального процесу при забезпеченні самостійного доступу до необхідної навчальної інформації. Для цього потрібноформування відповідноїсистеми електронних інформаційних тематичних ресурсів, а саме: інтерактивного навчального посібника з дисципліни, конспекту лекцій, завдань для практичної роботи з прикладами розрахунків, переліку питань для контролю знань, посилань на нормативно-правову базу, а для обговорення дискусійних питань доцільним є проведення онлайн семінарів та обговорень.

Сучасні технології дистанційного навчання передбачають обмін матеріалами за допомогою електронної пошти, проведення аудіо та відео конференції, використання хмарних технологій та «перевернутого класу». Серед переваг такої форми навчання:доступ до персонального комп’ютеру, планшету або смартфону; гнучкий графік навчання; надання навчальних матеріалів та виконання студентами завдань в електронному вигляді, оцінювання якості виконання роботи з коментарем викладача та моніторингу успішності навчання за електронним журналом; можливістьдля студентів не тільки засвоювати знання, а й самостійно їх здобувати, використовувати отримані знання під час навчального процесу та у професійної діяльності, що суттєво підвищує мотивацію студентів до навчальної діяльності.

Для практичного впровадження дистанційної освіти доцільно використовувати персоналізовані динамічні навчальні середовища, зокрема такі, як Moodle, типова функціональність якого включає інтерактивні навчальні посібники, здачу завдань, дискусійні форуми, оцінювання, обмін повідомленнями, календар подій, онлайн тестування.

ВАЖЛИВІСТЬ ЕФЕКТИВНОЇ ОРГАНІЗАЦІЇ САМОСТІЙНОЇ РОБОТИ СТУДЕНТІВ

КАРНАУХОВА Г.С.
Одеська державна академія будівництва та архітектури, м.Одеса, Україна

Організація самостійної навчальної роботи - один з важливих шляхів підвищення ефективності педагогічного процесу, активізації пізнавальної діяльності студентів. Для успішної професійної діяльності спеціаліст повинен бути добре поінформованим, професійно компетентним, вміти самостійно приймати рішення.

Необхідно формувати у студентів потребу постійного професійного самовдосконалення, самостійного здобуття знань, умінь та навичок їх застосування на практиці. Цьому значною мірою сприяє ефективна самостійна робота, яка дозволить професіоналам оновлювати, поглиблювати свої професійні знання та навички впродовж усього життя.

Крім того, що студенти не завжди самодисципліновані й самостійні, існує ще ряд причин, які можуть завадити студентові в самостійному опануванні знань. Актуальною та досить важливою є проблема інформативності та якості наданого навчально-методичного забезпечення; бажано частіше оновлювати його, враховуючи постійний прогрес інформаційних технологій.

Самостійна робота студентів є ефективною формою роботи в навчально-виховному процесі, але її необхідно вдосконалювати. Викладачам потрібно враховувати, що ця ефективність залежить від навчально-методичного забезпечення, системності та регулярності здійснення самостійної роботи, креативного підходу викладача щодо підготовки матеріалів та завдань. Для забезпечення адекватної якості потрібні інвестиції в інформаційні ресурси, створення єдиних інформаційних середовищ, матеріалів на електронних носіях, використання інтерактивних методів навчання.

Наприклад, лекції викладачів в електронному вигляді можуть бути не тільки у вигляді тексту, але й доповнені презентаціями, відеоматеріалами, ілюстраціями. Потрібно використовувати матеріали з мережі Інтернет для вивчення сучасної літератури, закликати викладачів цікавитися новими технологіями та ділитися ними зі студентами, впровадити дистанційний обмін інформацією. Також треба мати розроблені форми організації контролю виконаних завдань. Посилення ролі самостійної роботи студентів, а також відповідальності викладачів сприятиме підготовці висококваліфікованих фахівців, конкурентоспроможних на ринку праці.

ІНКЛЮЗИВНА ОСВІТА

КАРПЮК І.А., КАРПЮК В.М.
Одеська державна академія будівництва та архітектури, м. Одеса, Україна

Під інклюзивною освітою мається на увазі освіта і виховання, які спрямовані на розширення освітніх можливостей студентів шляхом надання їм умов для розвитку індивідуального потенціалу з тим, щоб вони могли в майбутньому розвивати свої здібності і повністю інтегруватися в соціальне життя.

Ця освіта спрямована на те, щоб дати студентам знання, необхідні для створення ними в майбутньому інклюзивного суспільства, тобто суспільства, в якому люди, незалежно від відмінностей, наприклад. в стані здоров'я, фізичній формі, походженні, релігії, є повноправними членами суспільства і їх різноманітність сприймається, як цінний ресурс соціального і цивілізаційного розвитку. Це системний, багатовимірний і різноспрямований підхід до освіти, спрямований на адаптацію освітніх вимог, умов навчання та організації освіти до потреб і можливостей кожного студента, як повноправного учасника освітнього процесу.

Українські навчальні заклади повинні бути доступними кожному студентові. Вони повинні бути обладнані спеціальними ліфтами та мають бути облаштовані пандусами входи до корпусів, пристосовані аудиторії, підготовлений персонал і відповідне обладнання.

Адміністрація академії та кафедра «Економіки та підприємництва» спільно з університетом «Україна» в цьому навчальному році організували тренінг «Впровадження принципів інклюзивної вищої освіти в освітній процес: соціальна та демократична необхідність» для викладачів академії з метою їх спеціальної підготовки. На ньому з доповідями виступили:координатор співпраці університету «Україна» та Представництва Фонду ім. Фрідріха Еберта в Україні - Антоніна Коротєєва, начальник управління навчально-виховної роботи університету «Україна» - Ольга Веденєєва (та ін.). На тренінгу були розглянуті наступні питання: поширення кращих практик роботи зі студентами з інвалідністю, від інклюзивної освіти до інклюзивного життя, ліцензування освітньої діяльності та адаптація організації навчального процесу, досвід формування інтернет-супроводу навчання студентів з особливими потребами.

Надання таких особливих освітніх послуг вимагає відповідної підготовки викладачів, перегляду традиційних форм навчання та застосування інноваційних технологій.

ОСОБЛИВОСТІ ОРГАНІЗАЦІЇ НАВЧАЛЬНОГО ПРОЦЕСУ НА ТРЕТЬОМУ ОСВІТНЬО-НАУКОВОМУ РІВНІ

КЛИМЕНКО Є.В.
Одеська державна академія будівництва та архітектури, м. Одеса, Україна

Третій освітньо-науковий рівень вищої освіти призначений для підготовки докторів філософії за відповідним напрямком та освітньо-науковою програмою. Він передбачає набуття здобувачами вищої освіти здатності розв'язувати комплексні проблеми в галузі професійної та/або дослідницько-інноваційної діяльності.

Обсяг освітньої складової освітньо-наукової програми підготовки доктора філософії становить 30-60 кредитів ЄКТС. В Одеській державній академії будівництва та архітектури, наприклад за спеціальністю 192 (будівництво та цивільна інженерія), цей обсяг складає 50 кредитів ЄКТС. Та це лише освітня частина. Наукова частина освітньо-наукової програми становить 75% від загального обсягу, тобто за об'ємом є превалюючою.

Укладання та вибір здобувачами вищої освіти освітньо-наукової програми для освітньо-наукового рівня, що розглядається, має ряд особливостей. Вибір варіанту варіативної частини програми суттєво залежить від вибору місця подальшої роботи здобувача. Так, якщо здобувач має/знає місце своєї подальшої науково-педагогічної роботи, то програма, як правило, зорієнтована на запити компетенції на цьому робочому місці, У випадку, коли місце роботи не визначене – вирішальним є той блок варіативної частини, в якому реалізуються запити, що визначаються науковою школою наукового керівника здобувача.

Методичне забезпечення освітньої складової має суттєву різницю з методичним забезпеченням першого та другого освітніх рівнів, оскільки навіть в освітній частині здобувачів є наукова складова, тобто отримання нових знань. Виходячи з цього, пропонується розширення форм та методів навчання на третьому освітньо-науковому рівні. З метою освоєння матеріалу можуть бути рекомендовані наступні форми: участь в конференціях різного рівня, семінарах, наукових форумах, як в якості слухачів, так і в якості доповідачів; наукові поїздки до закордонних наукових лабораторій та закладів вищої освіти з метою реалізації завдань освітньої частини освітньо-наукової програми; активна участь у проведенні наукових заходів, що проводяться в закладі вищої освіти (наукові семінари, захисти дисертацій тощо) та в науковій школі наукового керівника здобувача (написання оглядових статей, рефератів).

ОСОБЕННОСТИ САМОСТОЯТЕЛЬНОЙ РАБОТЫ СТУДЕНТОВ ПРИ ИЗУЧЕНИИ ДИСЦИПЛИНЫ «ОСНОВЫ ТЕОРИИ ИНФОРМАЦИИ»

КОВАЛЕВА И.Л., ЛЯШЕНКО Т.В., ПЛОТНИКОВ А.В.
Одесская государственная академия строительства и архитектуры, г. Одесса, Украина

Самостоятельная работа студентов (СРС) является обязательным компонентом образовательного процесса, так как она обеспечивает закрепление получаемых на лекционных занятиях знаний путем приобретения навыков осмысления и расширения их содержания, навыков решения актуальных проблем формирования общекультурных и профессиональных компетенций, научно-исследовательской деятельности, подготовки к лабораторным и практическим работам, выполнению контрольных заданий и сдаче экзаменов.

Курс «Основы теории информации», относящийся к общеобразовательным дисциплинам, ориентирован на усвоение студентами необходимого минимума (в т.ч. с использованием СРС) для формирования базы знаний, обеспечивающих возможность изучения и других дисциплин специальности «Информационные системы и технологии».

Самостоятельная работа студентов является не только формой, но и средством обучения, поскольку она формирует определенные навыки и умения студентов, выполняя при этом ряд функций: развивающую, информационно-обучающую, ориентирующую и стимулирующую, воспитательную и исследовательскую.

Самостоятельная работа в деятельности студента включает воспроизводящие и творческие процессы. В зависимости от этого различают три уровня самостоятельной работы:

- репродуктивный уровень включает в себя чтение, конспектирование учебной литературы, прослушивание лекций, заучивание, запоминание, использование интернет-ресурсов, повторение учебного материала;
- в познавательно-поисковый уровень входит подготовка сообщений, докладов, выступлений на практических занятиях, подбор литературы по дисциплинарным проблемам, написание рефератов, контрольных работ;
- творческий уровень предполагает научно-исследовательскую работу студентов, написание научных статей, тезисов, участие в студенческой научной конференции, олимпиаде и др.

Для организации и успешного функционирования СРС необходимо сочетание всех уровней самостоятельной работы.

Самостоятельная работа студентов классифицируется: по месту организации (аудиторная и внеаудиторная); по целям организации (цели дисциплины, сформулированные и обоснованные в рабочей программе); по способу организации (индивидуальная, групповая).

Эффективность СРС во многом зависит от того, насколько она является самостоятельной и каким образом преподаватель может ее контролировать. Систематичность или несистематичность самостоятельной работы студентов зависит, прежде всего, от ее планирования и организации преподавателем, а также от осуществляемого за нею контроля, т.е. основное содержание СРС, ее формы и методы, последовательность и сроки выполнения работ определяются преподавателем в рамках учебного процесса

Задания самостоятельной работы студентов, определяемые преподавателем и охватывающие учебный материал, который не рассматривается на аудиторных занятиях, включают:

- систематическую проработку конспектов занятий и литературы;
- подготовку к лабораторным работам с использованием методических рекомендаций, оформление лабораторных работ, отчетов и их защиту;
- решение тестовых заданий, выполнение индивидуальных контрольных заданий, работу с системами самоконтроля.

В качестве видов контроля рассматриваются: устный контроль – опрос на аудиторных занятиях, тестовый контроль, защита лабораторных работ, тестирование, использование средств интернет - коммуникаций (электронная почта), экзамен.

При изучении дисциплины «Основы теории информации» система оценки и контроля самостоятельной работы студентов должна быть направлена на оценивание их профессиональных компетенций, знаний и умений.

Использование циклового обучения («метод погружения») при проведении многочасового практического (лабораторного) занятия, охватывающего несколько тем курса и направленного на решение сквозных задач, позволяет интенсифицировать изучение материала (например, при изучении основных подходов к определению количественной оценки информации).

Промежуточный контроль предназначен для практической комплексной оценки освоения разделов курса, и осуществляется путем подготовки студентами ответов на заданные вопросы, в виде контрольных работ, тестов.

Текущий контроль самостоятельной работы студентов осуществляется в процессе проведения всех видов занятий.

Самостоятельная работа, выполняемая студентами непосредственнона учебных занятиях, более эффективна, если в ней участвуют 2 - 3 человека. Аудиторная самостоятельная работа проводится студентами в команде при решении типовых и комплексных задач, а также в виде взаимопроверки небольших домашних заданий. Групповая работа студентов, благодаря взаимному контролю, способствует повышению уровня мотивации, развитию познавательной деятельности, заинтересованности в выполнении совместной работы. Это наиболее значимые и интересные формы аудиторной самостоятельной работы, которые отмечают студенты.

Такой способ самостоятельной работы весьма эффективен, например, при рассмотрении таких тем, как перевод чисел из одной системы счисления в другую, изучение правил недесятичной арифметики, определение меры информации по формулам Хартли, Шеннона, решение задач кодирования и др. Особый интерес студенты проявляют при групповой работе по теме, связанной с шифрованием и дешифровкой информации.

Представляется полезным, чтобы задания, выполняемые студентами в рамках самостоятельной работы, носили междисциплинарный характер. В частности, это относится к дисциплине «Теория вероятности и математическая статистика», курс которой изучается параллельно с дисциплиной «Основы теории информации».

Для успешной самостоятельной работы должны быть выполнены следующие условия:

- в учебных заведениях должна четко прослеживаться мотивированность;
– постановка познавательных задач должна быть однозначна и конкретна;
- студенту должны быть известны, объём работы, алгоритм и способ сроки её представления, виды и формы контроля;
– определены виды консультационной помощи;
– сформулированы критерии оценки, отчетности и т.д.

Организация самостоятельной работы студентов должна сочетаться со всеми применяемыми в академии методами обучения и вместе с ними представлять единую систему средств по приобретению знаний и выработке навыков.

Тщательно проработанная система самостоятельной работы позволит перевести студента из пассивного потребителя знаний в специалиста, способного сформулировать проблему, проанализировать пути ее решения, найти оптимальный результат и доказать его правильность.

СУЧАСНІ ТЕНДЕНЦІЇ РОЗВИТКУ ВИЩОЇ ОСВІТИ

КОЛІЙ О.С.
Харківський національний автомобільно-дорожній університет,
м. Харків, Україна

Сьогодні проблему передачі даних і знань успішно вирішує Інтернет. У Інтернет мережі поступово набирають популярність освітні канали, кількість глядачів яких прибуває в кількостях, порівнянних з глядачами розважальних ресурсів. Провідні професори кращих університетів миру з інтересом ставляться до ідеї записувати свої лекції й викладати їх в Інтернет. У такий спосіб зникає проблема географії й відстаней. Сьогодні студент з самої віддаленої частини миру, що шукає доступ до конкретних досліджень і лекцій, може одержати їх з перших рук, наприклад, викладача Кембриджу. Навчальні канали в Інтернеті можна вважати серйозною підмогою для розширення кругозору студента, але ніяк не готовим освітнім продуктом.

Вже сьогодні існують віртуальні університети, які є самостійними навчальними закладами й не залежать від якої-небудь іншої навчальної установи. Віртуальні університети не мають навчальних корпусів, вони складаються із груп співробітників, адміністраторів, розробників навчальних програм і курсів, викладачів, технологів, які розділені великими відстанями, але працюють разом, використовуючи технології дистанційного навчання.

Для успішного запуску вищої дистанційної освіти вузу необхідна мережа центрів доступу, яка дозволить студентам бути повністю незалежними від головного офісу. Центри доступу забезпечують проміжну комунікацію студентів і офісу навчання, тут відбувається адміністрація й координація процесу навчання. Складність організації такого процесу негативно впливає на розвиток дистанційного навчання і його широке використання. Ця обставина породжує потребу в об'єднанні ресурсів різних зацікавлених організацій. У цьому випадку освітні "підприємства" (вузи) змушені об’єднуватися в так звані консорціуми. Консорціум звичайно складається із двох або більш навчальних закладів (або підрозділів усередині однієї організації), які спільно розробляють і поширюють програми дистанційного навчання. Консорціум виникає при об'єднанні декількох вузів для розробки й поширення курсу або серії курсів в занадто великому для однієї організації масштабі. Кожний учасник консорціуму проводить спільну політику, але має власну структуру керування й надає курси в тому числі й своїм студентам. При цьому класичні навчальні заклади змушені ставати більш гнучкими й ураховувати різноманітні потреби споживачів освітніх послуг. У

сучасних умовах світова вища освіта перебуває в перехідному стані, коли одночасно має місце кілька процесів: 1) злиття навчання в межах університету з дистанційним навчанням у єдину сферу навчання в режимі онлайн; 2) посилення ринкової конкуренції й одночасне розширення співробітництва між університетами.

Ефективність підготовки фахівця в системі дистанційного навчання доцільно оцінювати на підставі двох критеріїв - якості й вартості. Дослідження показали, що якість дистанційної підготовки фахівця може досягати рівня престижного стаціонарного вузу. Аналіз змісту вартісної складової ефективності показав, що її можна розглядати з позицій як виробника освітніх послуг, тобто освітньої установи, що використовує технології дистанційного навчання, так і споживача потенційних послуг - студента. У другому випадку дистанційне навчання дешевше традиційних форм - його вартість становить від 10 до 50% вартості традиційного навчання. Причому результат зниження вартості тем вище, чим більший контингент тих, що навчаються дистанційно. Однак конкретна освітня установа при впровадженні дистанційного навчання повинна враховувати значні первісні витрати, які необхідні для функціонування цієї системи навчання. Первісні витрати включають витрати на підготовку учбово-методичних матеріалів, навчання викладачів, організацію системи зв'язку.

Таким чином, інформаційні технології виступають в якості не тільки інструментів системи навчання, але й імперативів відносно встановлення нового порядку в сфері знань і формування відповідних інституціональних структур. Розвиток вищої освіти приводить до його поступового відриву від традиційних інституціональних структур у системі освітніх послуг, до підвищення ефективності менеджменту вузів, у тому числі на світовому рівні.

Література:

1. Мелюхин И.С. Информационное общество: истоки, проблемы, тенденции развития. – М., 1999. – 208с.

2. Корогодин В.И. Корогодина В.Л. Информация как основа жизни. – Дубна: “Феникс”, 2000. – 298с.

3. Колин К. Глобальные проблемы информатизации общества: информационное неравенство.//Aima Mater. 2000. N6. С.27– 30.

4. Землянова Л.М. Глобализм и антиглобализм в эпоху формирования информационного общества. // Вестн. Моск. Ун-та. Журналистика. 2001. Сер. 10. N6. С.56– 65.

5. Заболотский В.П. Философские проблемы информатизации. // Проблемы информатизации. – 1999. – 1. –С.45– 57.

6. Колин К. Глобальные проблемы информатизации общества: информационное неравенство.//AimaMater. 2000. N6. С.27– 30.

ЯКІСТЬ ВИКЛАДАННЯ НАВЧАЛЬНИХ ДИСЦИПЛІН В АКАДЕМІЇ

КРАВЧЕНКО С.А., ПОСТЕРНАК О.О.

Одеська державна академія будівництва та архітектури,м. Одеса, Україна

Однією з актуальних проблем у сучасній системі вищої професійної освіти є проблема якості викладання навчальних дисциплін у академії. Вона полягає в основі освіти теперішніх студентів.

На сучасному етапі розвитку системи вищої професійної освіти постало питання про якість викладання, про створення мотивації студентів, які навчаються з тієї чи іншої спеціальності, та про своєчасний і систематичний контроль їх знань. Вузи починають розробляти системи контролю якості, що охоплюють не лише організацію самого навчального процесу, але і технічну, матеріальну, методичну та інші сторони. Якість викладання навчальних дисциплін, в першу чергу, визначають самі студенти, які навчаються у вузі. Саме вони досить критично порівнюють ступінь доступності матеріалу, манеру проведення лекційних та практичних занять у різних категорій викладачів: докторів, кандидатів наук та асистентів; викладачів чоловіків і викладачів жінок; молодих і досвідчених викладачів; новаторів у своїй справі і консерваторів. Студентська аудиторія різноманітна за своїм складом, за своєю мотивацією до навчання і це, безумовно, впливає на вимоги, що пред'являються ними до особистості викладача і до процесу викладання в академії. Студенти миттєво відзначають переваги і недоліки кожного викладача, що працює з ними.

Крім студентів, оцінку якості викладання навчальних дисциплін у вузі дають колеги-викладачі, завідувачі кафедрами, які відвідують заняття.

Слід зазначити, що студенти і викладачі підходять до оцінки професійного вигляду педагога з різними критеріями. У зв'язку з цим вважаємо за доцільне проведення анкетування серед студентів і викладачів. Необхідно знати думку про особисті якості та викладений матеріал не лише зі слів студентів, а й самих викладачів, а також їх колег.

Метою проведення таких анкетувань є з'ясування того, наскільки цікаво, захоплююче та відповідно до вимог проводяться заняття, а, отже, наскільки якісними будуть отримані студентами знання. Складність в тому, що дуже важко підібрати і сформулювати коректні питання, щоб не образити, не принизити і не поставити в скрутне становище тих, хто відповідає на запропоновані питання, і тих, кого за ними оцінюють.

Пропонуються приблизні питання анкет опитувальників для того щоб з'ясувати основні якості педагогів і стилі їх діяльності, для цього зазначимо чотири групи питань:

А. 1. Викладач професійно грамотний та компетентний?
2. Викладач вільно володіє інформацією?
3. Дотримується логічної послідовності при викладі лекційного матеріалу?
4. Проявляє творчий підхід та інтерес до процесу викладання?

Ці питання допомагають визначити, як глибоко та досконально викладач знає свій предмет, володіє методикою його викладання і наскільки творчо організовує процес навчання.

Б. 1. Ви цінуєте у викладача товариськість і почуття гумору?
2. Даному викладачеві притаманні такі якості, як відклик і чуйність?
3. Чи може викладач не лише вислухати думку студента, а й погодитися з ним?
4. Як часто викладач "нав'язує" вам свою позицію з якого-небудь питання?

Ці питання дозволяють визначити стиль спілкування і манеру викладання педагога, уміння не лише говорити, пояснювати матеріал заняття, а й слухати думку студентів з будь-яких питань.

В. 1. Чи об'єктивний викладач при оцінці знань студентів?
2. Як часто здійснюється на заняттях взаємооцінка і самооцінка навчальної діяльності?
3. Чи проводить викладач аналіз цілей заняття?
4. Чи коментує викладач виставляння оцінки студентам (кому і за що)?

Запропоновані питання вказують на здатність викладача об'єктивно оцінювати знання студентів, вміння організовувати їх аналітичну діяльність та бажання бачити результати своєї роботи.

Г. 1. Викладач орієнтує студентів на використання викладеного матеріалу в майбутній професійній діяльності?
2. Дає уявлення про майбутню роботу?
3. Проводить агітаційну діяльність щодо залучення студентів до роботи за спеціалізацією?

Ці питання допомагають визначити, чи проводить викладач зі студентами профорієнтаційну роботу, чи сприяє формуванню мотивації та бажанню працювати за вибраною професією. У результаті опитування оцінка роботи кожного викладача буде виставлятися на основі сукупності вищевказаних думок учасників педагогічного процесу. Лише в цьому випадку вона буде об'єктивною. Сам викладач, який працює в академії, повинен аналізувати кожне проведене заняття, відзначаючи вдалі і менш вдалі моменти, намагатися надалі не робити зазначених помилок.

Тільки тоді якісна освіта дозволяє випускникам академії бути в сучасному суспільстві затребуваними і конкурентоспроможними.

ПРОБЛЕМИ ОРГАНІЗАЦІЇ НАВЧАЛЬНОГО ПРОЦЕСУ В ВУЗАХ ПІД ЧАС КАРАНТИНУ

ЛАНКО В.М., МОРГУН Л.В., ТЕРНИЦЬКА Н.В.
Прилуцький агротехнічного коледж, м. Прилуки, Україна

«Здоров'я – не все, але все без здоров'я – ніщо»
Сократ

В такий нелегкий час для нашої, порівняно молодої держави України, коли на сході триває війна, а майже з усіх сторін кордону намагається проникнути, ще жахливіша біда – коронавірус, стало пріоритетним питання – збереження здоров'я студентської молоді в системі загальної вищої освіти України, так як молоді люди є майбутнє нашої країни.

Наскрізною лінією в навчанні під час карантину є розв'язання проблеми формування культури здоров'язбереження як світоглядної орієнтації студентів вищих навчальних закладів потребує особливої уваги суспільства з боку сім'ї, вищої школи, громадських організацій, закладів охорони здоров'я.

На сьогоднішній день погляди багатьох науковців не співпадають стосовно шляхів та умов впровадження в освітній процес вищих навчальних закладів технологій здоров'язбереження. Особливо гострим це питання постало для керівників цих закладів. Основне питання, яким шляхом організувати роботу професорсько-викладацького складу на період карантину:

- ✓ сучасного моделювання організації навчального процесу;
- ✓ індивідуалізації засобів навчання;
- ✓ розробці нової системи контролю оцінки знань;
- ✓ використання навчально-методичної продукції нового покоління;
- ✓ застосування комп'ютерних технологій та програм;
- ✓ застосування європейських інтеграцій в навчальному процесі коледжі.

Здоров'язберігаючу освітню технологію необхідно розглядати як якісну характеристику будь-якої педагогічної технології, як сукупність принципів, методів, прийомів педагогічної роботи, що доповнюють традиційні педагогічні технології навчання виховання студентів з ознаками здоров'язбереження особистості. Під упровадженням здоров'язберігаючих технологій у процес навчання вищого навчального закладу ми розуміємо

інтегративну сукупність знань, умінь і навичок у роботі з навчальною інформацією із застосуванням здоров'язберігаючих технологій для досягнення високої якості результатів навчально-виховного процесу. Під здоров'язберігаючими технологіями розуміють [1, 1-5]:

- сприятливі умови навчання студентів у вищому навчальному закладі;
- оптимальну організацію навчального процесу;
- повноцінний та раціонально організований руховий режим, подалі від масового скупчення людей;
- дотримання особливих гігієнічних норм (під час розповсюдження коронавірусу).

Тому саме вірне рішення проблеми організації навчання у вищих вузах під час карантину є перехід з очної форми навчання на дистанційну. Перш за все це рішення вимагає від професорсько-викладацького складу вузів немалих зусиль, застосування своїх умінь і навичок, а саме головне досвіду під час проведення таких занять. Вони проводяться шляхом вибінарів, онлайн-заняття, виставлення на сайті конспекту лекцій по темі та індивідуальних завдань студентам, а студенти які проживають в зоні де відсутній інтернет отримують завдання та звітують про виконання по телефону. Така форма навчання дасть змогу, навчити студента вчитися самостійно, виробити здатність і прагнення до постійного самовдосконалення. Сформувати самодостатню особистість, яка безболісно сприйме постійні зміни, легко пристосовуватиметься до них і сама буде здатною ініціювати і реалізувати відповідні зміни. Сприйняття мобільності тих хто навчається, (студентів) і тих, хто навчає (викладачів). Інтенсифікує навчальний процес з використанням новітніх педагогічних та інформаційно-комунікаційних технологій.

Якого ми отримаємо фахівця – покаже час, але саме головне в житті щоб він мав гарне здоров'я, та зміг в подальшому зайняти достойне місце на виробництві.

Література:

1. Панькова Н. Організація здоров'я спрямованої діяльності навчального закладу /Н.Панькова//Директор школи (Шкільний світ).- 2013.-№4: Освітній простір управлінця.

ВОЛОНТЕРСТВО ЯК ФОРМА САМОСТІЙНОЇ ПОЗААУДИТОРНОЇ РОБОТИ СТУДЕНТІВ – МЕДИКІВ

МАЗУР П.Є., СТАДНЮК Л.Л.
Кременецький медичний коледж імені Арсена Річинського,
м. Кременець, Україна

Скажи мені – і я забуду,
покажи мені – і я запам'ятаю,
дозволь мені діяти самому – і я навчуся.
Конфуцій

Основними необхідними навичками спеціаліста є вміння успішно працювати та бути професіоналом - ефективним, старанним, чесним і справедливим. В сучасних умовах, окрім цих якостей, спеціалістам необхідно бути гнучкими, ініціативними, мати якості лідера, здатного до критичного мислення, творчого вирішення проблем, зрозуміло пояснювати свою думку, засвоювати мінливі технології та орієнтуватись у стрімкому інформаційному потоці.

Зростання вимог до якості професійних вмінь та навичок спеціаліста спонукають працівників освіти до вдосконалення форм та методів навчання.

Тому завданням колективу Кременецького медичного коледжу імені Арсена Річинського є не тільки надати студентам знання, уміння і навички професійної роботи, але й забезпечити розвиток особистості кожного студента. В коледжі практичне навчання проходить відповідно до принципів послідовності та безперервності, які дають студентам можливість отримати і оновити знання, підтримати рівень кваліфікації, налагодити ділові контакти, забезпечити здатність до управлінської та підприємницької діяльності, індивідуальної і колективної творчості, володіти психотехнікою саморегуляції в напружених ситуаціях.

Можливість вдосконалити професійне навчання студенти мають під час самостійної позааудиторної роботи. Мета якої - спонукати молодь до активної пізнавальної діяльності, виробляючи «Навички XXI сторіччя» основними, з яких є навички «4 «К»: креативність, критичне мислення, комунікативність і кооперація.

Для досягнення цієї мети, викладачі коледжу застосовують метод волонтерства, як форму навчання, що стимулює молодь до саморозвитку і вдосконалення професійних вмінь та навичок, сприяє формуванню морально – громадських цінностей, підвищенню суспільної активності молодих людей.

Відмічу напрямки волонтерського руху, як форми самостійної позааудиторної роботи студентів коледжу:

- волонтерська допомога малозабезпеченим, багатодітним сім'ям та особам, що потребують соціальної реабілітації;
- здійснення догляду за хворими, інвалідами, самотніми, людьми похилого віку та іншими особами, котрі через свої фізичні, матеріальні чи інші особливості потребують підтримки і допомоги;
- проведення та участь у заходах, пов'язаних з охороною навколишнього природного середовища, збереженням культурної спадщини, історико-культурного середовища, пам'яток історії та культури, місць поховання;
- сприяння проведенню заходів національного та міжнародного значення, пов'язаних із організацією масових спортивних, культурних та інших видовищних і громадських заходів;
- надання волонтерської допомоги за іншими напрямами: пропагування здорового способу життя і збереження здоров'я серед жителів міста і району (профілактика туберкульозу, СНІДу, алкоголізму, наркоманії, тютюнопаління, онкозахворювань, захворювань серцево – судинної системи, анорексії, інформування населення про користь і необхідність профілактичних щеплень інфекційних захворювань, тощо), профорієнтаційна робота серед учнів шкільних закладів.

Волонтерство одночасно є суспільно – корисною діяльністю і методом практичного самостійного навчання. Робота студентів у волонтерському русі дає можливість зробити особистий внесок у вирішенні соціальних проблем.

Отже, працюючи волонтерами самостійно в позааудиторний час студенти отримують знання про волонтерську діяльність, благодійність і соціально-громадську діяльність; вдосконалюють комунікативну компетентність, професійні навички і вміння як медика, навички командної роботи, партнерства, організаторські здібності планування та проведення благодійних заходів.

Література:

1. Закон України «Про волонтерську діяльність» від 19.04.2011 № 3236-VI. – URL:http://zakon3.rada.gov.ua/laws/show/3236-17

2. Корнієвський О. А., Горєлов Д. М. Волонтерський рух: світовий досвід та українські громадянські практики: аналіт. доп. Київ: НІСД, 2015. 36 с. – URL: http://old2.niss.gov.ua/content/articles/files/volonter-697e4.pdf

АНАЛІЗ ОСНОВНИХ ПРИНЦИПІВ І ВИМОГ ДО ПІДГОТОВКИ ВІЙСЬКОВИХ ФАХІВЦІВ

МАКСИМЕНКО Ю.А., МАМІЧ В.В., ШАРШАТКІН Д.Ю.
Військова академія, м. Одеса, Україна

Із закономірностями військової освіти тісно пов'язані її принципи – як певна система основних вимог до підготовки військових фахівців. Ці принципи визначають її загальну спрямованість, мету, зміст, організаційно-методичні засади, матеріально-технічні потреби. До основних принципів військової освіти можливо віднести такі принципи: єдності державної політики щодо підготовки офіцерських кадрів; пріоритету національних інтересів та національної безпеки при формуванні вимог до військових фахівців; пріоритету гармонійного розвитку особистості при плануванні цілей військової освіти; гуманізації та демократизації військової освіти; неперервності, цілеспрямованості та наступності військової освіти; нероздільності навчання та виховання; науковості та інформативності змісту освіти; доступності освіти; систематичності та послідовності навчання; свідомості, активності, самостійності і творчості курсантів, слухачів та студентів; наукової та практичної спрямованості навчання. Напрямки розвитку, закономірності та принципи військової освіти – це не нові, а давно всім відомі, і певно їх треба виконувати не вибірково, а послідовно і повністю. ВВНЗ готують фахівців не для відкритого ринку праці, а для конкретних військових посад. Реалізація цих вимог потребує значних витрат часу на військово-спеціальну та практичну підготовку з метою набуття стійких навичок і досвіду для виконання обов'язків за посадовим призначенням. За існуючими умовами (при підготовці військових фахівців за галузевими стандартами) освітньо-професійні програми «бакалавр» не мають змоги уповні забезпечити військово-професійну підготовку випускників. Суттєвим недоліком сучасної підготовки військових фахівців є перевага описово-пояснювальних та констатуючих підходів в навчанні, що дозволяє формувати у майбутнього офіцера бачення лише зовнішньої сторонни своєї діяльності, але не дає можливості зрозуміти й осмислити внутрішні механізми. Таким чином, слід впроваджувати такі педагогічні технології, які поєднують репродуктивні методи отримання курсантами інформації з методами проблемного навчання, де навчальна діяльність носить пошуковий, творчий характер. Одним із оптимальних варіантів застосування технології це забезпечення практичної спрямованості навчального процесу, постійно виконувати вимоги Міністра оборони до підготовки військових фахівців.

БУХГАЛТЕРСЬКА ОСВІТА ТА ПЕРСПЕКТИВИ ЇЇ УСПІШНОЇ РЕАЛІЗАЦІЇ

МАЛІНОВСЬКА К.О.
Житомирський торговельно-економічний коледж КНТЕУ, Україна

За статистичними даними в останні роки спеціальність бухгалтера не входить до п'ятірки популярних спеціальностей, які обирають абітурієнти для здобуття цієї професії. Це є тривожним сигналом не тільки для навчальних закладів, але й для роботодавців. Адже молодь не бачить переваг бухгалтерської роботи, яка все більше потребує фахової компетентності, професійної сертифікації, готовності до постійних законодавчих змін, надмірної завантаженості та відповідальності. Але і при всіх цих вимогах праця бухгалтера знецінена низьким рівнем зарплати і юридичною незахищеністю. Ці та інші проблеми стримують розвиток професії бухгалтера та вимагають від наукових, державних й професійних кіл пошуки нової стратегії формування вітчизняного інституту бухгалтерів в умовах євроінтеграції.

Проблемам навчання професії бухгалтера приділяють увагу як науковці [1-3], так і представники бізнес-структур, роботодавці, практики. Якщо перші пов'язують проблеми із питаннями професійного навчання професії бухгалтера та сертифікації фахівців, то другі звертають увагу на готовність бухгалтерів прийняти виклики складної професійної реальності.

Вирішення проблем професійно кваліфікованого бухгалтера починається ще на стадії здобуття бухгалтерської професії. Зазвичай у розвинутих країнах цій складовій приділяється найбільша увага, оскільки саме тут відбувається формування базових знань, професійної свідомості бухгалтера.

Але наразі велике значення набуває не тільки базова теоретична підготовка здобувачів професії, але й практична орієнтація при підготовці фахівців будь-якої сфери. Тому знання, які формуються при оволодінні професією, мають декілька складових. Перша складова – це набір базових знань, понять, категорій, які є визначальними для даної професії. Друга – це знання, які утворюють предметну область і визначають розуміння чому відбуваються ті чи інші процеси та їх причинно-наслідкові зв'язки. Третя складова – знання як набір спеціальних вмінь і навичок, що стосуються професійної кваліфікації і отримуються у практичній діяльності і саме вона покликана зорієнтувати здобувачів професії на умови, наближені до реальних. Крім формування

практичних навичок студентам потрібно наголошувати на необхідності постійного підвищення своєї кваліфікації відповідно до потреб галузевої спрямованості, законодавчо-податкових вимог та міжнародних стандартів.

У розвинених країнах світу професія бухгалтер є найповажнішою і найпрестижнішою. У радянські часи теж вважалося, що бухгалтер є друга людина на підприємстві. Але з огляду на те, як оцінюється праця бухгалтера і яким обсягом інформації доводиться володіти, який обсяг роботи виконувати, і яку відповідальність нести – професія потребує набагато кращого ставлення до її носія. В противному випадку відсутність мотивації у бухгалтера бути кваліфікованим може призвести і до банкрутства підприємства.

В умовах активних євроінтеграційних процесів, міжнародних відносин, активної зовнішньо-економічної діяльності вітчизняного бізнесу висуваються підвищені вимоги до якості підготовки бухгалтерських кадрів. Вимоги, які ставляться перед представниками професії бухгалтера, можна поділити на дві групи:

1) вимоги встановлені державою;

2) вимоги сформовані самими представниками професії [3].

В Україні завдання, обов'язки, знання та кваліфікаційні вимоги до бухгалтерів і головних бухгалтерів на державному рівні визначені в Довіднику кваліфікаційних характеристик професій працівників, який затверджено наказом Міністерства праці та соціальної політики України від 29.12.2004 р. № 336. Крім того, перелік загальних та професійних компетенцій, якими мають оволоділи майбутні фахівці бухгалтерської справи, визначаються освітньою програмою навчального закладу [4].

Щодо вимог, які ставляться до представника бухгалтерської професії, то вони визначені Міжнародними стандартами освіти професійних бухгалтерів. Ці стандарти визначають мінімальні кваліфікаційні вимоги до освітніх і професійних знань, практичного досвіду і системи безперервного підвищення кваліфікації.

На сьогодні існує вісім стандартів освіти:

МСО 1 «Вступні вимоги програми професійної освіти бухгалтерів»;

МСО 2 «Зміст програми професійної освіти бухгалтерів»;

МСО 3 «Професійні навички»;

МСО 4 «Професійні навички, етика та ставлення»;

МСО 5 «Вимоги щодо практичного досвіду»;

МСО 6 «Оцінка професійних здібностей та компетентності»;

МСО 7 «Постійний професійний розвиток: Програма навчання протягом усього життя та постійний розвиток професійної компетентності»;

МСО 8 «Вимоги до компетентності фахівців з аудиту».

Отже, розвиток професії бухгалтера пов'язаний передусім з відповідністю вимогам, які ставить перед цією професією суспільство в особі користувачів бухгалтерської інформації. Практикуючий бухгалтер не зможе сам себе забезпечити спеціалізованим професійним навчанням, тому тут виникає потреба у громадських професійних організаціях, на які і покладається завдання з підвищення кваліфікації бухгалтерів за спеціалізованими програмами. Перевага громадських організацій полягає в тому, що вони формують свої програми відповідно до потреб суспільства і бізнесу. Початок їх діяльності і подальший розвиток розпочався у 90-х роках і триває до сьогоднішнього дня.

Також з метою міжнародної сертифікації бухгалтерів здійснює свою діяльність програма CIPA. Звичайно отримання такого сертифікату бухгалтером є свідченням справжнього підготовленого фахівця. Але навчання і сертифікація за нею для пересічного бухгалтера є досить витратним і не завжди роботодавець готовий до таких витрат. Тому і доводиться більшості бухгалтерів самотужки здійснювати свій професійний розвиток.

Ще однією реальністю бухгалтерської професії є велика завантаженість справами, інколи, навіть і не зовсім бухгалтерськими. Всім відома звичайна бухгалтерська робота зі складання документів, їх обробки, складання звітності. Для допомоги в цій роботі з'явилося програмне забезпечення. І добре, якщо цей механізм налагоджений і не завдає зайвих проблем. Крім цього, пошук інформації про різні законодавчі зміни, потреби у податкових консультаціях. Головне в даному випадку для бухгалтера – не випадати із постійного інформаційного потоку і не втрачати свого професійного рівня.

Враховуючи всі ці вимоги і проблеми молодь не спішить обирати саме бухгалтерську професію і розуміючи при цьому, що гідної заробітної плати вона також не забезпечить. Тому і обирають менш відповідальні і більше оплачувані професії. А бухгалтерську роботу залишаються робити перевірені кадри, які пристосувалися до проесії за довгий період перебування в ній.

Але тут виникає питання чи здатні ці кадри прийняти нові виклики часу – освоювати нове програмне забезпечення, блокчейн-технології, встигати за розвитком методології обліку, бути на хвилі нових інформаційних потоків.

На нашу думку, цю проблему можна вирішити шляхом надання аутсорсингових послуг. Саме бухгалтерські аутсорсингові компанії здатні

сконцентрувати найкращих представників професії, запропонувавши їм високу оплату праці та можливості для постійного розвитку. Вони ж будуть основними замовниками освітніх послуг, які є на ринку, що в результаті призведе до зменшення кількості навчальних закладів, які готують бухгалтерів. Ще у період оволодіння професією студенти зможуть свідомо підійти до отримання базових знань, сформувати практичні навички і бути змотивованими до розвитку у цій професії. Така система дозволить одночасно поєднувати і отримання теоретичних знань, і практичних навичків.

Висновки

В умовах швидкого розвитку інноваційних технологій, що потребують постійного удосконалення фінансово-облікових механізмів. Традиційні підходи до підготовки фахівців з бухгалтерського обліку не спроможні забезпечити потреби підприємств у висококваліфікованих кадрах, здатних мати професійне судження і реалізувати його в обліковій практиці. Тому, в Україні потрібно розвивати ринок бухгалтерського аутсорсингу.

Створення і розвиток ринку професійних бухгалтерських послуг неодмінно спричинить розвиток ринку податково-бухгалтерського консалтингу. Адже професіонали, рівень експертизи яких дозволяє легко об'єднувати знання та знаходити комплексні бізнес-рішення на межі таких дисциплін і сфер, як податки, бухгалтерський облік та правознавство, не можуть бути низькооплачуваним. Це і буде стимулом для молодих кадрів бути фахівцями у сфері бухгалтерського обліку.

Література:

1. Бєлоусова І. Розвиток бухгалтерської професії як важливий чинник подолання економічної кризи в Україні / І. Бєлоусова // Бухгалтерський облік і аудит. – 2009. – № 5. – С.3–6.
2. Вербицька В.І. Бухгалтерська освіта в контексті інноваційного освітнього процесу / В.І. Вербицька // Науковий вісник ужгородського університету. – 2016. – Вип. 2 (39). – С. 52 – 54.
3. Жук В.М. Інституціональні засади розвитку професії бухгалтера / В.М. Жук // Облік і фінанси АПК. – 2010. - № 2. – С.122-127.
4. Довідник кваліфікаційних характеристик професій працівників: Наказ міністерства праці та соціальної політики України від 29.12.2004 № 336. - Режим доступу http://search.ligazakon.ua/l_doc2.nsf/link1/FIN11827.html

ПІДВИЩЕННЯ ЯКОСТІ ВІЙСЬКОВОЇ ОСВІТИ ШЛЯХОМ ГАРМОНІЗОВАНОЇ ОРГАНІЗАЦІЇ НАВЧАЛЬНОГО ПРОЦЕСУ

МАМІЧ В.В., МАКСИМЕНКО Ю.А., ШАРШАТКІН Д.Ю.
Військова академія , м. Одеса, Україна

Перед Збройними Силами України на сучасному етапі стоять різноманітні важливі завдання, вирішення яких залежить від рівня професіоналізму, якісної підготовки офіцерських кадрів. Підготовку військових фахівців високого рівня надійно забезпечить система гарантування якості вищої військової освіти у ВВНЗ, ВНПО ЗВО МО України, гармонізована із сучасними підходами її використання у державах - членах НАТО. Сьогодні офіцер, озброєний сучасними підходами у роботі військових фахівців держав-членів НАТО, має бути компетентним в різних аспектах практичної життєдіяльності військ, оскільки його діяльність є похідною від усієї сукупності соціальних ролей, які він виконує: вихователя, командира, організатора, педагога, соціаліста, наставника, порадника, арбітра, судді тощо. Отже, мова йде про сукупність спеціальних знань у різних аспектах військової діяльності, які б дозволяли офіцеру якісно й ефективно вирішувати складні проблеми бойової готовності та морально-психологічної підготовки особового складу, його виховання, підтримання високого рівня військової дисципліни, правопорядку, морально-психологічного стану. Аналіз якості сучасної військової освітньої діяльності показує, що концептуальною основою якісної підготовки військових фахівців може бути тільки система гарантування якості вищої військової освіти у ВВНЗ, ВНП ЗВО МО України, гармонізована із сучасними підходами її використання у державах-членах НАТО.

Таким чином, підвищення якості військової освіти, гармонізованої із сучасними підходами її використання у державах-членах НАТО на нашу думку, є: неперервність, військово-професійна спрямованість підготовки фахівців усіх рівнів та ланок; випереджувальний характер підготовки висококваліфікованих військових фахівців щодо потреб розвитку Збройних Сил України; збереження та розвиток досягнень і традицій вітчизняної вищої військової школи; забезпечення різноманітних форм та видів підготовки військових фахівців; формування єдиних підходів до підготовки військових фахівців з урахуванням освітніх стандартів держав-членів НАТО; органічне поєднання військової освіти й науки, всебічне науково-методичне забезпечення військового освітнього процесу; інформація, застосування освітніх інновацій та інформаційно-комунікаційних технологій; удосконалення й модернізація існуючої матеріально-технічної бази.

ОРГАНИЗАЦИЯ АУДИТОРНЫХ ЗАНЯТИЙ ПО АРХИТЕКТУРНОМУ ПРОЕКТИРОВАНИЮ НА ВТОРОМ КУРСЕ АХИ

МЕЛЬНИК Н.В.
Одесская государственная академия строительства и архитектуры, Украина

Архитектурное проектирование является основным профильным предметом для студентов архитекторов и поэтому всегда актуальной остается проблема эффективного использования аудиторного времени. Одним из критериев такой эффективности выступают профессиональные компетентности, заявленные в профиле дисциплины. Работа по формированию профессиональных качеств будущих архитекторов является комплексной. Опыт проведения экспериментальных аудиторных занятий показывает, что студенты позитивно относятся к игровым формам разрешения проектных задач, ролевым играм и работе в группах. Работа в группах – одна из самых наглядных форм проведения учебного занятия в интенсивной форме. В рамках одного, либо двух смежных академических занятий формируется несколько групп из состава студентов, которые получают задание с четкими количественными и качественными требованиями, ясными задачами по разработке темы. Как правило, это концептуальное решение архитектурной формы на уровне схемы генерального плана, либо объемно-пространственная форма сооружения.

Суть такой работы состоит в необходимости студентов в каждой локальной группе выработать, во-первых стратегию личностного взаимодействия: определить лидера, договориться о роли каждого участника и во-вторых проявить свои личные умения, адекватно оценить свои возможности, проявить инициативу. В условиях, когда групп несколько возникает творческое состязание, конкуренция. Презентация результатов работы, выступление с кратким докладом, обсуждение являются неотъемлемой частью работы в группах.

Таким образом, используя такую форму практического аудиторного занятия, как работа в группах мы получаем опыт комплексного подхода к формированию позитивных качеств студентов как сугубо личностных, так и профессиональных. К личностным качествам можно отнести такие как рефлексия, толерантность, решительность, умение четко формулировать мысли. Профессиональными выступают такие качества как умение сосредоточенно и качественно выполнять графические изображения, креативно мыслить, проявлять способность вариативного поиска решений, критически оценивать как свой результат, так и результат «соперника». Презентации и доклады, при этом, дают возможность сравнения альтернативных вариантов.

ПРОБЛЕМИ ВИКЛАДАННЯ ДИСЦИПЛІНИ ДИЗАЙН ІНТЕР'ЄРУ

МОРГУН О.Л.
Одеська державна академія будівництва і архітектури, м. Одеса, Україна

Дизайн інтер'єру - перспективний напрямок в архітектурно-дизайнерській освіті, що випливає із сучасних потреб суспільства, змін в економіці, змін у способі життя, організації праці і життя суспільства в цілому. Завдання, які доводиться вирішувати архітекторам-дизайнерам, вельми різноманітні - від житлового інтер'єру до інтер'єрів громадських, унікальних.

Перша проблема, з якою ми стикаємося в процесі підготовки майбутніх фахівців, це недолік часу, відведеного на дисципліну «Дизайн інтер'єру». Студентами виконується невеликий дизайн-проект житлового інтер'єру, через обмеження за часом виникає дисбаланс між творчим процесом і якістю виконуваного студентами проекту, страждає творчий пошук - найбільш цікава і, мабуть, найбільш важлива, частина проектної діяльності. Знову ж таки, через брак часу в процесі навчання розробляється тільки житловий інтер'єр, при тому, що в магістерській роботі розробляється інтер'єр громадської будівлі. В архітектурно-дизайнерській творчості існують різні підходи до проектування інтер'єрів, традиційний - коли інтер'єр «стилістично» прив'язується до будівлі, і сучасний, коли інтер'єр розглядається як самодостатній твір архітектурної творчості [1]. На жаль, фізично неможливо «втиснути» в невеликий курс всі необхідні розділи: теоретичні основи проектування сучасного інтер'єру, художнє дослідження, конструкції, матеріалознавство, світлодизайн, колористику, ергономіку, психологію, конструювання меблів і т.д.

Проблемою є відсутність вітчизняної навчальної літератури з проектування інтер'єру, що відповідає необхідному рівню підготовки спеціалістів.

З огляду на затребуваність і перспективність такої сфери архітектурного мистецтва, як дизайн інтер'єру, навчанню майбутніх фахівців має приділятися особлива увага. Необхідно розробити спеціально під цю спеціальність програму, що відповідає специфіці навчання, переглянути навчальні плани, додатково ввести необхідні професійні дисципліни, запропонувати відповідну тематику завдань, розглянути можливість навчання спеціальності з молодших курсів.

Література:

1. Архитектурно-дизайнерское проектирование интерьера (проблемы и тенденции)/ В.Т. Шимко, М.Ф. Уткин, В.Ф. Рунге и др.; Под ред. В.Т. Шимко: Учебник. – М.: Архитектура-С, 2011. – 256стр.:илл.

ОРГАНІЗАЦІЯ ДИСТАНЦІЙНОГО НАВЧАННЯ В ПРОЦЕСІ ПІДГОТОВКИ ПРОФЕСІЙНИХ ФАХІВЦІВ

НЕУТОВ С.П., ПЕТРАШ С.В., КОВТУНЕНКО О.В.
Одеська державна академія будівництва та архітектури, м. Одеса, Україна

Важливою складовою професійної підготовки фахівця є впровадження в освітній процес технологій дистанційного навчання. Процес набуття знань при дистанційному навчанні – це самостійна робота, яка відіграє чи не найважливішу роль у процесі підготовки майбутніх професійних фахівців.

Дистанційна освіта – це можливість навчатися та отримувати необхідні знаннявіддалено від навчального закладу в будь-який зручний час, 24 години на добу та 7 днів на тиждень. Головним завданням дистанційного навчання є розвиток творчих та інтелектуальних здібностей здобувача освіти за допомогою відкритого й вільного використання всіх освітніх ресурсів і програм, включно з наявними в Інтернеті. Дистанційна форма навчання передбачає наявність доступу до мережі Інтернет, а також технічного забезпечення (комп'ютера, планшета, смартфона тощо).

Технології дистанційного навчання дозволяють вирішувати наступні освітні завдання:

1. віртуальне подання навчальної інформації;
2. вивчення та закріплення навчальної інформації;
3. опанування навчальними та дослідницькими навичками;
4. моніторинг освітнього процесу.

Дистанційне навчання від традиційних форм відрізняють наступні риси:

- **Гнучкість.** Можливість займатись у зручний для себе час, у зручному місці і темпі (цілодобовий доступ до навчальних матеріалів, тестів, завдань, що розміщені в системі дистанційного навчання).
- **Модульність.** Можливість з набору навчальних курсів формувати навчальний план, що відповідає індивідуальним або груповим потребам.
- **Паралельність.** Паралельне з професійною діяльністю навчання, можливість навчання на двох спеціальностях/рівнях.
- **Охоплення.** Одночасне звернення до багатьох джерел навчальної інформації (електронним бібліотекам, банкам даних, навчальним матеріалам в системі дистанційного навчання, тощо) великої кількості студентів. Спілкування через форуми, чати, викладачів та студентів (у т. ч. з різних регіонів).

- **Технологічність.** Використання в освітньому процесі останніх досягнень інформаційних і телекомунікаційних технологій, що сприяють просуванню людини у світовий інформаційний простір.
- **Соціальна рівність.** Рівні можливості отримання освіти незалежно від місця проживання, стану здоров'я.
- **Інтернаціональність.** Експорт та імпорт світових досягнень на ринку освітніх послуг.
- **Нова роль викладача.** Дистанційна освіта розширює та оновлює роль викладача, який має координувати пізнавальний процес, постійно вдосконалювати курси, що викладаються, підвищувати творчу активність і кваліфікацію у відповідності до нововведень та інновацій у навчальному процесі.

Позитивний вплив здійснює дистанційна освіта і на студента, підвищуючи його творчий та інтелектуальний потенціал за рахунок самоорганізації, прагнення до нових знань, розвиваючи культуру спілкування та вміння використовувати інформаційні ресурси, самостійно приймати відповідальні рішення.

Сучасні технології створюють можливість для навчальних закладів організовувати освітні ресурси у мережі Інтернет, доступні для будь-якого користувача мережи у будь-якій країні. Вигляд такого освітнього ресурсу варіюватиметеся в залежності від викладачів, які її створювали, та дисципліни якій вона присвячена. Але принципова схема будь-якого освітнього ресурсу буде однаковою, і складатиметеся з наступних елементів:

- Головне меню, яке спрощує навігацію між різними частинами освітнього ресурсу;
- Теоретична частина, матеріал якої має бути розділений на тематичні складові. З одного боку матеріал теоретичної частини має бути викладений якомога стисло та зрозуміло. З іншого боку є можливість доповнювати теоретичний матеріал анімованими ілюстраціями, що демонструють сутність явищ, які розглядаються;
- Приклади практичного застосування теоретичного матеріалу, що моделюють проблеми, які повсякденно необхідно буде розв'язувати майбутньому фахівцеві.

Крім того, може бути організований авторизований доступ до тестових завдань, що дозволятимуть виконувати контроль засвоєння теоретичних знань та набуття практичних навичок їх застосування.

ДИСЦИПЛІНИ ГУМАНІТАРНОГО ЦИКЛУ У КОНТЕКСТІ ІНЖЕНЕРНОЇ ОСВІТИ

ОГОРОДНІЙЧУК І.А.
Одеська державна академія будівництва та архітектури, м Одеса, Україна

Актуальність теми зумовлена назрілою потребою сучасної інженерної освіти у комплексному реформуванні змісту інженерної освіти та переосмисленні її результатів у контексті сучасних суспільних очікувань, потреб і тенденцій розвитку суспільства. Процес формування правової культури студентів – майбутніх інженерів – припускає вибір оптимальних форм, методів і прийомів педагогічної діяльності. Ці завдання можуть бути вирішені тільки за умови інтеграції можливостей всіх дисциплін гуманітарного циклу, що вивчаються у ВТНЗ. Зазначимо, що в педагогічних дослідженнях переважно використовується поняття «між предметні зв'язки». Міжпредметні зв'язки сприяють підвищенню рівня наукових знань, розвитку логічного мислення та їх творчого застосування. Установлення таких зв'язків усуває дублювання у вивченні матеріалу, економить час і підвищує ефективність політехнічної та практичної спрямованості навчання. Інтегративні процеси визнано засобом функціонування міжпредметних зв'язків; об'єднання навчального матеріалу навколо визначальних наукових ідей, понять; координування педагогічного процесу для усунення недоцільного дублювання змісту й утвердження принципу логічно обґрунтованої послідовності викладання фахових дисциплін; забезпечення комплексності професійної освіти, коли інформація однієї дисципліни є підґрунтям для опанування іншої шляхом практикування комплексних лекцій, семінарських занять. Задля формування правової компетентності майбутніх інженерів під час професійної підготовки у вищому технічному закладі необхідне впровадження певних педагогічних умов. Такими педагогічними умовами є: спрямування навчально-виховного процесу на розвиток правової свідомості і правової культури майбутніх інженерів; інтеграція правових знань з дисциплінами гуманітарного циклу; насичення навчально-виховного процесу підготовки майбутніх інженерів активними методами навчання правового змісту, поліпшенню правової підготовки майбутніх інженерів у вищих технічних навчальних закладах значною мірою сприятиме застосування інтеграції правової освіти з предметами гуманітарного циклу.

Міжпредметні зв'язки, – це логічні зв'язки між навчальними дисциплінами, що сприяють формуванню цілісного уявлення про явища природи, допомагають використовувати власні знання щодо вивчення різних навчальних предметів. Успіх у здійсненні міжпредметних зв'язків залежить від налагодженої роботи всього педагогічного колективу, від єдиних вимог і стиля викладу різних предметів.

ДОСВІД ВИКОРИСТАННЯ МЕТОДІВ ТРЕНІНГУ В ПРОЦЕСІ ВИКЛАДАННЯ ДИСЦИПЛІНИ «ЕКОНОМІЧНА ТЕОРІЯ»

ОКЛАНДЕР Т.О.
Одеська державна академія будівництва та архітектури, Одеса, Україна

Організація економічної діяльностіна будівельному підприємстві має ряд особливостей, що визначаються специфікою діяльності такого роду підприємств. Будівельне підприємство, яке за своєю суттю є виробничою організацією, має кінцевим результатом завершене будівництво об'єкту. Тому фактично товаром будівельної організації, запропонованим покупцеві у такому випадку виступає певний комплекс виробничих послуг, тобто будівельно-монтажних робіт. Отже, будівельна організація поєднує в собі одночасно характерні риси промислового підприємства та підприємства сфери обслуговування. Наслідком цього є пограничний характер економічної діяльності, що викликає необхідність комплексного підходу до його організації, і надає йому специфічні риси, характерні як для виробничих, так і для сервісних підприємств.

Будівельна галузь є одним із найважливіших елементів національної економічної системи. Від її розвитку залежить соціально-економічне становище держави, забезпечення населення необхідним житлом та розширене відтворення основного капіталу підприємств.

В умовах підвищення значення якості освіти перед кафедрою економіки та підприємництва Одеської державної академії будівництва та архітектури стоїть проблема організаційно-методичного вдосконалення навчального процесу з урахуванням вимог, що пред'являються в даний час до професійних знань економістів, які будуть працювати на будівельних підприємствах.

Пропонована система викладання курсу «Економічна теорія» складається з комбінації класичних форм навчання та сучасних методів тренінгу. Для неї характерні три основних моменти.

По-перше, процес навчання починається з аналізу практичного досвіду студентів. Вже на першій лекції їм пропонуєтьсясформулювати перелік функцій, які складають зміст економічної діяльності.

По-друге, лекції проводяться з використанням таких методів тренінгу як:

— демонстрація;

— проблемно-орієнтована дискусія;

— розгляд конкретних ситуацій.

По-третє, кожній темі курсу відводиться два семінарських заняття. Перше проходить в класичній формі усного опитування, яке носить тотальний характер. Його завдання – стимулювати студентів до освоєння теорії досліджуваних питань. Це той фундамент, на якому базується результативність навчального процесу. Друге заняття спрямоване на повторення пройденого матеріалу, набуття вмінь та навичок застосування знання економічної теорії для підвищення ефективності діяльності економічної системи. Воно проходить з використанням таких методів тренінгу як:

— тестування;
— робота в малих групах;
— розгляд конкретних ситуацій;
— мозкова атака;
— презентація.

Зазвичай це здійснюється наступним чином. В перші 15-20 хвилин практичного заняття студентам пропонується вирішити тести. Далі, студентська група розбивається на малі групи, які є своєрідною «Службою економіки» зі своїм директором, начальниками спеціалізованих структурних підрозділів. Всім службам даються на розгляд конкретні економічні проблеми. Для вирішення кожної з них, майбутнім економістам потрібно продемонструвати відповідні теоретичні знання з досліджуваної теми. Однак для знаходження оптимального рішення цього мало. Потрібні нові, нетрадиційні ідеї, втіливши які, можна досягти перемоги в конкурентній боротьбі. З допомогою методу «мозкової атаки» студенти генерують такі ідеї.

Взагалі кажучи, «мозкова атака» і економічна діяльність немислимі один без одного. В результаті проведення «мозкової атаки» кожна служба складає свою програму дій. На презентації їх обґрунтовують і захищають. У висновку викладач оцінює роботу міні-груп.

Для методичного забезпечення даного навчального процесу з курсу «Економічна теорія» розроблені і використовуються методичні вказівки для самостійної роботи, тести.

Позитивна оцінка студентами проведення занять дає підставу стверджувати, що подальше вдосконалення навчального процесу необхідно здійснювати з урахуванням викладеного досвіду.

ПРОБЛЕМИ МОТИВАЦІЇ НАВЧАННЯ У ВИЩІЙ ШКОЛІ

ПАВЛІВ О.П.
Рогатинський державний аграрний коледж, м. Рогатин, Україна

У кожного студента має бути мотивація до навчання. Мотивація – це не ціль, це - бажання, натхнення, вміння бачити у собі фахівця.

Проблема мотивації і врахування потреб особистості студента є центральною в дослідженні її властивостей. «Жодну якість особистості не можна зрозуміти й пояснити, якщо невідомо, для задоволення якої потреби виникла ця якість», – писав М. Неймарк [2, с.153]. Мотиваційно-потребова сфера – складне психологічне явище, в якому домінантні мотиви визначають спрямованість особистості.

У педагогічній психології виокремлюють три основні види спрямованості: особисту (ставлення до себе, феномен «Я»), колективістську і ділову [3, с. 65]. Мотиваційно-особистісний аспект пов'язаний із формуванням позитивних навчальних мотивів і особистих якостей майбутнього спеціаліста, дійових цілей, оскільки мотиви й цілі є важливими детермінантами діяльності. Структура мотивів студента, що формується в період навчання, є стрижнем особистості майбутнього фахівця. Отже, розвиток позитивних навчальних мотивів – невід'ємна складова процесу навчання і виховання студентів. Для ефективної практичної роботи в цьому напрямку потрібне ґрунтовне вивчення закономірностей розвитку навчальної мотивації студентів.

Мотиви навчальної діяльності студентів поділяють на внутрішні і зовнішні. До внутрішніх належать: суспільна значущість навчання; професійні мотиви, що відображають значення навчальної діяльності для оволодіння майбутньою професією; пізнавальні, пов'язані з проблемою в нових знаннях. Зовнішні мотиви зорієнтовані на цінності, що лежать поза навчальною діяльністю; мотиви матеріального заохочення; особисті інтереси, пов'язані з одержанням диплома, побоювання стягнень через неуспішність; мотиви спілкування, престижу серед студентів тощо.

По-справжньому позитивно впливають на діяльність студентів внутрішні мотиви. Залежно від впливу, який мають внутрішні і зовнішні мотиви, психологи поділяють студентів на чотири групи: 1) студенти з вираженою професійною і предметною мотивацією; 2) з вираженою професійною, але слабкою предметною мотивацією; 3) лише з предметною мотивацією; 4) без предметної і професійної мотивації. Під час спеціального дослідження ролі мотивів у відрахованих студентів серед них було виявлено 94,7% осіб четвертої

групи і лише 6,9% – першої [3, с. 66]. Доцільно систематично проводити діагностування у студентів наявних мотивів. Таку роботу мають переважно проводити куратори академічних груп, психологічна служба закладу, використовуючи для цього анкетування, бесіди і спеціальні тести.

Механізмом формування навчальної мотивації є вироблення єдиної структури мети навчальної діяльності. Саме тому велику роль відіграє вчасне і систематичне формулювання викладачами мети навчання, які студенти мусять прийняти і спрямувати свою діяльність на їх досягнення. Важливе значення при цьому має правильна організація педагогічної взаємодії між викладачами і студентами. У психології вищої школи вчені виділяють такі принципи організації взаємодії: діалогізації, проблематизації, персоналізації, індивідуалізації і диференціації. Відповідно до принципу діалогізації, заняття (як практичне, так і лекційне) не повинне перетворюватись на просте повідомлення знань. Його слід будувати як обговорення різних поглядів, як спільний пошук істини, тобто у формі діалогу, а не монологу викладача. У процесі педагогічного співробітництва, творчого обговорення теоретичних і практичних аспектів проблеми у студентів формуватимуться, актуалізуватимуться пізнавальні, професійні й соціальні мотиви.

Принцип проблематизації передбачає систематичне створення проблемних ситуацій, умов для самостійного визначення і постановки студентами пізнавальних завдань. Принцип персоналізації застерігає від того, щоб особисте спілкування викладача зі студентом не підмінялося рольовим, а відбувалося в умовах партнерства. Принцип індивідуалізації і диференціації навчання дає змогу враховувати індивідуальні особливості та інтереси студентів, створювати максимально сприятливі умови для розвитку їхніх здібностей і нахилів [3,с.67]. З перших тижнів навчання слід розкривати перед студентами суспільну значущість обраного ними фаху і необхідність розвитку своїх професійних якостей. Така робота має включати різні форми: зустрічі, дискусії, „круглі столи", вікторини, спілкування з визнаними і авторитетними спеціалістами, з випускниками минулих років тощо. Усе це сприятиме посиленню внутрішньої і зовнішньої мотивації студентів.

Мотивація до навчання - одна із головних умов реалізації навчально-виховного процесу, яка не тільки сприяє розвитку інтелекту, але і є рушійною силою удосконалення особистості загалом. Це місток до сприймання нового матеріалу.

Студент на занятті повинен бути налаштований на ефективний процес пізнання, відчувати особисту зацікавленість у ньому, розуміти, що й навіщо він

виконуватиме. Навчальна діяльність не може принести позитивний результат без спонукання до мотивації.

Ефективному розв'язанню зазначених проблем, на мій погляд, сприятиме застосування сучасних комп'ютерних технологій. Будь-яке заняття можна провести цікаво. За допомогою різноманітних комп'ютерних прийомів: текстових посилань, аудіо та відео вставок, ефектів анімації, зображень та таблиць, можна досягти необхідного та достатньо ефективного результату в опрацюванні нового матеріалу. Мультимедійні презентації можуть створюватися методом випереджаючого навчання та проектної діяльності не лише викладачами, а й студентами.

Використання цих елементів на різних етапах аудиторного заняття сприяє не тільки розвитку творчих здібностей, підвищенню пізнавального інтересу до теми, що вивчається, а й кращому засвоєнню навчального матеріалу, формування цілісного світосприймання. Викладач може перетворити презентацію в захопливий спосіб залучення студентів в освітню діяльність. Якщо мультимедійну презентацію добре продумати, то заняття буде образним, наочним, цікавим, життєвим. Абсолютно зрозумілим є те, що сучасній молоді цікавіше сприймати інформацію саме за допомогою мультимедійних програм.

Сьогодні життя вимагає від викладачів нових методів спілкування з молоддю. Тому, потрібно намагатися створити такі умови для студентів, щоб вони зрозуміли, що без уміння думати, обговорювати, чути й бачити, їм не відчути своєї успішності, інтелектуальної спроможності.

Література:

1. Бондаренко О. Ф. Психологічні особливості сучасної студентської молоді та проблеми професійної підготовки психологів-практиків // Практична психологія та соціальна робота. – 2003. – № 4. – с. 8–11.
2. Возрастная и педагогическая психология. Учеб. пособие для студентов пед. ин-тов. / Под ред. проф. А. В. Петровского. – М.: Просвещение, 1973. – 288 с.
3. Слєпкань З. І. Наукові засади педагогічного процесу у вищій школі: Навч. посіб. – К.: Вища школа, 2005. – 239 с.
4. Володько В. М. Індивідуалізація й диференціація навчання: понятійно-категорійний аналіз // Педагогіка і психологія. – 1997. – № 4. – с. 9–17.
5. Зайченко І. В. Педагогіка. Навч. посіб. для студентів вищих педагогічних навчальних закладів. – Чернігів, 2003. – 528 с.
6. Кузьмінський А. І. Педагогіка вищої школи: Навч. посіб. – К.: Знання, 2005. – 486 с.

ІНДИВІДУАЛЬНА ОСОБИСТІСТЬ ЯК ОСВІТНЯ ТРАЄКТОРІЯ ВИЩИХ НАВЧАЛЬНИХ ЗАКЛАДІВ

ПЕРЕПЕЛИЦЯ О.В., КРУТОГОЛОВ А.Д., ЛЮБІМОВА О.Д.
Одеська державна академія будівництва та архітектури, м. Одеса, Україна

Сучасна вища освіта виявляє низку серйозних недоліків у забезпеченні кваліфікованих спеціалістів. Динамічний розвиток суспільства вимагає від вищої освіти формування конкурентоздатного фахівця, що передбачає багато аспектів, у тому числі й самовдосконалення та створення самодостатньої та особливої людини, яка здатна творчо використовувати здобуті знання у професійній діяльності.

Вивчення проблеми формування індивідуальних особливостей людини є надзвичайно актуальним насамперед у студентському віці, адже в цей період формуються професійні навички та вміння. Період навчання у вищих навчальних закладах – це важливий період індивідуалізації людини, яка сприяє усвідомленню студентів своїх сильних і слабких можливостей навчання, підтримці і розвитку самобутності з метою самостійного вибору власних «Смислів навчання»[4].

У студентському віці діють всі механізми індивідуалізації: розвиток самосвідомості, самостійності й відповідальності; прагнення самостійно й активно обирати певний життєвий стиль та ідеал,згідно з якими індивід повинен відігравати активну роль. Студент повинен усвідомити про неповторність своєї людської індивідуальності, тому що це важлива умова успішного розвитку особистості в соціум.

Студентський період встановлює певний життєвий шлях: набуття нової професії, випробовування в різних галузях суспільства, планування самостійної професійної діяльності – така активна позиція зумовлює індивідуалізацію особистості, її формування як розвинутої людини з особливим світоглядом, етичним та естетичним поглядом на основі синтезу самостійних міркувань і дій, життєвого досвіду, багатьох набутих знань [1].

У психолого-педагогічній літературі приділено значну увагу важливим аспектам проблеми формування індивідуальності особистості, індивідуалізації: сутність, загальна структура стилю виховання, навчання, педагогічного керівництва (О. Бодальов, Н. Бордовська, А. Маркова, А. Ніконова, Л. Фрідман тощо); досліджено особливості індивідуального стилю (Ю. Гіппенрейтер, Є. Клімов, В. Мерлін, О. Саннікова тощо).

Ґрунтуючись на аналізі психолого-педагогічних досліджень слід зазначити, що ступінь готовності до самостійної діяльності залежить від ступеня активності сьогоднішнього студента, його діяльності в освітньому процесі не тільки на репродуктивному, а й на творчому рівні, в основі якого полягає довільна, ініціативна поведінка, яка передбачає постійний рух до реалізації свого творчого потенціалу, прагнення до саморозвитку. Рівень сформованості індивідуального стилю діяльності фахівця також впливає на готовність до самостійної діяльності студента.

Система сучасної освіти залучає різні вікові, соціальні категорій і з неоднаковим рівнем розвитку: розумового, фізичного, особистісного, а також увагу приділяє роботі з обдарованою особистістю. Такий підхід дає можливість побачити й активно розвивати творчий потенціал студента. Активна творча особистість є продуктивною діяльністю, спрямованою на освоєння цінностей культури й прояв її індивідуальних можливостей і здібностей[3].

Розвиток творчої активності – процес прогресивних змін у часі та просторі, що відображається в кількісних, якісних і структурних перетвореннях особистості як цілісної системи й полягає в керованому розвитку її творчих здібностей та інтелекту на основі пробудження інтересу до творчої діяльності, оволодіння методами творчого здобуття знань, формуванням індивідуального стилю творчої поведінки[3].

Аналіз наукових досліджень щодо проблематики індивідуалізації особистості указує на той факт, що це питання по-різному висвітлено як у вітчизняних, так і в зарубіжних наукових дослідженнях. Водночас необхідно зазначити, що дослідження з індивідуалізації інтенсивніше проводились у психологічній сфері на відміну від інших галузей науки.

Саме прагнення вирізнитися серед інших у суспільстві, стало стимулом розвитку людської індивідуальності, а отже й потреби в індивідуалізації. Отже доводимо, що потреба в прагненні до індивідуалізації – потреба людини. Зважаючи на те, що задовольняючи потребу в індивідуалізації, особистість постійно потребує у самореалізації, яка ніколи не може задовольнити потребу повністю[2, 3].

Формування індивідуальної особистості у вищій освіті є процес засвоєння необхідних спеціальних знань, оволодіння системою способів і тактик діяльності, обумовленої індивідуальною особистістю студента і його досвідом, що забезпечують послідовне і спрямоване змінення і перетворення, з метою виконання функцій навчальної діяльності через активне впровадження у практику особистісних уявлень про процес навчання, відповідно до своїх індивідуальних особливостей[5].

Звертаємо увагу на те, що неможливо сформувати усталений стиль діяльності у студентів протягом фахової підготовки через відсутність достатнього досвіду. Звичайно, всі ми розуміємо, що формування особистості у вищої освіти залежить від педагогічної діяльності викладача, від його компетентного підходу до студента. Педагогічна діяльність в індивідуалізації особистості має велике значення[3, 5].

Отже, для формування особистості у вищої освіти потрібні педагогічні умови. Нами було визначено педагогічні умови ефективного формування індивідуалізації студента на етапі його професійного навчання: оновлення змісту навчальної інформації знаннями основ індивідуалізації; стимулювання до досягнення успіхів у професійній діяльності; залучення до прояву власного творчого потенціалу з метою створення оптимальної системи особистісних дій; забезпечення системою варіативних креативних завдань у процесі художньої, творчої, технічної практики.

Література

1. Климчук В.О. Психологічні детермінанти розвитку внутрішньої мотивації студентів у навчальній діяльності: автореф. дис. на здобуття наук. ступеня канд. психол. наук: спец. 19.00.07 «Педагогічна та вікова психологія» / В. О. Климчук. – К., 2004. – 20 с.

2. Перепелиця О.В. Формування індивідуального стилю педагогічної діяльності освітян/Психологія: реальність і перспективи: збірник наукових праць Рівненського державного гуманітарного університету.Вип.7/ упоряд.Р.В.Павелків,Н.В.Корчакова; ред.кол.:Р.В. Павелків,В.І. Безлюдна, Н.В. Корчакова. Рівне: РДГУ, 2016. – С. 161-165.

3. Перепелиця О.В. Творча самореалізація особистості в системі сучасної освіти, Науковий вісник Миколаївського національного університету імені В.О.Сухомлинського. Педагогічні науки: збірник наукових праць /За ред. проф. А.Л.Ситченка,-№4 (51), грудень 2015. Миколаїв: МНУ імені В.О.Сухомлинського, 2015. – С. 151-154

4. [Електронный ресурс]. – Режим доступу: https://pidruchniki.com/16420711/pedagogika/individualizatsiya_diferentsiatsiya_navchannya.

5. Perepelycia Oksana. Ksztaltowa nieindywidualntgostyludzialalnosciartystycznej I tworczejprzyszlychnauczycieliprzedmiotowhumanistycznchjakoproblempedagogiczn uszkolnictwawyzszego /Evropeanhumanitiesstudies: stateandsociety | Evropejskie studiahumanistyczne: Panstwo i spoleczenstwo. issue 1(1), 2019. –(Poland - Ukrain), S. 141-156. Index Copernicus.

ДИСТАНЦІЙНЕ НАВЧАННЯ ІНЖЕНЕРНОЇ ГРАФІКИ

ПЕРПЕРІ А.О., ВІКТОРОВ О.В.
Одеська державна академія будівництва та архітектури, м. Одеса,Україна

Потреба в дистанційному навчанні інженерної графіки виникла не зараз, але тепер стала дуже актуальною. Реалії життя підказують зненацька- кароновірус, треба змінювати методи навчання. Курс лекції з інженерної графіки передбачає значну кількість наочних матеріалів. А якщо не підготувати заздалегідь дидактичній матеріал вирішить це питання дуже важко. Здалось доцільно передати теоретичні положення інженерної графіки у вигляді наочних комплексних таблиць. Такий підхід дав змогу структурувати матеріал лекцій у вигляді таблиць зробивши основний наголос на зображеннях.

Теоретичний матеріал у вигляді комплексних таблиць дозволяє більш вдало використовувати пошуково-евристичне навчання при дистанційний формі. Інженерна графіка готує студента зрозуміло висловлювати свої думки за допомогою креслень і розуміти думки інших у вигляді креслень. Зараз дистанційна форма навчання дозволяє провести апробацію наочного посібника з інженерної графіки зробленого за тим принципом. Він не замінює наявні підручники, або конспекти лекцій, бо має трошки іншу мету. Комплексні таблиці використовуються, як дидактичний матеріал на лекціях. практичних заняттях, та самостійної роботи з інженерної графіки.

В чому корисність і новизна комплексних таблиць з інженерної графіки? Новизна в тому, що інформація з інженерної графіки структурована за логікою заснованої на багаторічному досвіді роботи з аудиторією і представлена у вигляді комплексних таблиць. Корисність в тому, що вдалося значний матеріал з інженерної графіки уявити досить стисло, і це дало змогу застосувати перспективні пошуково-евристичні методики навчання дистанційно.

Пошуково-евристичне навчання передбачає розгляд відразу декількох підходів до вирішення завдань і в цілому розуміється багатоваріантність викладу всього курсу лекцій з інженерної графіки, що можна здійснити за допомогою комплексних таблиць теорії.

Структурування навчального матеріалу у вигляді таблиць не тільки спрощує зіставлення різних методів, а ще дає віхи, що полегшують його запам'ятовування.

Комплексні таблиці основ теорії містять в собі: теоретичні положення з курсу інженерної графіки, приклади розв’язання конструктивних та прикладних задач

і в загалі значний наочний матеріал.

Доцільно відзначити певну новизну в методиці роботи з комплексними таблицями. Студенту пропонується відповіді обвести червоним олівцем, а лінії побудови зеленим. Це вдасться зробити, якщо детально розібратися в даному малюнку. З точки зору психології утворюються віхи в свідомості, що дозволяють полегшити фіксацію інформації в довготривалій пам'яті.

Слід відмітити, що пошуково-евристичне навчання отримало надійний інструментарій і може бути використане і дистанційно. Практика показала, що комплексні таблиці корисні і при підготовці до іспитів, коли необхідно поглянути на курс інженерної графіки (як би в цілому), так як дозволяє узагальнити теоретичний матеріал.

Сучасною проблемою при вивченні інженерної графіки на першому курсіє те, що у студентів виникають певні труднощі, оскільки необхідне розвинене просторове мислення. Таким чином, потрібна методика, що дозволяє зробити ефективним навчання. Використання пошуково-евристичної моделі навчання дозволяє в певній мірі вирішувати цю проблему. Розробка методики викладання інженерної графіки особливо важлива саме зараз, коли став актуальним перехід на дистанційне навчання. Для цього доцільно видавати інформацію блоками.

Лекція з інженерної графіки включає крім конкретної інформації, і елементи, необхідні для вмикання механізмів сприйняття, мислення. Треба мати алгоритм дій з конкретною інформацією, яка складається на основі дидактичних прийомів: діалогу, ігрових ситуацій, а також утворення та рішення проблемних ситуацій всі елементи повинні бути і в дистанційному навчанні. Розробка нових методів викладання інженерної графіки особливо важлива зараз, коли передбачається перехід на дистанційне навчання.

Література:

1. Міхайленко В. Є., Найдиш В. М., Підкоритов А. М., Скидан І. А. Збірник задач з інженерної та комп'ютерної графіки. - К.: Вища школа, 2002. -160 с.

2. Бусел В. Т. Великий тлумачний словник сучасної української мови. - Ірпінь; ВТФ «Перун», 2007. - 1736 с.

3. Вікторов О.В. Інженерна графіка. Наочний навчальний посібник.– Одеса,2018. -47 с.

ПЕДАГОГІЧНИЙ ПОГЛЯД НА ПРОБЛЕМУ ХУДОЖНЬОЇ ПІДГОТОВКИ СТУДЕНТІВ

РЕЗНІЧЕНКО М.І.
Одеська державна академія будівництва та архітектури, Україна

Аналіз стану художньої освіти за умов Болонської угоди висвітлює низку питань щодо педагогічного керівництва процесом навчально-пізнавальної та художньо-творчої діяльності студентів. Перш за все ці питання пов'язані з «оптимізацією» процесу художньої підготовки студентів, що передбачає значну частину навчальних годин для самостійного оволодіння програмним матеріалом, тобто виконання завдань в умовах поза аудиторної роботи. Для академічної підготовки художника така форма не є сприйнятливою, так як без художника-педагога студенти піддаються в навчально-творчій діяльності «психологічному автоматизму», що детермінується невдосконаленими випадковими асоціаціями від натури без логічних зв'язків у способах дій в формоутворення та образотворення. А отже, студенти не можуть бути на самоті з натурою, не можуть навчати один одного. Необхідно здійснювати керівництво їхньою індивідуальною діяльністю, у процесі котрої формується художньо-образне мислення й професійна майстерність майбутнього митця. Процес індивідуальної освітньої траєкторіїпотребує педагогічного супроводу всіх складових самостійної навчальної діяльності студента, від пізнання, учіння до продуктивної художньої творчості, що передбачає: а) щоденне спілкування з педагогом дисциплін художнього циклу; б) умотивоване учіння в організованому середовищі майстерні з методичними настановами художника-педагога. За таких умов художник-педагог передає свій мистецько-творчий досвід студентам, наочним прикладом, професійною порадою спрямовує їх на продуктивні способи дій художньо-творчої діяльності, там самим виховує творчу особистість художника.Досвід художників-педагогів свідчить, що суттєвим методичним інструментарієм у системі академічної підготовки художників є достатньо оформлені форми педагогічного супроводу, як-от: методика наочного навчання, майстер-клас, педагогічний малюнок, методична настанова, професійні поради із особистого художньо-творчого досвіду на кожному етапі виконання програмного завдання, як спосіб художньої підготовки студентів. Можна стверджувати, що за умов педагогічного супроводу із методикою комплексного навчання, студент в процесі художньої підготовки пізнає й формує себе як творчу особистість. Педагогічний супровід є доцільним у системі художньої освіти.

Окреслена проблема потребує подальшого розгляду методологічних підходів до науково-методичного проектування системи художньої підготовки студентів.

ОСОБЛИВОСТІ ВВЕДЕННЯ ТА АКТИВІЗАЦІЇ НОВОЇ ЛЕКСИКИ З НІМЕЦЬКОЇ (ДРУГОЇ) ІНОЗЕМНОЇ МОВИ

СВЕТЛЕНКОМ.
Військова академія, м. Одеса, Україна

Під час викладання німецької мови як другої на основі англійської, викладачу слід брати до уваги той факт, що ті, хто навчаються, будуть часто проводити аналогію з англійською мовою. Обидві мови належать до германських мов та мають багато спільних рис.

Вивчення другої іноземної мови сприяє розвитку рецептивних і продуктивних умінь, і не тільки щодо перенесення значення слів, що також полегшує семантизацію лексичного матеріалу. Величезне значення має те, що можна провести паралелі між першою іноземною мовою і наступною, або навпаки - простежити відмінності, що будуть контрастом для наочності. З досвіду вивчення першої іноземної мови ті, хто навчаються, вже знають, як загалом вивчають іноземну мову, мають свою стратегію запам’ятовування лексичних одиниць.

Успішному оволодінню німецькою як другою мовою на початковому етапі сприяють такі лінгвістичні особливості:

- генетична спорідненість німецької і англійської мов;
- латинська спорідненість;
- деякі спільні моменти у вимові;
- наявність спільного пласту лексики германського походження;
- аналогічні граматичні явища, близькі за структурою та значенням;
- схожі мовленнєві зразки, що вивчаються на початковому рівні.

Англійська і німецька як германські мови споріднені в багатьох аспектах. Насамперед це простежується у лексиці. І в німецькій, і в англійській багато інтернаціоналізмів, переважно греко-латинського походження. Вони можуть відрізнятися вимовою, іноді написанням, але їх можна впізнати. Наприклад: dasTheater, dasCafé (з французької), dasMuseum, dasKonzert, der Salat, die Tomate, die Orange, die Schokolade, der Apfel, das Ende, der Kaffee, der Tee, das Haus, der Garten, der Balkon, das Telefon, die Musik.

Також в німецькій мові є багато запозичень з англійської, наприклад: das Hobby, dasProblem, dieDisco, dieBar, dasRestaurant, derFisch, dasTaxi, der Bus,die Party, der Tourist, der Student, die Garage, das Radio.

Також є досить багато слів, які схожі в українській та німецькій мові, наприклад: dasKino, derZucker, derDach, dieKrawatte, dieTorte, dieKartoffel, dieBibliothek, dieDusche.

Крім того, можна провести аналогію між деякими країнознавчими явищами, наприклад: dasErdgeschoss = groundfloor.

До переваг безпосередньої асоціації слова з поняттям дослідники звичайно наводять наступні докази: а) поняття в різних мовах не співпадають, а тому переклад не є придатним для розкриття значення іноземних слів; б) залучення рідної мови при навчанні гальмує розвиток мислення на іноземній мові; в) безпосередня асоціація слова з поняттям представляє собою більш короткий шлях засвоєння слова, ніж за допомогою рідної мови. На думку вчених, «вся складність вживання лексики для студентів полягає не в засвоєнні нових понять, а в знанні обсягу значення слів іноземної мови і тих сполучень, до яких вони можуть вступати з іншими словами. Оскільки закони мислення для всіх людей є спільними, незалежно від того, якими мовами вони користуються, і вони оперують в основному однаковими за змістом поняттями, то мова взагалі повинна йти не про нове мислення, іноземною мовою, а про новий спосіб вираження думки іноземною мовою» [1;136-137].

Основними способами семантизації без перекладу методисти називають опору на предметну (зовнішню) наочність, опору на мовну та мовленнєву (внутрішню) наочність. Під опорою на предметну (зовнішню) наочність розуміють розкриття значення іноземного слова шляхом демонстрації предметів, дій, малюнків, позначених цим словом. Опора на мовну наочність – семантизація слова засобами іноземної мови: інтернаціональні слова, словотворчий та етимологічний аналіз лексичних одиниць. Опора на мовленнєву наочність – розкриття значення іноземного слова в мовленнєвої ситуації та в контексті.

Таким чином, під час введення та активізації нової лексики можна уникати переклад і дати тим, хто навчається, можливість розвивати мовленнєву здогадку та здогадуватись про значення нових слів за схожістю з англійською або українською мовою, за допомогою контексту, знайомих словотворчих елементів, малюнків, дефініцій, синонімів, антонімів.

Література:

1. Смирнов И.Б. Актуальные вопросы преподавания немецкого языка в средней школе: Учебно-методическое пособие для учителя. – СПб.: КАРО, 2005. – 160 с.

2. Смирнова Л.Н. К вопросу об использовании приёмов быстрого чтения в процессе обучения иностранному языку // Обучение иностранным языкам. – Санкт-Петербург, Каро, 2003. – С.123-131.

ВИЗНАЧЕННЯ СПІВІДНОШЕННЯ МІЖ ТИПОМ ПАМ'ЯТІ ТА ТЕМПЕРАМЕНТОМ СТУДЕНТА В АУДИТОРІЇ

СВІЧИНСЬКА О.В.
Харківський національний автомобільно-дорожній університет, м.Харків, Україна

В навчальному процесі увага та пам'ять є основними складовими успішного засвоєння матеріалу, що викладає вчитель. Нажаль, вже багато років поспіль, рівень уваги і ступінь засвоєння матеріалу чи то у школярів, чи то у студентів є дуже низьким. Причин цьому є декілька, починаючи з організаційних моментів навчання – нецікавого матеріалу лекції або семінару, застарілих методик навчання у вигляді «сухого» читання лекції, відсутності цікавих практичних прикладів та закінчуючи відсутністю мотиваціїдо учбового процесу як студента так і вчителя. Окрім цього до послаблення показників сприйняття та засвоєння інформації слід віднести і особисту готовність індивідууму поглинати цю інформацію.

Кожна людина з народження має свій особистий характер та темперамент і свій спосіб сприйняття і розуміння інформації, тобто тип пам'яті. В даній роботі було поставлено задачу дослідити взаємозв'язок між цими факторами у студентів в аудиторії університету. Мета такого дослідження не є новою, але новим є технологічний та інформаційний час в якому ми всі існуємо, а отже спосіб представлення і засвоєння матеріалу відрізняється. Кінцевою метою дослідження є пошук та, в подальшому, запровадження в учбовий процес методик або принципів викладення матеріалу таким чином, щоб розвивати інтерес та здатність до запам'ятовування інформації залежно від типу пам'яті і темпераменту студентів у групі. Психологи виділять чотири типи темпераменту: флегматик, меланхолік, холерик та сангвінік і три основні типи пам'яті – візуальна, слухова та кінестетична (рухово-емоційна).

Для холериків характерна циклічність у діяльності і переживаннях. Вони з усією пристрастю здатні віддаватися справі, захопитися нею, відчуваючи приплив сил, готові перебороти труднощі на шляху до мети. Холерики, різкі у відносинах, прямолінійні, здатні доводити справу до великого напруження.

Для сангвініка характерні рухливість, легка пристосовуваність до умов життя, що змінюються; він швидко знаходить контакт із людьми, товариський, не відчуває скутості в спілкуванні з новими для нього людьми. В колективі сангвінік веселий, життєрадісний, здатний до захоплення. У сангвініка почуття легко виникають і легко змінюються.

Завдяки урівноваженості нервових процесів і деякій їх інертності флегматик

легко залишається спокійним навіть у найважчих обставинах життя. Він чітко дотримується виробленого розпорядку життя, системи в роботі, не відволікатися з дріб'язкових приводів; завдяки цьому він може виконувати справу, що вимагає рівної витрати сил, тривалого і методичного напруження.

Меланхолік схильний піддаватися переживанню з незначного приводу. Меланхолік дещо замкнутий, нетовариський. Його лякає нова обстановка, нові люди, він бентежиться і губиться при встановленні з ним контакту, а тому схильний замикатися в собі, залишатися на самоті.

Немає кращого чи гіршого темпераменту, кожен з типів присутній в нас в певному балансі. В роботі аналізувався переважний тип темпераменту особи.

У дослідженні взяло участь 50 респондентів, віком від 18 до 61 року. Спочатку вибірка була розподіленаза віком– студенти 18-24 роки та інші респонденти 25-61 років. В результаті суттєвих відмінностей за віком не виявлено, тому вибірка в подальшому не розділялася. Отримані наступні результати. Переважна більшість респондентів з розглянутої вибірки має візуальний тип пам'яті, а саме: холерики – 28,5%, флегматики – 17,4%, сангвініки – 13% і меланхоліки – 9%. Окремо виділяється тип слухової пам'яті для темпераменту – флегматики, її відсоток склав – 13%. Додатково виділяється кінестетичний тип пам'яті у сангвініків – 7%.

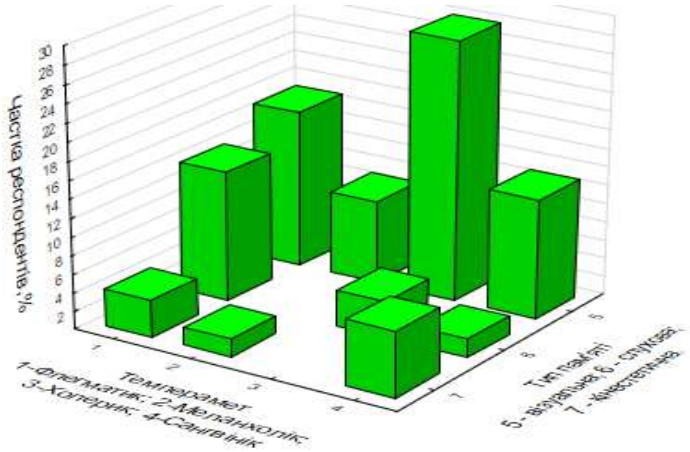

Рис. 1 – Діаграма співвідношення типу пам'яті з типом темпераменту

Отримані дослідження не є відкриттям але є достовірним підтвердженням того, що аудиторія потребує візуального підтвердження почутої інформації, а іноді й можливості самостійно «доторкнутися» до об'єкту вивчення. Їй необхідні реальні, практичні, іноді яскраві до запам'ятовування приклади та рисунки, цікаві графікита діаграми з доступним не громіздким поясненням. Цього неможливо досягти без використання сучасних комп'ютерних та інформаційних технологій, ігрових та групових форм проведення занять у навчальному закладі а також без бажання вчителя змінювати методику проведення заняття рухаючись «в ногу з часом».

СУЧАСНЕ ОФОРМЛЕННЯ І АРХІВУВАННЯ КУРСОВИХ ПРОЕКТІВ З АРХІТЕКТУРНОГО ПРОЕКТУВАННЯ

СНЯДОВСЬКИЙ Ю.О., ЗАХАРЕВСЬКА Н.С.
Одеська державна академія будівництва та архітектури, м. Одеса, Україна

Розробка проектної в т. ч. архітектурної документації сьогодні, що виготовляється за допомогою комп'ютерів, багато в чому відрізняється від розроблюваної вручну.

При роботі в ручній графіці, кінцевий проект виконується студентами на планшетах (підрамниках) тушшю, а також з подачею фасадів, інтер'єрів, картинки загального вигляду та інших демонстраційних креслень в кольорі. Такий спосіб подачі проекту пов'язаний в т. ч. з можливістю його фінальної презентації для порівняння студентами своїх робіт. Він вимагає певної методики навчання, починаючи з інструментарію, обладнання навчальної аудиторії, порядку і складу виконання проекту. Дані проекти досить громіздкі. Крім графічної частини проекту на ватмані, студенти також здають роздруковані у вигляді брошур пояснювальну записку і реферат.

Сьогодні на виробництві використовується випуск проектної документації за допомогою комп'ютерних програм. Тому, актуальність навчання студентів саме такого мистецтва очевидна і не потребує доказів.

Окремо слід відзначити, що робота з комп'ютером досить витратний процес, який вимагає не тільки обладнання навчальних аудиторій, але і наявність спеціальної електронної техніки у студентів.

Робота над проектом на комп'ютері вимагає великого числа проміжних роздруківок поточних креслень на папері для отримання консультацій у викладачів. Кінцевий же результат, - всю графічну частину проекту, доцільно демонструвати за допомогою проектора на екрані, т. я. комп'ютер дозволяє показувати отриману модель будівлі не тільки з різних ракурсів, але і при його обльоті (в русі).

Роздруківка текстових документів (пояснювальної записки і реферату) на папері не обов'язкова, т. я. не дає потрібного ефекту як при написанні тексту вручну.

Весь проект студент може здавати в архів надрукованим на компакт-диску. Окрім значної економії паперу це дозволяє зменшити обсяг документації і, отже, більш тривале її зберігання на кафедрі.

Зберігання документації в електронному вигляді забезпечує не тільки її збереження, а й безперешкодну доступність в реальному режимі часу.

а)

б)

Рис.1. Процес виготовлення курсового проекту: а) вручну, б) на комп'ютері.

Висновки:

- Курсовий проект з архітектурного проектування доцільно приймати у студентів в електронному вигляді - на CD-R диску.
- Для довготривалого та надійного зберігання інформації з цих дисків повинна зберігатися в електронному вигляді. Головна вимога, що пред'являється до таких носіїв, це виключення можливості фізично внести зміни в архівні дані або видалити їх. Інформаційний носій повинен забезпечувати одноразовий запис і при цьому мати можливість багаторазового зчитування інформації. Цим вимогам відповідає інформаційний носій типу WORM - Write Once, Read Many (один раз записати, багато разів вважати). До іншим основним вимогам, що пред'являються до інформаційних носіїв, відносяться довговічність і максимальна ємність зберігання архівних даних.

Для швидкого доступу можлива роздруківка креслень на тонкому папері в установленому масштабі, що забезпечує зберігання всіх проектів однієї навчальної групи в одній папці-швидкозшивачі.

ЭФФЕКТИВНОСТЬ ОТ ВЫБОРА ОБЪЕКТОВ ДЛЯ УЧЕБНОГО ПРОЕКТИРОВАНИЯ

ТОКАРЬ В.А., ПОГОРЕЛОВ О.А., МАРЦЕНЮК О.И.
Одесская государственная академия строительства и архитектуры, Украина

Архитектурное проектирование давно признано процессом творчества. В него входят: предварительные этапы изучения темы объектов аналогичного назначения, рассмотрение возможных вариантов, взятых из мирового опыта проектирования, созревания собственной идеи до будущего образа, который постепенно реализуетсяв структуре проектных материалов. Системность работы над вариативностью образа, творческое видение концепции средовых форм –это творчество, которое интегрирует в мир реальных проблем, учит студентов усидчивости и трудолюбию, необходимых для решения задач проектирования. При всём этом, качество проектного материала (авторские решения), должны отвечать нормативам ДБН и не «исчезать» за красивой картинкой. Этого требуют критерии оценивания качества проектного материала и персональная ответственность студента за выполненную работу. Тем более, что объект проектирования уже реально существует, но есть необходимость внести коррективы в его дизайн, в оборудование его среды. Именно такое проектное задание получили студенты 2-го курса АХИ ОГАСА. Группа студентов, в объеме курсового проекта выполняли задание по реабилитации архитектурной среды учебно-лабораторных корпусов Одесского Аграрного университета. Интересно то, что реновация среды старых одноэтажных зданий породила много новаторских идей. Планировка участков существующих зданий организует полузамкнутые пространства, где сохраняется аура традиционного скотного двора. Ведь здесь учат студентов основам их будущей профессии, специальности ветеринара. Студентам архитекторам пришлось рассмотреть многие источники с информацией на данную тему. Наши студенты выезжали на местность (район граничит с территорией одесского ипподрома). Делали обмеры участка, который был предложен для проектного эксперимента. А эксперимент заключался в том, что, не меняя габариты двора, следовало создавать уже новые планы двора исовременный дизайн деталейего оборудования. Нужно было организовать участки, удобныедля изучения, обслуживания и лечения животных,спланировать пространства для простых посетителей этого уголка природы, устроить зоны для общего обзора территории и наблюдения за животными маленького зоопарка. Свои работы наши студенты достойно защитили перед строгими судьями Аграрного университета. Выбор объекта проектных идей стал важен как способ самоутверждения архитектора-проектировщика.

ПРИНЦИПИ ТА УМОВИ ПРОФЕСІЙНОЇ ПІДГОТОВКИ ДИЗАЙНЕРІВ АРХІТЕКТУРНОГО СЕРЕДОВИЩА

ТЮРІКОВА О.М., НЕДОШИТКО О.М.
Одеська державна академія будівництва та архітектури, м. Одеса, Україна

На підставі аналізу наукових праць у царині професійної педагогіки [1, 75] та спираючись на досвід практичної роботи в цієї царині нами визначені принципи професійної підготовки дизайнерів архітектурного середовища:

1. Системності: визначає процес підготовки як комплекс взаємопов'язаних компонентів, які розглядають різні сторони однієї проблеми; бачить процес підготовки в динаміці, як систему, що постійно розвивається; активізує внутрішні механізми саморегуляції системи.
2. Науковості: передбачає наявність чіткого обґрунтованого плану і програми; використовує різні взаємодоповнювальні методи й методики викладання; спирається на прогресивну систему гуманістичних поглядів та ідей; ураховує особистісні творчі інтереси та пріоритети студентів, припускає конструювання індивідуальної методичної системи.
3. Культурологічності: організує творче пізнання й використання мови науки та мистецтва як засобів спілкування; об'єднання світової, національної, регіональної та інших проявів художньої культури у змісті навчального матеріалу;забезпечення культурної ідентифікації студентів, тобто зажадання культурних здібностей й якостей особистості, актуалізація почуття приналежності студента до визначеної культури, формування в нього рис людини культури.
4. Практичної орієнтованості: передбачає включення студентів у практичну діяльність; підготовку особистісного алгоритму (програми) практичних дій задля використання в майбутній професійній діяльності; перенесення акценту з навчання на творче проявлення студентів, засвоєння навчального матеріалу в активній творчої діяльності.

Педагогічні умови професійної підготовки розглядаємо як передумови оптимальної реалізації когнітивного, емоційного та комунікативного потенціалу особистості на соціальному та індивідуальному рівнях.По-перше – це адаптація до широкої соціокультурної реальності на базі соціальних обмінів, проектування творчої діяльності; по друге – це проблеми самоосвітньої діяльності, з урахуванням потреб, можливостей, здібностей особистості.

Схема 1 демонструє ієрархію умов.

Схема 1.

Умови професійної підготовки дизайнерів архітектурного середовища.

Зазначимо, що сьогодні в навчальному процесі ці принципи та умови реалізуються не повною мірою. Тому проблемою майбутніх досліджень вбачаємо визначення форм та засобів їх реалізації при підготовки майбутніх дизайнерів архітектурного середовища.

Література:

1. Галоян С.В. Создание культурологической образовательной среды. –http://e-project.redu.ru/Kultura

2. Кадченко В.В. Про основні тенденції розвитку технологій підготовки майбутніх фахівців у світовій практиці // Науковий вісник ПДПУ ім. К.Д.Ушинського. – 2002. - № 10. – С. 142-144.

3. Кічук Н.В. Ключові компетентності особистості фахівця як педагогічна проблема // Науковий вісник ПДПУ ім. К.Д.Ушинського: Зб.наук.пр. – Одеса, 2004. – Вип. 9-10. – С. 153-161.

4. Лисюк С.Р. О формировании профессионально-важных способностей студентов в процессе изучения специальных дисциплин // Науковий вісник ПДПУ ім. К.Д.Ушинського: Зб. наук. пр. – Одеса, 2002. – Вип. 10. – С. 14-17.

5. Харитонова Н.В. Направление формирования профессиональной компетентности у студентов // http: // www. masu.ru/ masu/ science/ sbornic/ 31.htm.

ОСОБЛИВОСТІ ОРГАНІЗАЦІЇ САМОСТІЙНОЇ РОБОТИ СТУДЕНТІВ ПРИ ВИВЧЕННІ ЕКОНОМІЧНИХ ДИСЦИПЛІН

ФРОЛІНА К.Л.
Одеська державна академія будівництва та архітектури,
м. Одеса, Україна

Самостійна робота студента (далі СРС) – це форма організації освітнього процесу, при якій заплановані завдання виконуються здобувачем вищої освіти під методичним керівництвом викладача, але без його безпосередньої участі. СРС є основним засобом засвоєння навчального матеріалу під час позааудиторної навчальної роботи. Вона спрямована на закріплення теоретичних знань, отриманих здобувачем за час навчання, їх поглиблення, а також набуття та вдосконалення практичних навичок і умінь відповідно до обраної спеціальності.

Основними видами самостійної роботи є:

1) самостійна робота з літературою;

2) підготовка до усіх видів контрольних випробувань, у тому числі до поточного, модульного, підсумкового контролю;

3) підготовка контрольних, розрахунково-графічних, курсових і випускних кваліфікаційних робіт;

4) виробнича практика;

5) підготовка наукових доповідей для студентських конференцій.

На перше місце за значимістю можна поставити вмінняпрацювати з економічними джерелами.

Перерахуємо ряд методів, які можна використовувати для самостійної роботи з економічним текстом.

1. Щоденник з реакцією на прочитане передбачає письмове виконання завдання, запропоноване викладачем.

Наприклад, вибрати три основні ідеї тексту, з якими ви згодні або, навпаки, не згодні; уявити покроково процедуру аналізу конкретного процесу, явища. Тезово уявити хід міркувань автора.

2. Для роботи з текстом використовується картографія – складання карти ідей та понять. Студентам індивідуально або вмалих групах пропонується відобразити основні ідеї та істотні зв'язки і взаємозалежності у вигляді карти-креслення, моделі. Окремі частини тексту пов'язуються між собою, щоб повно і точно розкрити зміст досліджуваного явища, предмета.

3. Для роботи з економічним матеріалом можна використовувати критичну дискусію, коли студенти беруть під сумнів авторські положення. Пропонується ряд питань для організації дискусії:

1. Які основні положення висуває автор і які аргументи використовує на свій захист?

2. Які сумніви виникають з приводу значущості отриманих результатів?

3. Що можна запропонувати на захист позиції автора?

4. Які сильні сторони контраргументів?

5. Цікавим видається метод «Залиште за мною останнє слово». Студентам пропонується вибрати найважливіший уривок з літературного джерела і записати на одному боці листа, а на іншій – прокоментувати свій вибір. Під час обговорення тексту студентам по черзі пропонується зачитати свої уривки, потім коментар і оціночні судження.

6. Метод «Конспектування» передбачає письмове оформлення джерела. Форми запису може запропонувати викладач: план, тезове виклад, конспектування з поясненнями і ін.

Роль викладача в організації підготовки до всіх видів контрольних випробувань, у тому числі до поточного, модульного, підсумкового контролю складається, по-перше, в розробці ідоведенні до кожного студента завдань, по-друге, надання допомоги при їх виконанні, корекції роботи студентів.

Педагогічна допомога студентам при підготовці до заліків, іспитів полягає в організації консультацій, які націлені на отримання додаткових знань, розширення меж навчального курсу.

Написання контрольних, розрахунково-графічних, курсових та випускних кваліфікаційних робіт проводиться з метою поглиблення, систематизації, узагальнення знань, умінь і навичок студентів. Невід'ємною вимогою до робіт по економіці є пропозиція рішення професійної проблеми, конкретної економічної задачі.

Впровадження такого підходу до організації самостійної роботи студента дає можливість активізувати процес навчання, отримати кращий результат із засвоєння матеріалу та активізувати роботу здобувачів вищої освіти.

ВИКЛАДАННЯ ДИСЦИПЛІН АНГЛІЙСЬКОЮ МОВОЮ СТУДЕНТАМ ОДАБА

ЧАЕНКОВА О.К.

Одеська академія будівництва та архітектури , м. Одеса, Україна

Питання вибору методики викладання дисциплін англійською мовою україномовним студентам в ОДАБА залишається одним із найбільш дискусійних.

Проблемі викладання профільних дисциплін англійською мовою в Україні присвятили свої праці Н.Осіпчук, А.Ковальчук, О.Тарнопольський, Є.Покровський, В.Полторак, Л.Юрчук, О.Савченко, М.Хуторна, Р. Бужиков, М. Галицька, Л. Гапоненко, Л. Дарійчук, Ю. Друзь, В. Півень.

Майже всі фахівці, які працюють над темою поєднання лінгвістичних дисциплін з профільними у нефілологічних спеціальностях, стверджують, що такий досвід дає лише позитивні результати. Проте механізм застосування нововведення вимагає ретельної підготовки та врахування особливостей кожного напряму підготовки.

Не всі студенти першого курсу мають достатній рівень для вільного сприйняття нового матеріалу. Стратегії рідної мови як стратегії «врізного» використання української мови, що застосовуються деякими викладачами для забезпечення розуміння матеріалу. Сюди входить підсумовування або читання ключових частин лекції рідною мовою, використання рідної мови для пояснення, запитання від викладача англійською мовою, на які студенти можуть відповідати рідною мовою, називання або пояснення технічних термінів рідною мовою, використання презентації рідною мовою під час англомовної лекції, надання двомовних термінологічних словників.

Для подолання мовного бар’єру застосовують візуальну та слухову підтримки. Під час занять зі студентами, рівень розмовної англійської яких невисокий, корисно застосовувати стратегії візуалізації. Деякі з цих стратегій передбачають використання PowerPoint: слайди PowerPoint як роздаткові матеріали для студентів, слайди PowerPoint онлайн, використання відеофрагментів, діаграм та ілюстрацій для доповнення матеріалу лекції, також забезпечення студентів паралельним матеріалом лекції в письмовій формі: наведення студентам посібників, статей та ін., використання порівнянь, прикладів, завдань під час лекції, надання роздаткових матеріалів або матеріалів уроку в електронному вигляді.

Проведення занять із різних дисциплін англійською мовою передбачає виконання ситуаційних та творчих завдань, участь у рольових іграх, підготовку

презентацій, написання дайджестів, індивідуальних проектів, складання словника з базових термінів дисциплін, аналіз друкованих, аудіо- та відеоматеріалів, ведення опорного конспекту лекцій, підготовку до експрес-контролю та екзамену. Зокрема, самостійна робота студентів здійснюється під час підготовки до поточних аудиторних занять: вивчення лекційного матеріалу, обов'язкової й додаткової англомовної літератури з профілю; підготовки до поточного контролю; ведення опорного конспекту лекцій. Аналітичну роботу студенти проводять, здійснюючи огляд англомовних джерел із запропонованої проблематики, пишучи дайджести з певної теми, аналізуючи друковані, аудіо- та відеоматеріали; готуючи тематичні презентації та індивідуальні проекти, складаючи словник базових термінів дисципліни.

У результаті опанування дисциплін англійською мовою студент здобуває інформаційну, комунікативну, управлінську, дослідницько-прогностичну, проектно-творчу, технологічну фахові компетентності. Також перевагою такого навчання є те, що воно дає змогу готувати кадри для навчального закладу (якщо випускник у перспективі вирішить продовжити кар'єру в освітній галузі). Це вирішило б проблему інтеграції лінгвістичних та фахових знань викладача, про яку згадують дослідники у своїх працях, розглядаючи питання викладацької компетенції. Зокрема йдеться про те, що бурхливий розвиток міжнародних відносин вимагає дедалі більшої кількості викладачів іноземної мови для навчання студентів нефілологічних спеціальностей, виникає проблема адаптації випускників мовних вищих навчальних закладів до викладання іноземної мови для спеціальних цілей.

Сьогодні доречно використовувати концепцію змішаного навчання, яка базується на оптимальному використанні всіх можливостей традиційного та новітнього навчання. Реалізація змішаного навчання передбачає збереження загальних принципів побудови традиційного навчального процесу з використанням сучасних електронних можливостей. Це поєднання може відбуватися як на окремих етапах так і на рівні всієї дисципліни. Досвід викладачів ОДАБА говорить про те, що використання лише «електронного дистанційного навчання» не є достатньо ефективним, оскільки відсутнє «живе» спілкування з викладачем та з іншими студентами, погана організація навчального процесу. На успішність освоєння матеріалу впливає і пропускна система Інтернету, адже вона не завжди, відповідає необхідним вимогам. Проте лише традиційне навчання однозначно не є ефективним, цю думку розділяють більшість викладачів фахових та лінгвістичних дисциплін.

ІНДИВІДУАЛІЗАЦІЯ НАВЧАЛЬНОГО ПРОЦЕСУ ПІД ЧАС ПРОВЕДЕННЯ ЛАБОРАТОРНИХ РОБІТ З ДИСЦИПЛІНИ «ЕЛЕКТРОТЕХНІКА В БУДІВНИЦТВІ»

ЧЕРЕВИК Ю.О.
Харківський коледж будівництва, архітектури та дизайну
м.Харків, Україна

Сучасна концепція освіти ставить перед педагогом завдання здійснення індивідуального підходу до кожного, кого навчають з урахуванням його індивідуально-типологічних особливостей. При цьому індивідуалізація навчання все частіше розглядається як опора на знання особливостей когнітивних стилів та індивідуальних пізнавальних стратегій здобувачів освіти. У той же час індивідуалізація навчання дозволяє активізувати потенційні можливості кожного здобувача освіти і вирішити питання виявлення, обліку та розвитку його здібностей. На даний момент найбільш поширеними варіантами індивідуалізації є:

1) внутрішня диференціація навчання на основі окремих особливостей здобувачів освіти;

2) індивідуалізація навчальної роботи в середині групи;

3) індивідуалізація на основі різного темпу проходження навчального матеріалу [1].

Для успішної реалізації індивідуалізації навчання педагогічне спілкування зі здобувачами освіти повинно будуватися на основі:

1) створення в групі атмосфери доброзичливості, довіри та взаємодопомоги;

2) урахування мотивів, інтересів та інших особливостей здобувачів освіти;

3) відсутності жорсткого контролю, наказів і повчань як результату орієнтації на кращі якості здобувачів освіти;

4) орієнтації на проблемні задачі та завдання творчого характеру;

5) визнання того, щоздобувач освіти та викладач має право на помилку і власну думку;

6) публічної оцінки успіхів здобувача освіти, що відбиває не тільки кінцевий результат його діяльності, але і прогрес у навчанні, уміннях та навичках (при цьому слід уникати негативної оцінки якості особистості);

7) заохочення до ініціативи здобувачів освіти у навчальному процесі[2].

Для здійснення індивідуалізації навчання з урахуванням здібностей студентів до освоєння дисципліни «Електротехніка в будівництві», а саме під час

проведення лабораторних робіт, здобувачу освіти необхідно пройти певні етапи.

І етап. Виявлення рівня знань здобувачів освіти, з даної теми, під час допуску до лабораторної роботи завдяки проходженню тестових завдань на комп'ютері.

ІІ етап. На основі отриманих результатів, тобто рівня знань здобувачів освіти, розроблені багаторівневі завдання до лабораторної роботи, такі як:

- складання електричних схем за електронними програмами та реальних схем з набором електрообладнання згіднотеми роботи;
- визначення характеристик елементів електричних схем;
- проведення розрахунків різного рівня складності;
- додаткові завдання в вигляді задач, які також відповідають рівням знань за допуском до лабораторної роботи;
- творчі завдання.

ІІІ етап. Захист лабораторної роботи який передбачає відповіді на питання різної складності (визначення та поняття з даної теми, прості або складні, явні або приховані). Можливі додаткові завдання на підвищення результату виконаної роботи.

Реалізація кожного етапу виконання лабораторної роботи повинна супроводжуватись обізнаністю викладача, здійснення викладачем цілеспрямованої і систематичної роботи, створення сприятливого психологічного клімату на заняттях, побудова аудиторної та позааудиторної самостійної роботи здобувачів освіти, використання рейтингової форми контролю.

Результатом використання індивідуалізації навчання в лабораторних роботах є значно вищий рівень навчальних досягнень здобувачів освіти та розвиток особистості в юнацькому віці.

Відповідно викладачам необхідно мати чітке уявлення про ті умови, в яких навчання кожного окремого здобувача освіти буде найбільш результативним, і докладати всіх зусиль для їх створення. А оскільки рівень володіння такою наукою, як електротехніка багато в чому залежить від здібностей людини до освоєння технічних наук, то бажано, щоб процес навчання сприяв розвитку таких здібностей у кожного учня, що в свою чергу можливо тільки на основі реалізації принципу індивідуального підходу.

Література:

1.Мишина Л.Г. Индивидуализация обучения студентов в вузе с позиций гуманизации образования :Дис. канд. пед. наук. Сочи, 2000. –с.109-111.

2. Унт И.Э. Индивидуализация и дифференциация обучения. – М.:Педагогика, 1990. – с.192.

ЩОДО ВИКЛАДАННЯ ПРОГРАМУВАННЯ В КУРСІ «ІНФОРМАТИКА»

ЧЕРНИШЕВ В.Г.
Одеський національний економічний університет, м.Одеса, Україна
ЛАЗАРЄВА Д.В., ОКАРА Д.В.
Одеська державна академія будівництва та архітектури, м.Одеса, Україна

Уміння програмувати називають грамотністю XXI століття. Програмування корисно всім, а не лише тим, хто планує працювати в інформаційних технологіях, оскільки воно розвиває креативність, логічне та аналітичне мислення. Вивчення мови програмування схоже до вивчення іноземної мови: потрібно засвоїти граматику і словник, вивчивши одну мову – значно легше опанувати іншу. Наразі програмування стає необхідним інструментом будь-якої професійної діяльності, тому ретельний відбір варіантів мови програмування залежить від інтересів і майбутніх професійних запитів особистості. Дискусії щодо вибору мови програмування для початківців йдуть десятиріччя. Кожна мова програмування має своє призначення. Так, мікропроцесори, призначені для керування різними пристроями, прошиваються на мові Асемблер або С; драйвери, утиліти, ігри пишуть на С++, Java, Basic, C# iPython; веб-сайти створюють за допомогою HTML, PHP, MySQL, Perl, AjaxiJavaScript[1, с. 2].

У США під час вивчення основ програмування більшість навчальних закладів першою мовою програмування обирають Python. Це досить наочно ілюструє сучасну тенденцію світової практики вивченню основ програмування. Python має потужний робочий інструмент, який дозволяє виконувати реальні практико-орієнтовані проекти. Оскільки Python – інтерпретована мова програмування, при її вивченні можна використовувати метод проб і помилок, що перетворює процес програмування в гру. До того ж мова Python має дуже простий синтаксис, зрозумілий програмний код та низький поріг входження. Для самостійного вивчення у мережі є велика кількість високоякісного навчального матеріалу. Недоліками мови Python, зокрема, є нестрога типізація, списки замість простих масивів, велика кількість алгоритмів тощо.

Для студентів, які планують займатися програмуванням на професійному рівні, мови С++, C#, Python і Java– хороший вибір, але для широкого кола суб’єктів навчання, які бажають зробити перші кроки у світ програмування і критично оцінити свої можливості, ці мови не підходять. Найкращою мовою програмування для початкового вивчення пропонується VisualBasic за умови правильної побудови методичної системи навчання, зокрема, правильного вибору дидактичних засобів[2, с. 44]. Основним аргументом щодо обрання

VBA є доступність мови й найсучаснішого середовища кодування алгоритмів з моменту встановлення на комп'ютер пакету MicrosoftOffice. Останні двадцять років VBA – це інструмент для розроблення візуальних проектів, де окрім чистого програмування потрібно створювати креативний інтерфейс користувача, що суттєво збагачує, урізноманітнює і умотивовує навчальний процес, а при розробленні реальних задач суттєво збільшує ефективність роботи. Як приклади можна навести створення бланкової форми для уведення даних, бланків для платежів, у яких поєднано створення стандартизованого документу (чистого бланку, у який користувач має ввести певні дані, первинна коректність яких перевіряється програмно) із одночасним виконанням обчислень тощо. Багато можливостей також дає використання макросів. Поширене застосування VBA – це створення користувачем власного користувацького інтерфейсу – спеціальної форми з текстовими полями, списками і кнопками, куди зручно вводити вхідні дані, автоматично заносити їх в електронну таблицю чи в базу даних і поетапно виконати дії з даними, паралельно отримуючи візуальне їх подання і контролюючи їх у табличному форматі[2, с. 45].

Висновки. Виходячи з аналізу сучасного стану змісту і цілей навчання інформатики у закладах вищої освіти, на нашу думку, найкращими, найзручнішими, найпотужнішими та найзрозумілішими мовами програмування для навчання для студентів-першокурсників є VBA та Python. Ці мови мають ряд переваг над іншими, зокрема не вимагають закінчення команд символом «;». Основною перевагою є можливість досить простого застосування програмування для вирішення простих прикладних задач. У першому семестрі доцільно викладання VBA (аби не виростити «ледачих програмістів»), а у другому запропонувати задачі з використанням макросів та дати основні відомості про мову Python та порівняти мови програмування VBA та Python. Викладання курсу «Інформатика» потребує поєднання методологічного, теоретичного і технологічного концептів, що сприяють логіці і послідовності організації навчального процесу.

Література:

1. Глинський Я.М. VBA як об'єкт вивчення і засіб діяльності у компетентісно орієнтованому навчанні інформатики / Я.М.Глинський, В.В.Лапінський, В.А.Ряжська // Комп'ютер у школі та сім'ї. – 2019. – №1. – С.42 – 47.

2. Граб Н.В., Граб О.М. Як зацікавити сучасну молодь алгоритмізацією і програмуванням? / Н.В. Граб, О.М. Граб // Інформатика у школі. – 2019. – № 11 (131). – С.2 – 5.

ПРОБЛЕМИ ОРГАНІЗАЦІЇ САМОСТІЙНОЇ РОБОТИ НАВЧАЛЬНОГО ПРОЦЕСУ

ЧЕЧУРІН Ю.О.

Кременецький медичний коледж ім. А.Річинського, м.Кременець, Україна

На даному етапі розвитку нашого суспільства значно збільшився потік інформації та обсяг знань, які охоплює кожен молодий фахівець у вищому навчальному закладі. Від того, як подана інформація, за допомогою яких методів, якого рівня кваліфікації викладач, залежить рівень знань випускника.

Сучасний випускник-фахівець повинен володіти не лише певним рівнем знань, але й практичними навичками, які він зможе використовувати в роботі, вмінням збільшувати обсяг своїх знань не тільки під керівництвом, а й самостійно. Завданням вищих навчальних закладів полягає в тому, щоб навчити і сформувати таку творчу особистостість, яка здатна до саморозвитку, самоосвіти, інноваційної діяльності. Тому навчальний процес повинен включати самостійну роботу, без якої неможливо підготувати особистість, яка буде відповідати усім вимогам сучасного виробництва.

Сучасне суспільство потребує фахівця, який готовий самостійно думати, приймати самостійно вигідні рішення виробничих задач. Формування інтелектуального мислення, логічного потенціалу, вміння аналізувати залежить від навиків фахівця. Тому в основі навчального процесу повинна бути самостійна робота, контрольована досвідченим фахівцем.

В свою чергу самостійність формує важливі риси характеру: увагу, спостережливість, логічне мислення, вміння аналізувати, оцінювати. Це сприяє розвитку студента як особистості.

Самостійна робота студента проводиться без участі викладача, але при цьому викладач повинен контролювати і правильно сформулювати поставлені задачі перед студентом, вміти спланувати процес самовдосконалення.

Проблема самостійного навчання полягає в тому, щоб навчити студента самостійно мислити, аналізувати, не боятися приймати рішення, спостерігати і правильно оцінювати. Усі ці навички можливі лише у разі правильної організації навчального процесу.

В процесі навчання самостійна робота спрямована на поглиблення вивчення теоретичного матеріалу поступово переходить в творчу і наукову роботу. Тому проблемою в організації цього процесу є надання студентові усіх необхідних матеріалів для самостійного вивчення та доступних засобів для практичної та наукової роботи.

ОСОБЛИВОСТІ ОРГАНІЗАЦІЇ НАВЧАЛЬНОГО ПРОЦЕСУ ДЕРЖАВ - ЧЛЕНІВ НАТО ПРИ ПІДГОТОВКИ ФАХІВЦІВ РОЗВІДКИ

ЧКАЛОВ А.П., ЦАПРИКА Д.С., МАМІЧ В.В.
Військова академія, м. Одеса, Україна

Досвід держав - членів НАТО щодо гарантування якості вищої військової освіти з підготовки спеціалістів військової розвідки та спеціального призначення показує що їх курсова підготовка передбачає навчання за профілем і характеризується динамічністю, різноманіттям термінів (від декількох днів до двох років). Вона мало відрізняється від загальної, якщо організовується з використанням навчально-матеріальної бази і викладацького складу розвідувальних шкіл. Програма навчання на курсах пристосовується до потреб кожного набору. Як правило, група складається з п'яти - десяти чоловік. Курсова підготовка переважає в розвідках Англії і ФРН, які набирають кадри з вищою освітою і знанням іноземної мови, що в значній мірі скорочує обсяг і терміни підготовки. У разі необхідності співробітники розвідки для вивчення іноземних мов, отримання необхідних знань або спеціальності направляються в цивільні навчальні заклади, такі як Прінстонський і Колумбійський університети в США, Кембриджський та Оксфордський університети в Англії, Гейдельберзький - в Німеччині. Програма навчання кадрового складу фахівців розвідки передбачає: а) політичну та ідеологічну підготовку; б) професійну підготовку (методи ведення розвідки, вивчення органів безпеки іноземних держав і т.п.); в) країнознавчу і мовну підготовку (вивчення країни, проти якої буде працювати розвідник, в тому числі її історичних, географічних, економічних і політичних особливостей, мови, режиму перебування іноземців і т.д.). Основна увага в процесі навчання робиться на практичні заняття, навчальні ігри. Зміст і методику підготовки розвідників корисно розглянути на прикладі німецької розвідки. Для підготовки кадрового складу і підвищення його кваліфікації в ФРН є своя школа (цифровий код - 91). Підрозділи школи розміщуються в м Кельні, Мюнхені, Штарнбергі, Вайльхаймі. Таким чином, особливості підготовки фахівців розвідки за стандартами США полягають у слідуючому: 1. Відділ керівництва і підтримки (розробляє навчальні курси, плани, організовує навчальний процес, займається матеріально-технічним забезпеченням і т.д.). 2. Факультет з підготовки оперативних співробітників для розвідувального відділу (управління) (Lehrgruppe ND - Laufbahn). 3. Факультет з підготовки технічних співробітників (Technik). 4. Факультет по вивченню іноземних мов. 5. Факультет з підготовки співробітників дружніх спецслужб іноземних держав.

ЕКСКУРСІЇ НА СПОРУДЖУВАНІ ОБ'ЄКТИ В РАМКАХ ВИКЛАДАННЯ ДИСЦИПЛІНИ «АРХІТЕКТУРНІ КОНСТРУКЦІЇ» МАЙБУТНІМ АРХІТЕКТОРАМ

ЧОРНА Л.В., ГОРМАХ А.Д.
Одеська державна академія будівництва та архітектури, м Одеса, Україна

В останні роки з метою підвищення якості професійної освіти процес навчання – його структура, форми організації– зазнали змін, заснованих на теорії контекстного навчання.

Ефективними практикоорієнтовними технологіями визнані активні та інтерактивні методи навчання. Один з таких методів - «метод екскурсій» на виробничі об'єкти – все ширше застосовується на кафедрі архітектурних конструкцій. Екскурсії носять тематичний характер, відповіднийдо розділу дисципліни, що вивчається.

Організацію екскурсії здійснює викладач і представник будівельного об'єкта; в якості останнього може виступати майстер, виконроб, начальник ділянки. Разом вони виробляють завдання і зміст екскурсії.

Вибір об'єкта проводиться так, щоб студентам було легко дістатися до нього. Розклад занять заздалегідь складено так, що практичні заняття йдуть слідом за лекційними, що дає достатньо часу для проведення екскурсії (без шкоди для інших занять).

Студенти попередньо отримують теоретичну підготовку: на лекціях вони знайомляться з матеріалами, конструктивними рішення і технологіями, застосовуваними на подібних будівельних об'єктах. На екскурсії також присутня розповідь про конструкції відвідуваного об'єкта, але показ переважає над розповіддю. Студент бачить конструкції в процесі виготовлення, може доторкнутися до «свіжого» бетону.

Такий порядок подачі матеріалу, що вивчається сприяє осмисленню інформації, отриманої в ході екскурсії: студенти порівнюють раніше почуте з побаченим, активно взаємодіють з екскурсоводом.

Уроки-екскурсії демонструють студентам зв'язок теоретичного матеріалу з його реальним застосуванням у професійній практиці, що позначається на рівні засвоєння ними матеріалу.

Студентам подобаються такі заняття, вони вносять різноманітність у навчальний процес, дозволяють ближче познайомитися з майбутньою сферою діяльності. Для майбутніх роботодавців – це шанс прорекламувати свою фірму, розповісти про свої очікування до компетенцій майбутніх випускників.

ДОСЛІДЖЕННЯ СУЧАСНИХНАПРЯМКІВ ТА ЗАКОНОМІРНОСТЕЙ РОЗВИТКУ ВІЙСЬКОВОЇ ОСВІТИ

ШАРШАТКІН Д.Ю., МАМІЧ В.В., ЦАПРИКА Д.С.
Військова академія, м. Одеса, Україна

Моніторинг якості військової освітньої діяльності на сучасному етапі свідчить, що є недоліки в організації та підготовці військових фахівців, зокрема: фахівці тактичного рівня мають недостатній рівень знань керівних документів з організації бойової підготовки, мобілізаційної роботи, експлуатації та відновлення озброєння та військової техніки, забезпечення життєдіяльності особового складу, обґрунтування та прийняття рішень щодо управління підрозділами в процесі організації бойових дій; немає єдиної ідеології та методики в практиці виховної роботи, насамперед у проведенні заходів правого виховання та зміцнення військової дисципліни. Аналіз національних та світових освітніх військових та цивільних систем дають змогу виокремити основні напрямки розвитку, закономірності та принципи військової освіти. Основними напрямками сучасного розвитку військової освіти, на нашу думку, є: неперервність, військово-професійна спрямованість підготовки фахівців усіх рівнів та ланок; випереджувальний характер підготовки висококваліфікованих військових фахівців щодо потреб розвитку Збройних Сил України; збереження та розвиток досягнень і традицій вітчизняної вищої військової школи; забезпечення різноманітних форм та видів підготовки військових фахівців; формування єдиних підходів до підготовки військових фахівців; органічне поєднання військової освіти й науки, всебічне науково-методичне забезпечення військового освітнього процесу; інформація, застосування освітніх інновацій та інформаційно-комунікаційних технологій; удосконалення й модернізація існуючої матеріально-технічної бази; забезпечення підготовки фахівців сучасними зразками озброєння та військової техніки; врахування світових тенденцій розвитку військової освіти. Таким чином, закономірності військової освіти зумовлюються: освітніми потребами особистості; інтересами національної безпеки та оборони; державною політикою в освітній сфері; політичними, ідеологічними та соціально-економічними умовами; науково-технічними можливостями держави; національними традиціями, національним та світовим досвідом; потребами військ; ефективністю управлінської діяльності; злагодженістю функціонування всіх структурних складових; рівнем науково-педагогічного потенціалу та станом інфраструктури ВВНЗ; станом морально-психологічного, фінансово-економічного, морально-технічного та інформаційного забезпечення тощо.

WRITING VS SPEAKING

ЯЦУН Є.М.
Військова академія , м. Одеса, Україна

Writing is a skill that is highly required nowadays. Written communication, for example, is the most common form of business communication. Emails and formal letters fulfill conversational-like purposes that the students have to master if they were to integrate today's job market.

Compared to the speaking skill, writing is more regulated. First, speech is often spontaneous and generally unplanned. Speakers have support from interlocutors to convey the message. That is, while you speak, the immediate audiences contribute to the conversation by nodding, interrupting, questioning and commenting to keep the conversation going. Speech is also characterized by repetition, pauses, hesitations, para-language features (gestures, facial expressions,…), and fillers (uhuh, ummm..). By contrast, writing has more standard forms of grammar, syntax, and vocabulary. It is generally planned and can be subject to modification through editing and revision before an audience reads it. In addition to that, writing does not tolerate repetition and if there is a response to a written message, it is generally delayed. Last but not least, writers use a lot of cohesive devices (e.g. however, in addition, in conclusion, etc.) that contribute to the overall coherence of the text.

Speaking is harder in many ways than writing because it is performance. You have to do it live. Some people who do not like to perform try to do what Graham does: they try to memorize their way through it, which doesn't work. You tend to fail when using a method for one form in another form. Performance means there is no undo and no revision, which is a huge part of the appeal of seeing bands and people do things live and in person.

Writing is harder in some ways than speaking. Writing must be self contained: there is no body language or vocal emphasis as everything must be in the words themselves. But the ability to revise and edit dozens of times narrows the gap. With enough work you can revise your way into competence. Yet speaking is performance: there is no revision of an event. You can perform it again to improve on mistakes, but each instance must be done every time. When you finish an essay, it is done forever. A person becomes a better writer every time he speaks, and he becomes a better speaker every time he writes.

References

1. Badger, R. & White, G. (2000). A process genre approach to teaching writing. *ELT Journal*, Volume 54, Issue 2, 1 April 2000, Pages 153–160, https://doi.org/10.1093/elt/54.2.153
2. Harmer, J. (2004) HowtoTeachWriting, Harlow: Pearson Education.
3. Nation, I.S.P. Teaching ESL/EFL Reading and Writing. Abingdon, Oxon: Routledge; 2008.

ЗМІСТ

УДОСКОНАЛЕННЯ МЕТОДИЧНОГО ЗАБЕЗПЕЧЕННЯ НАВЧАЛЬНОГО ПРОЦЕСУ

Brednyova V.P., Petrash A.
Aspects of improving the quality of mastering graphic disciplines by students of the construction field **4**

Khimenes Sapata Yu. D.
Collocations in teachingof the english language **5**

Kubrish N.R., Samoylova O.M., Oleshko L.I.
Educational and methodical support of disciplines for foreign students of the direction «Architecture» **8**

Ажаман І.А., Гронська М.В.
Сучасні аспекти якості освітніх програм **10**

Балдук П.Г., Балдук Г.П.
Використання сучасного програмного забезпечення для проектування будівель та споруд у навчальній дисципліні «Вступ до будівельної справи» **11**

Бикова С.В.
Психологічні особливості навчальної мотивації студентів **12**

Білгородська О., Григор'єва В.
Методичні аспекти акварельного живопису у майбутніх архітекторів **14**

Бурлак Г.М., Вілінська Л.М., Писаренко О.М.
Силабус при навчанні фізиці у ВНЗ **17**

Вітвицька Є.В., Тарасевич Д.В.
Методика підготовки архітекторів в ОДАБА щодо урахування нових світлотехнічних вимог **19**

Воінов О.П., Елькін Ю.Г.
Силабус – сучасний шлях до високої якості освіти **21**

Галаган Л.В., Степанюк Г.М.
Експрес-контроль як різновид поточного контролю знань іноземних студентів з мови **23**

Гара О.А., Гара Ан.О.
Дистанційні методи навчання студентів **25**

Гілодо О.Ю., Арсірій А.М., Коршак О.М.
Особливості технології тестування **27**

Горостоватова Ю.О.
Тестування як конституєнт процесу оцінювання якості мовної підготовки іноземних слухачів підготовчого відділення: тенденції та перспективи **28**

Драгомирецкая О.А.
Использование платформы КАНООТ для отработки грамматических навыков у студентов-иностранцев **29**

Драгомирецкая О.А.
Использование цитат и комментариев как метода запоминания новых лексических единиц при обучении языку студентов-иностранцев **30**

Думанська Л.Б.
Особливості сприймання лекцій іноземними студентами **31**

Ежов М.Б.
Системный подход к визуализации данных **32**

Закорчемный Ю.О., Ексарева Н.М., Ексарев В.А.
Особенности методики обучения формообразованию большепролетных несущих систем **34**

Змінчак Н.М.
Метод вправ як важливий компонент лінгводидактики під час вивчення дисципліни українська мова **35**

Иванова С.С.
Система непрерывной многоуровневой подготовки специалистов при реализации профессиональных программ **37**

Калинин А.А., Калинина Т.А., Беликова О.В.
Обенности проведения шахматных турниров среди студентов **40**

Керш В.Я., Фощ А.В.
Актуализация курсовой работы по дисциплине «Техническая теплофизика ограждающих конструкций» **41**

Коншина О.М.
Рисунок у системі архітектурної освіти **43**

Коншина О.М., Олейникова М.
Роль дисциплины «Рисунок, живопись, скульптура» в формировании профессиональных компетенций студента-архитектора **46**

Корнієнко Г.В., Дмитряков В.О., Свєкатун В.М.
Дистанційна система навчання MOODLE, досвід застосування **49**

Кравцова А.И.
Дифференцированный подход к занятиям оздоровительным фитнесом для студентов и преподавателей **51**

Крамський С.О., Захарченко О.В., Колодинський С.Б.
Соціотехнічна система управління якістю **54**

Краснодемська Г.С.
Удосконалення навчально-методичного забезпечення на заняттях з фізичного виховання **57**

Крусір Г.В., Кондратенко І.П.
Аналіз міждисциплінарного підходу в процесі екологічної освіти **58**

Крутоголов А.Д., Міхова Л.М.
Рисування панорами міста Одеси для формування профессійних навичок майбутніх архітекторів **59**

Кулибаба М. О., Фадеева А.П.
Ролевые игры как эффективная форма обучения РКИ на подготовительном факультете для иностранцев **60**

Лавренюк Л.І., Парута В.А., Гнип О.П.
Особливості організації самостійної роботи студентів при вивченні дисципліни «Дорожньо-будівельні матеріали» **61**

Лещенко Д.Д., Козаченко Т.А.
Применение компьютерных обучающих программ при изучении теоретической механики **62**

Лисовская Р.К., Орехова Л.И., Рычка Т.И.
Проектная деятельность студентов на занятиях методики обучения РКИ **65**

Лукашенко Л.Э., Олейник Н.В.
Использование лекций-презентаций в современном учебном процессе **68**

Лукашенко Л.Э., Олейник Н.В.
Научный кружок – основная форма организации студенческой науки **70**

Магомедова Л.П.
Проблемы и перспективы лингвострановедения в обучении иностранным языкам в ВУЗЕ **72**

Макушина Г.І.
Методика проведення екскурсії в музеї Одеської державної академії будівництва та архітектури в рамках викладання дисципліни «Історія будівництва та архітектури південного регіону» **74**

Маринченко Г.М.
Метод «гексагон» в українській дидактиці **77**

Мартинов В.І., Вировой В.М., Макарова С.С.
Методи забезпечення якості будівельних композитів **79**

Марцева Л.А., Митинський В.М.
Професійна мобільність студентів як складова професійного успіху **81**

Міхова Л.М., Крутоголов А.Д., Михайленко Е.В.
Особливості зображення історичного центру Одеси в роботах студентів архітекторів **84**

Осипенко В.І., Ройлян В.О.
Структура педагогічної технології підготовки військового спеціаліста у ВВНЗ **86**

П'янова І.Ю., Шотова-Ніколенко Г.В.
Особливості методики навчання лексиці іноземної мови **89**

Петричко С.М.
Пояснювальна записка як фундамент звіту про науково-дослідну роботу **91**

Петров В.М., Жданов О.О., Бондаренко А.Є.
Використання Autodesk Inventor в курсі деталі машин **92**

Петровська Ю.Р.
Формування фахових компетентностей у студентів архітектурних спеціальностей в процесі викладання навчальних дисциплін **95**

Полінецька Т.В., Горостоватова Ю.О.
Про рубіжний контроль знань на підготовчому відділенні для іноземців **97**

Пуленко И.А., Остапчук Л.Л.
О принципе коллективного взаимодействия в процессе обучения иностранным языкам **98**

Соколова Л.С.
Практичне заняття з нормативної бази консюмеризму **100**

Стрелок Н.В.
Формування словникового запасу курсантів **102**

Твердохлібова Я.М.
Художньо-графічна підготовка майбутнього вчителя образотворчого мистецтва (методичний аспект) **103**

Тігарєва Т.Г.
Електротехніка англійською, або складнощі перекладу **105**

Шишкалова Н.Ю., Нахмуров О.М., Захарчук В.В.
Організація та методичне забезпечення дисципліни «Інженерна геодезія» **107**

Юрковський Р.Г., Константінова О.В., Стаднікова Н.В.
Використання GPS-навігаторів у навчальному процесі **109**

ПРОБЛЕМИ ОРГАНІЗАЦІЇ НАВЧАЛЬНОГО ПРОЦЕСУ

Chernieva O.
How to get students’ attention to your lecture? **112**

Faizulyna O.A., Bespalova A.V.
Management of students independent work by department of OC & LP **113**

Аркатов Ю.Н., Георгаліна Е.Р., Журавлёва И.Б.
Знание учебной информации как объект математического моделирования **115**

Балдук П.Г., Сур'янінов М.Г.
Процедура оформлення підсумкового контролю знань студентів, як важіль запобігання зловживання **118**

Бельская Н.К.
Пути совершенствования учебного процесса и довузовской подготовки специальности архитектура **119**

Білега О.В.
Проблеми організації дистанційного навчального процесу у вищій школі **121**

Бусленко Г.М., Кушнірук О.М., Шалай С.В.
Підготовка та працевлаштування фахівців геодезії та землеустрою: проблема яка вирішується **124**

Валюк Ю.П., Потужный Н.Д.
Изучение техники монотипии на кафедре изобразительного искусства АХИ ОГАСА **126**

Варич Г.С.
Можливість дистанційного навчання з дисципліни архітектурні конструкції **127**

Вєтрогон О.В.
Новий предмет та новітні методи навчання **128**

Вікторов О.В.
Комплексна модель навчання інженерної графіки **129**

Войтенко И.В.
Самостоятельная работа студентов **131**

Георгаліна О.Р., Журавльова І.Б., Аркатов Ю.М.
Використання математичних пакетів при викладанні курса вищої математики у ВНЗ **134**

Герасимова Д.Л., Рахубенко Г.Л.
Адаптация учебного процесса к требованиям и параметрам современных технологий **137**

Гикало Ю.В., Душкін Ю.Г., Маміч В.В.
Аналіз проблем організації навчального процесу з підготовки спеціалістів військової розвідки **138**

Горбенко А.О., Копилова Н.О.
Навчальний процес як «культурний діалог» **139**

Горєлков Д.В., Червоний В.М.
Актуальні питання формування інженерної складової у фахівців готельної та харчової індустрії **141**

Гришина К.А.
Проблеми організації самостійної роботи студентів **143**

Дашковська О.П., Книш О.І.
Олімпіада - різновид інтелектуальних змагань на освітньому студентському просторі **145**

Денисенко В.Ю.
Організація «бригадної» роботи студентів на дисциплінах ІТ спрямованості **147**

Димитрієва Н.А., Іванюта Г.А.
Організація освітнього процесу **150**

Драпалюк М.В.
Охорона праці в навчальному закладі **151**

Дроздов О.М., Верламов О.М.
Розклад занять ВВНЗ та його оптимізація з використанням сучасних інформаційних технологій **152**

Душкін Ю.Г., Чкалов А.П., Маміч В.В.
Удосконалення моделі професійної діяльності при підготовці фахівців військової розвідки **153**

Зайцева О.Ю., Почтарук Г.Я.
Синтетическое чтение студентами неязыковых ВУЗов **154**

Захаревська Н.С., Снядовський Ю.О.
Якість підготовки фахівців і проблема організації проживання студентів у сучасних умовах **156**

Захарчук В.В., Шаргар О.М.
Вища післядипломна освіта України **159**

Зелений І.І., Галактіонов М.Є., Маміч В.В.
Аналіз системиякості вищої військової освітиу ВВНЗ МО України гармонізованої з її використанням у США **161**

Иванова И.Н.
Организация учебного процесса. Взгляд в будущее **162**

Калинин А.А., Калинина Т.А., Доценко Ю.В.
Экспериментальные исследования методов повышения эффективности практических занятий **164**

Камбур О.Л., Серьогіна Н.В.
Актуальність дистанційних форм навчання в сучасних умовах **165**

Карнаухова Г.С.
Важливість ефективної організації самостійної роботи студентів **166**

КарпюкІ.А., Карпюк В.М.
Інклюзивна освіта **167**

Клименко Є.В.
Особливості організації навчального процесу на третьому освітньо-науковомурівні **168**

Ковалева И.Л., Ляшенко Т.В., Плотников А.В.
Особенности самостоятельной работы студентов при изучении дисциплины «Основы теории информации» **169**

Колій О.С.
Сучасні тенденції розвитку вищої освіти **172**

Кравченко С.А., Постернак О.О.
Якість викладання навчальних дисциплін в академії **174**

Ланко В.М., Моргун Л.В., Терницька Н.В.
Проблеми організації навчального процесу в ВУЗах під час карантину **176**

Мазур П.Є., Стаднюк Л.Л.
Волонтерство як форма самостійної позааудиторної роботи студентів–медиків **178**

Максименко Ю.А., Маміч В.В., Шаршаткін Д.Ю.
Аналіз основних принципів і вимог до підготовки військових фахівців **180**

Маліновська К.О.
Бухгалтерська освіта та перспективи її успішної реалізації **181**

Маміч В.В., Максименко Ю.А., Шаршаткін Д.Ю.
Підвищення якості військової освіти шляхом гармонізованої організації навчального процесу **185**

Мельник Н.В.
Организация аудиторных занятий по архитектурному проектированию на втором курсе АХИ **186**

Моргун О.Л.
Проблеми викладання дисципліни Дизайн інтер'єру **187**

Неутов С.П., Петраш С.В., Ковтуненко О.В.
Організація дистанційного навчання в процесі підготовки професійних фахівців **188**

Огороднійчук І.А.
Дисципліни гуманітарного циклу у контексті інженерної освіти **190**

Окландер Т.О.
Досвід використання методів тренінгу в процесі викладання дисципліни «Економічна теорія» **191**

Павлів О.П.
Проблеми мотивації навчання у вищій школі **193**

Перепелиця О.В., Крутоголов А.Д., Любімова О.Д.
Індивідуальна особистість як освітня траєкторія вищих навчальних закладів **196**

Перпері А.О., Вікторов О.В.
Дистанційне навчання інженерної графіки **199**

Резніченко М.І.
Педагогічний погляд на проблему художньої підготовки студентів **201**

Светленко М.
Особливості введення та активізації нової лексики з німецької (другої) іноземної мови **202**

Свічинська О.В.
Визначення співідношення між типом пам’яті та темпераментом студента в аудиторії **204**

Снядовський Ю.О., Захаревська Н.С.
Сучасне оформлення і архівування курсових проектів з архітектурного проектування **206**

Токарь В.А., Погорелов О.А., Марценюк О.И.
Эффективность от выбора объектов для учебного проектирования **208**

Тюрікова О.М., Недошитко О.М.
Принципи та умови професійної підготовки дизайнерів архітектурного середовища **209**

Фроліна К.Л.
Особливості організації самостійної роботи студентів при вивченні економічних дисциплін **211**

Чаєнкова О.К.
Викладання дисциплін англійською мовою студентам ОДАБА **213**

Черевик Ю.О.
Індивідуалізація навчального процесу під час проведення лабораторних робіт з дисципліни «Електротехніка в будівництві» **215**

Чернишев В.Г., Лазарєва Д.В., Окара Д.В.
Щодо викладання програмування в курсі «Інформатика» **217**

Чечурін Ю.О.
Проблеми організації самостійної роботи навчального процесу **219**

Чкалов А.П., Цаприка Д.С., Маміч В.В.
Особливості організації навчального процесу держав - членів НАТО при підготовки фахівців розвідки **220**

Чорна Л.В., Гормах А.Д.
Екскурсії на споруджувані об'єкти в рамках викладання дисципліни «Архітектурні конструкції» майбутнім архітекторам **221**

Шаршаткін Д.Ю., Маміч В.В., Цаприка Д.С.
Дослідження сучаснихнапрямків та закономірностей розвитку військової освіти **222**

Яцун Є.М.
Writing vs speaking **223**